(19)中华人民共和国国家知识产权局

(12)实用新型专利

(10)授权公告号 CN 201847319 U
(45)授权公告日 2011.06.01

(21)申请号 201020576107.8

(22)申请日 2010.10.26

(73)专利权人 华东师范大学附属杨行中学
地址 201900 上海市宝山区宝杨路 2888 号

(72)发明人 许晓强

(74)专利代理机构 上海天协和诚知识产权代理事务所 31216
代理人 张恒康

(51)Int.Cl.
A47G 19/14(2006.01)

权利要求书 1 页 说明书 1 页 附图 1 页

(54)实用新型名称

多用茶壶

(57)摘要

本实用新型涉及一种多用茶壶，包括茶壶本体、盖子和手柄，所述茶壶两侧分别连接一个纳物袋。本实用新型结构简单，便于人们使用，适合推广。

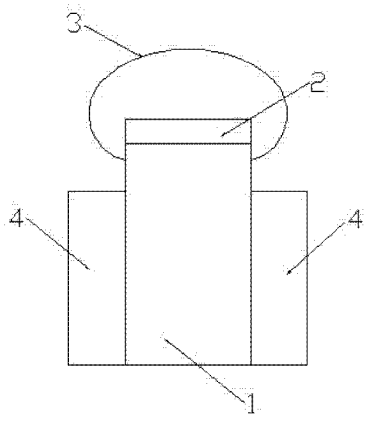

CN 201847319 U

1. 一种多用茶壶，包括茶壶本体、盖子和手柄，其特征在于：所述茶壶两侧分别连接一个纳物袋。

多用茶壶

技术领域

[0001] 本实用新型涉及一种茶壶，具体的说是多用茶壶。

背景技术

[0002] 目前市场是各式各样的茶壶很多，但现有的茶壶功能单一，没有其他用途，使用不便。

发明内容

[0003] 本实用新型旨在克服现有技术的缺陷，提供一种多用茶壶，结构简单，适合推广。

[0004] 为了解决上述技术问题，本实用新型是这样实现的：

[0005] 一种多用茶壶，包括茶壶本体、盖子和手柄，所述茶壶两侧分别连接一个纳物袋。

[0006] 本实用新型的有益效果是：结构简单，便于人们使用，适合推广。

附图说明

[0007] 下面结合附图和实施方式对本实用新型作进一步的详细说明：

[0008] 图 1 为本实用新型的结构示意图。

具体实施方式

[0009] 如图 1 所示：一种多用茶壶，包括茶壶本体 1、盖子 2 和手柄 3，其特征在于：所述茶壶 1 两侧分别连接一个纳物袋 4。本实用新型结构简单，便于人们使用，适合推广。

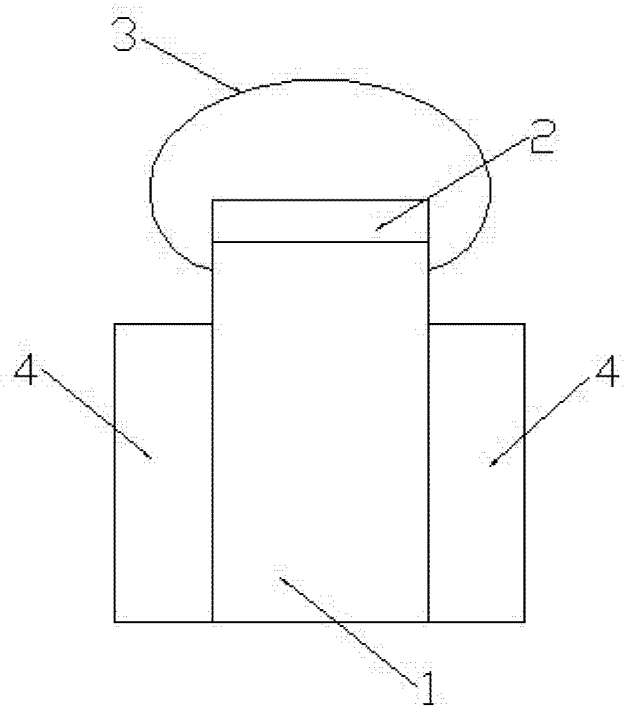

图 1