(19)中华人民共和国国家知识产权局

(12)实用新型专利

(10)授权公告号 CN 207226246 U
(45)授权公告日 2018.04.13

(21)申请号 201721186595.X

(22)申请日 2017.09.16

(73)专利权人 白振松
地址 452470 河南省郑州市登封市大金店镇黄村四组75号

(72)发明人 白振松

(74)专利代理机构 郑州意创知识产权代理事务所(特殊普通合伙) 41138
代理人 胡明

(51)Int.Cl.
B65G 11/18(2006.01)
B65G 11/12(2006.01)
B65G 41/00(2006.01)

(ESM)同样的发明创造已同日申请发明专利

权利要求书1页 说明书3页 附图1页

(54)实用新型名称

可自动翻面的料道结构

(57)摘要

本实用新型公开了可自动翻面的料道结构，包括料道本体和动力箱，所力箱位于料道本体的底部，动力箱内腔右侧的顶部固定连接有固定柱，所述料道本体的底部从右至左依次固定连接有第一固定块、拉簧、第一固定板和第二固定板。本实用新型通过设置料道本体、动力箱、固定柱、第一固定块、拉簧、第一固定板、第二固定板、第二固定块、气缸、滑块、传动板、移动轮、滑槽、活动块、伸缩杆、固定腿、限位柱和把手的配合，解决了现有的可自动翻面的料道结构不具有自动调节角度功能的问题，该料道结构具备自动调节角度的功能的优点，当使用者对可自动翻面的料道结构角度调节时，省时又省力，增强了该可自动翻面的料道结构的实用性。

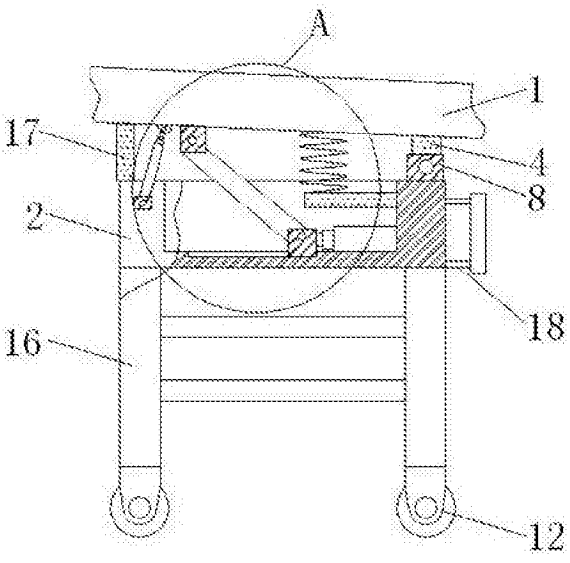

CN 207226246 U

1.可自动翻面的料道结构，包括料道本体(1)和动力箱(2)，其特征在于：所述动力箱(2)位于料道本体(1)的底部，所述动力箱(2)内腔右侧的顶部固定连接有固定柱(3)，所述料道本体(1)的底部从右至左依次固定连接有第一固定块(4)、拉簧(5)、第一固定板(6)和第二固定板(7)，所述动力箱(2)顶部的右侧固定连接有第二固定块(8)，所述第二固定块(8)的顶部通过第一转轴与第一固定块(4)的底部活动连接，所述拉簧(5)的底部与固定柱(3)的顶部固定连接，所述动力箱(2)内腔底部的右侧固定连接有气缸(9)，所述气缸(9)的左侧固定连接有滑块(10)，所述滑块(10)的顶部通过第二转轴活动连接有传动板(11)，所述传动板(11)的顶部通过第三转轴与第一固定板(6)的底部活动连接，所述动力箱(2)内腔的底部开设有滑槽(13)，所述滑槽(13)与滑块(10)配合使用，所述动力箱(2)正表面的右侧设置有活动块(14)，所述活动块(14)的背表面通过第四转轴与动力箱(2)的正表面活动连接，所述活动块(14)的顶部固定连接有定位伸缩杆(15)，所述定位伸缩杆(15)的顶部通过第五转轴与第二固定板(7)的底部活动连接，所述动力箱(2)底部的两侧均固定连接有固定腿(16)。

2.根据权利要求1所述的可自动翻面的料道结构，其特征在于：所述料道本体(1)底部的右侧固定连限位柱(17)，所述限位柱(17)的底部与动力箱(2)顶部的左侧接触。

3.根据权利要求1所述的可自动翻面的料道结构，其特征在于：所述固定腿(16)的底部通过第六转轴活动连接有移动轮(12)。

4.根据权利要求1所述的可自动翻面的料道结构，其特征在于：所述动力箱(2)的右侧固定连接有把手(18)，且把手(18)的表面套接有防滑套。

5.根据权利要求1所述的可自动翻面的料道结构，其特征在于：两个所述固定腿(16)之间设置有支撑板，且支撑板的两侧均与固定腿(16)的内侧固定连接。

可自动翻面的料道结构

技术领域

[0001] 本实用新型涉及料道技术领域，具体为可自动翻面的料道结构。

背景技术

[0002] 料道是传送食品和物品的运输到，它广泛运用在食品加工和机械加工的生产线上。

[0003] 可自动翻面的料道结构是料道的一种，但是现有的可自动翻面的料道结构不具有自动调节角度的功能，当使用者对可自动翻面的料道结构角度调节时，费时又费力，降低力可自动翻面的料道结构的实用性。

实用新型内容

[0004] 本实用新型的目的在于提供可自动翻面的料道结构，具备自动调节角度的功能的优点，解决了现有的可自动翻面的料道结构不具有自动调节角度功能的问题。

[0005] 为实现上述目的，本实用新型提供如下技术方案：可自动翻面的料道结构，包括料道本体和动力箱，所述动力箱位于料道本体的底部，所述动力箱内腔右侧的顶部固定连接有固定柱，所述料道本体的底部从右至左依次固定连接有第一固定块、拉簧、第一固定板和第二固定板，所述动力箱顶部的右侧固定连接有第二固定块，所述第二固定块的顶部通过第一转轴与第一固定块的底部活动连接，所述拉簧的底部与固定柱的顶部固定连接，所述动力箱内腔底部的右侧固定连接有气缸，所述气缸的左侧固定连接有滑块，所述滑块的顶部通过第二转轴活动连接有传动板，所述传动板的顶部通过第三转轴与第一固定板的底部活动连接，所述动力箱内腔的底部开设有滑槽，所述滑槽与滑块配合使用，所述动力箱正表面的右侧设置有活动块，所述活动块的背表面通过第四转轴与动力箱的正表面活动连接，所述活动块的顶部固定连接有定位伸缩杆，所述定位伸缩杆的顶部通过第五转轴与第二固定板的底部活动连接，所述动力箱底部的两侧均固定连接有固定腿。

[0006] 优选的，所述料道本体底部的右侧固定连限位柱，所述限位柱的底部与动力箱顶部的左侧接触。

[0007] 优选的，所述固定腿的底部通过第六转轴活动连接有移动轮。

[0008] 优选的，所述动力箱的右侧固定连接有把手，且把手的表面套接有防滑套。

[0009] 优选的，两个所述固定腿之间设置有支撑板，且支撑板的两侧均与固定腿的内侧固定连接。

[0010] 与现有技术相比，本实用新型的有益效果如下：

[0011] 1、本实用新型通过设置料道本体、动力箱、固定柱、第一固定块、拉簧、第一固定板、第二固定板、第二固定块、气缸、滑块、传动板、移动轮、滑槽、活动块、伸缩杆、固定腿、限位柱和把手的配合，解决了现有的可自动翻面的料道结构不具有自动调节角度功能的问题，该可自动翻面的料道结构具备自动调节角度的功能的优点，当使用者对可自动翻面的料道结构角度调节时，省时又省力，增强了该可自动翻面的料道结构的实用性。

[0012] 2、本实用新型通过限位柱的设置，能够启动限位的作用，能够便于该可自动翻面的料道结构的正常使用，通过移动轮的设置，能够便于使用者对该可自动翻面的料道结构进行移动，通过支撑板的设置，能够加强该可自动翻面的料道结构使用时的稳定性。

附图说明

[0013] 图1为本实用新型结构示意图；

[0014] 图2为本实用新型A的局部放大视图。

[0015] 图中：1料道本体、2动力箱、3固定柱、4第一固定块、5拉簧、6第一固定板、7第二固定板、8第二固定块、9气缸、10滑块、11传动板、12移动轮、13滑槽、14活动块、15伸缩杆、16固定腿、17限位柱、18把手。

具体实施方式

[0016] 下面将结合本实用新型实施例中的附图，对本实用新型实施例中的技术方案进行清楚、完整地描述，显然，所描述的实施例仅仅是本实用新型一部分实施例，而不是全部的实施例。基于本实用新型中的实施例，本领域普通技术人员在没有做出创造性劳动前提下所获得的所有其他实施例，都属于本实用新型保护的范围。

[0017] 请参阅图1-2，可自动翻面的料道结构，包括料道本体1和动力箱2，动力箱2的右侧固定连接有把手18，且把手18的表面套接有防滑套，料道本体1底部的右侧固定连限位柱17，限位柱17的底部与动力箱2顶部的左侧接，通过限位柱17的设置，能够启动限位的作用，能够便于该可自动翻面的料道结构的正常使用，动力箱2位于料道本体1的底部，动力箱2内腔右侧的顶部固定连接有固定柱3，料道本体1的底部从右至左依次固定连接有第一固定块4、拉簧5、第一固定板6和第二固定板7，动力箱2顶部的右侧固定连接有第二固定块8，第二固定块8的顶部通过第一转轴与第一固定块4的底部活动连接，拉簧5的底部与固定柱3的顶部固定连接，动力箱2内腔底部的右侧固定连接有气缸9，气缸9的左侧固定连接有滑块10，滑块10的顶部通过第二转轴活动连接有传动板11，传动板11的顶部通过第三转轴与第一固定板6的底部活动连接，动力箱2内腔的底部开设有滑槽13，滑槽13与滑块10配合使用，动力箱2正表面的右侧设置有活动块14，活动块14的背表面通过第四转轴与动力箱2的正表面活动连接，活动块14的顶部固定连接有定位伸缩杆15，定位伸缩杆15的顶部通过第五转轴与第二固定板7的底部活动连接，动力箱2底部的两侧均固定连接有固定腿16，两个固定腿16之间设置有支撑板，且支撑板的两侧均与固定腿16的内侧固定连接，通过支撑板的设置，能够加强该可自动翻面的料道结构使用时的稳定性，固定腿16的底部通过第六转轴活动连接有移动轮12，通过移动轮12的设置，能够便于使用者对该可自动翻面的料道结构进行移动。

[0018] 使用时，使用者启动气缸9向外延长，则气缸9推动滑块10向左移动，滑块10推动传动板11向左移动，使传动板11的顶部推动第一固定板6和料道本体1向上移动，经过第一固定块4和第二固定块8的配合，便可调节料道本体1向上的角度，同理使用者启动气缸9向内，则拉簧5拉动料道本体1向下移动，便可完成向下调节角度。

[0019] 综上所述：该可自动翻面的料道结构，通过料道本体1、动力箱2、固定柱3、第一固定块4、拉簧5、第一固定板6、第二固定板7、第二固定块8、气缸9、滑块10、传动板11、移动轮12、滑槽13、活动块14、伸缩杆15、固定腿16、限位柱17和把手18的配合，解决了现有的可自

动翻面的料道结构不具有自动调节角度功能的问题。

[0020] 尽管已经示出和描述了本实用新型的实施例，对于本领域的普通技术人员而言，可以理解在不脱离本实用新型的原理和精神的情况下可以对这些实施例进行多种变化、修改、替换和变型，本实用新型的范围由所附权利要求及其等同物限定。

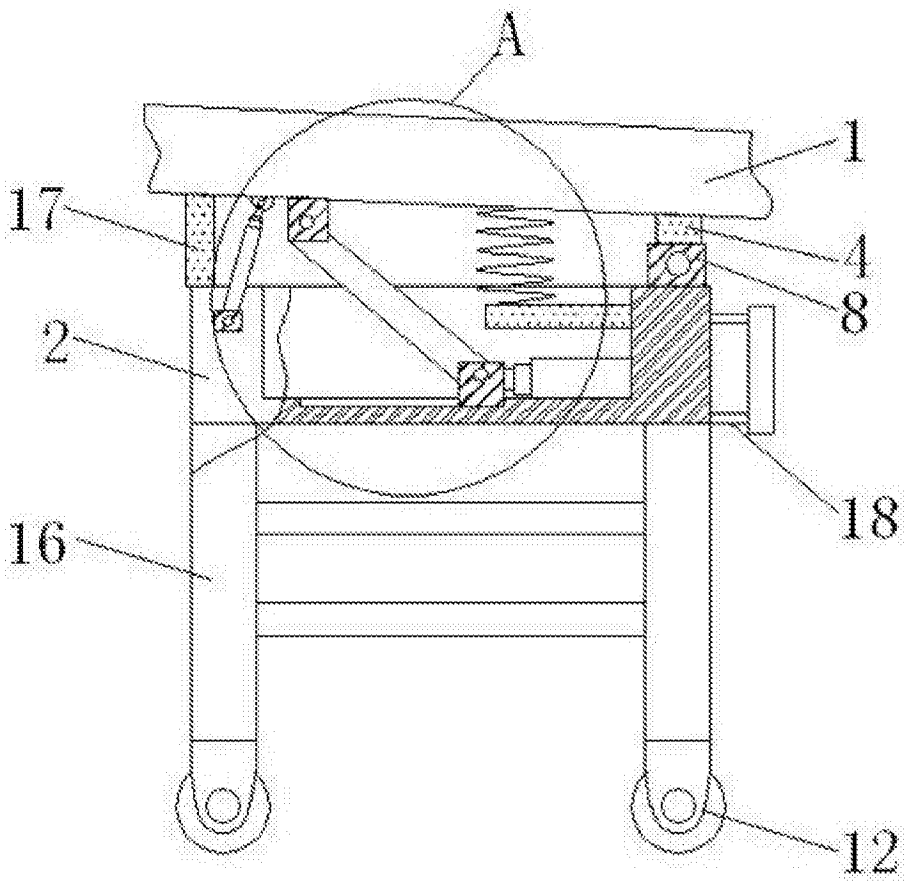

图1

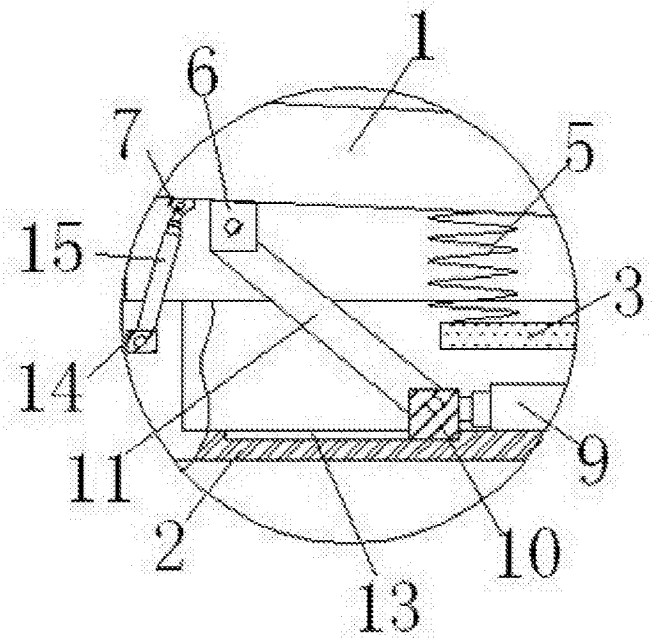

图2