(19)国家知识产权局

(12)实用新型专利

(10)授权公告号 CN 221730246 U
(45)授权公告日 2024.09.20

(21)申请号 202420216969.1

(22)申请日 2024.01.30

(73)专利权人 义乌市镐齐商贸有限公司
地址 322000 浙江省金华市义乌市后宅街道神舟路356号5楼

(72)发明人 楼林森

(74)专利代理机构 杭州合谱慧知识产权代理事务所(特殊普通合伙) 33290
专利代理师 唐燕

(51)Int.Cl.
A47G 19/22(2006.01)

权利要求书2页 说明书8页 附图10页

(54)实用新型名称

一种双饮杯盖及设有该双饮杯盖的饮水容器

(57)摘要

本实用新型公开了一种双饮杯盖及设有该双饮杯盖的饮水容器,该双饮杯盖包括第一盖体、第二盖体和第三盖体,其中第一盖体上穿设有直饮通道和吸饮通道,并设有直饮嘴;第二盖体一端与第一盖体通过转动组件连接、另一端与第一盖体通过第一锁止组件连接,第二盖体上连接有吸嘴和与吸嘴相对分离布置的密封塞,第二盖体盖合在第一盖体上时,密封塞封堵直饮通道,吸嘴封堵吸饮通道、且吸嘴内的吸嘴通道与吸饮通道相连通;第三盖体一端与第二盖体通过转动组件连接、另一端与第二盖体通过第二锁止组件连接,第三盖体盖合在第二盖体上时,第三盖体带动吸嘴上部弯折以封闭吸嘴通道。该双饮杯盖和饮水容器能够对吸嘴进行单独更替或拆洗,方便替换和清洁。

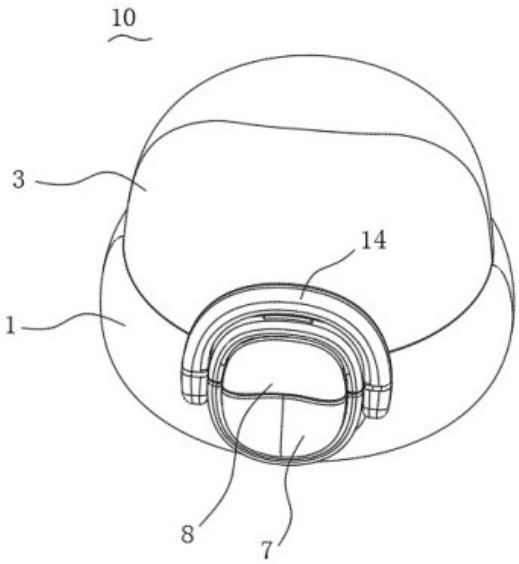

CN 221730246 U

1.一种双饮杯盖,其特征在于,包括:

第一盖体,用于盖合在外部杯体上,所述第一盖体上穿设有并列布置的直饮通道和吸饮通道,并设有与直饮通道对应布置的直饮嘴;

盖合在所述第一盖体上侧的第二盖体,一端与第一盖体通过转动组件连接、另一端与第一盖体通过第一锁止组件连接,所述第二盖体上可拆卸连接有吸嘴,第二盖体下侧连接有与吸嘴相对分离布置的密封塞,所述第二盖体盖合在第一盖体上时,密封塞下部伸入直饮通道内封堵直饮通道,吸嘴下部伸入吸饮通道内封堵吸饮通道、且吸嘴内的吸嘴通道与吸饮通道相连通;

盖合在所述第二盖体上侧的第三盖体,一端与第二盖体通过转动组件连接、另一端与第二盖体通过第二锁止组件连接,第三盖体盖合在第二盖体上时,第三盖体带动吸嘴上部弯折以封闭吸嘴通道。

2.根据权利要求1所述的双饮杯盖,其特征在于:所述第二盖体下侧设置有用于安装密封塞的第一安装座,所述第一安装座包括自第二盖体下表面朝下凸设的第一基座、自第一基座底面朝下延伸形成的密封柱、和自第一基座底面朝上凹设的定位槽,所述定位槽围绕密封柱的外周布置,所述密封塞的下部包裹在密封柱外、且密封塞的上端配合连接在定位槽内。

3.根据权利要求2所述的双饮杯盖,其特征在于:所述密封塞的竖截面设置为U形结构,所述第二盖体上穿设有透气通道,所述透气通道自第二盖体上表面延伸至密封柱下端面,所述密封塞的底部穿设有连通透气通道的导气通道,所述第三盖体盖合在第二盖体上时,吸嘴上部弯折并遮盖在透气通道上侧以封闭透气通道。

4.根据权利要求1所述的双饮杯盖,其特征在于:所述直饮嘴环绕直饮通道和吸饮通道的外周布置、且直饮嘴上远离转动组件一侧的高度高于直饮嘴上靠近转动组件一侧的高度,所述第二盖体上穿设有供吸嘴穿过的安装通道、和围绕安装通道布置的用于安装吸嘴的第二安装座,所述第二安装座包括自第二盖体上表面朝上凸设的第二基座、自第二基座顶面朝下凹设的第一限位槽、自第二盖体下表面朝下凸设的第二基座、自第二基座底面朝上凹设的第二限位槽,第一限位槽和第二限位槽分别与安装通道连通,所述吸嘴包括连接在吸嘴上部与吸嘴下部之间的安装部,安装部外周凸设有间隔布置的第一限位台和第二限位台,吸嘴安装于第二盖体上时,通过第一限位台配合连接在第一限位槽内、第二限位台配合连接在第二限位槽内对吸嘴进行定位。

5.根据权利要求1所述的双饮杯盖,其特征在于:所述转动组件包括转动轴和套设在转动轴上的扭簧件,所述第一盖体、第二盖体和第三盖体的一端分别向外延伸设有至少一个延伸件,各延伸件上分别穿设有供转动轴穿入和转动的第一转动通道,所述扭簧件布置在第一盖体与第二盖体之间,第一锁止组件解锁后所述第二盖体能够在扭簧件的弹力作用下相对第一盖体翻转开盖,第二锁止组件解锁后所述第三盖体能够在弯折后吸嘴的弹力作用下相对第二盖体翻转开盖。

6.根据权利要求5所述的双饮杯盖,其特征在于:还包括提手件,所述提手件包括提手部和连接部,连接部的一端与提手部相连、另一端布置在第一盖体上的延伸件之间和/或第一盖体上的延伸件与第二盖体上的延伸件之间和/或布置在第二盖体上的延伸件与第三盖体上的延伸件之间,连接部上穿设有供转动轴穿入和转动的第二转动通道。

7.根据权利要求1-6任一项所述的双饮杯盖,其特征在于:所述第一锁止组件包括滑动连接在第一盖体上的第一按钮、和设置在第二盖体上的第一扣件,第一按钮与第一扣件卡扣连接;

所述第二锁止组件包括滑动连接在第二盖体上的第二按钮、和设置在第三盖体上的第二扣件,第二按钮与第二扣件卡扣连接;

所述第一盖体外侧转动连接有靠近第一按钮布置的安全扣,所述第三盖体外侧设有靠近第二扣件布置的第三扣件,所述第二盖体盖合在第一盖体上、且第三盖体盖合在第二盖体上时,安全扣能够与第三扣件卡扣连接。

8.根据权利要求7所述的双饮杯盖,其特征在于:所述第一按钮包括第一操作部、自第一操作部的两侧向外延伸的第一衔接部、和连接在两第一衔接部之间的第一卡接部,所述第一扣件包括凸设在第二盖体下侧的第一扣接部,所述第一卡接部与第一操作部间隔布置形成能够供第一扣接部穿过并与第一卡接部卡扣连接的第一扣合通道,所述第一盖体上沿前后方向设置有第一滑槽,第一按钮滑动连接在第一滑槽内,第一衔接部与第一滑槽通过沿前后方向布置的第一导向结构连接,所述第一操作部与第一滑槽之间设有第一复位件;

和/或,所述第二按钮包括第二操作部、自第二操作部的两侧向外延伸的第二衔接部、和连接在两第二衔接部之间的第二卡接部,所述第二扣件包括凸设在第三盖体下侧的第二扣接部,所述第二扣接部穿设有配合通道,第二操作部上朝第二卡接部方向延伸有释放部,释放部底面高于第二卡接部底面,所述第二卡接部与释放部间隔布置形成能够供第二扣接部穿过并与第二卡接部卡扣连接的第二扣合通道,所述第三盖体具有第二卡接部底面与配合通道底面抵接的盖合状态、释放部底面与配合通道底面抵接的半开状态、和第二按钮与第二扣件分离的全开状态,所述第二盖体上沿前后方向设置有第二滑槽,第二按钮滑动连接在第二滑槽内,第二衔接部与第二滑槽通过沿前后方向布置的第二导向结构连接,所述第二卡接部与第二滑槽之间设有第二复位件。

9.根据权利要求7所述的双饮杯盖,其特征在于:所述第一盖体、第二盖体和第三盖体上远离转动组件的一端分别朝外水平延伸有第一凸沿、第二凸沿和第三凸沿,第一凸沿和第二凸沿围绕形成环形结构,所述第一按钮和第二按钮布置在环形结构内、且第一按钮底面和第二按钮顶面相接合,所述第二凸沿上穿设有用于容纳第三凸沿的连接通道,所述第三凸沿形成第三扣件,所述第二扣件自第三凸沿的下表面朝下延伸设置,所述第三盖体盖合在第二盖体上时第三凸沿的外表面与第二凸沿的外表面相齐平,所述安全扣的两端分别转动连接在第一凸沿的两外侧,能够相对第一凸沿翻转至第二凸沿和第三凸沿的外侧、并与第三凸沿卡扣连接。

10.一种饮水容器,其特征在于:包括第一杯体、第二杯体、和如权利要求1-9任一项所述的双饮杯盖,所述第一杯体内设有第一容纳腔体和布置在第一容纳腔体内的吸管件,第一杯体的上端设有与第一容纳腔体连通的第一开口,所述双饮杯盖盖合在第一开口上,吸管件的上端与吸饮通道连接;

所述第二杯体包括底板和沿底板周缘向上延伸形成的侧板,所述底板和侧板围绕形成上端具有第二开口的第二容纳腔体,所述第一杯体下部伸入第二容纳腔室内、并与侧板内壁之间通过连接结构可拆卸连接。

一种双饮杯盖及设有该双饮杯盖的饮水容器

技术领域

[0001] 本实用新型涉及饮水容器领域,尤其涉及一种双饮杯盖及设有该双饮杯盖的饮水容器。

背景技术

[0002] 随着人们生活水平的提高,对于水杯等饮水容器的使用要求也越来越高,双饮杯盖同时具有直饮和吸饮两种方式,能够为使用者提供更多的选择,因此也越来越受到人们的青睐。

[0003] 现有技术提供了一种饮吸两用的饮料容器(中国实用新型公告号:CN217390400U),其包括杯体和用于封闭杯体的杯盖组件,杯盖组件包括与杯体密封配合的封盖本体和盖合于封盖本体上的第一盖,封盖本体上开设有饮用口和吸用口,第一盖上固定连接有贯穿于第一盖的封堵件,封堵件包括用于封堵饮用口的饮口对接部和用于封堵吸用口的吸口对接部,吸口对接部开设有贯通的吸管通道,第二盖盖合于第一盖以包裹吸口对接部伸出于第一盖的部分。该技术方案中,将饮口对接部与吸口对接部一体成型设置,不能够单独更替或拆洗吸口对接部,为人们带来不便。

发明内容

[0004] 本实用新型针对现有技术中的不足,提供一种双饮杯盖及设有该双饮杯盖的饮水容器,该双饮杯盖包括第一盖体、第二盖体和第三盖体,其中第一盖体用于盖合在外部杯体上,所述第一盖体上穿设有并列布置的直饮通道和吸饮通道,并设有与直饮通道对应布置的直饮嘴;第二盖体盖合在所述第一盖体上侧,一端与第一盖体通过转动组件连接、另一端与第一盖体通过第一锁止组件连接,所述第二盖体上可拆卸连接有吸嘴,第二盖体下侧连接有与吸嘴相对分离布置的密封塞,所述第二盖体盖合在第一盖体上时,密封塞下部伸入直饮通道内封堵直饮通道,吸嘴下部伸入吸饮通道内封堵吸饮通道、且吸嘴内的吸嘴通道与吸饮通道相连通;第三盖体盖合在所述第二盖体上侧,一端与第二盖体通过转动组件连接、另一端与第二盖体通过第二锁止组件连接,第三盖体盖合在第二盖体上时,第三盖体带动吸嘴上部弯折以封闭吸嘴通道。

[0005] 优选的,所述第二盖体下侧设置有用于安装密封塞的第一安装座,所述第一安装座包括自第二盖体下表面朝下凸设的第一基座、自第一基座底面朝下延伸形成的密封柱、和自第一基座底面朝上凹设的定位槽,所述定位槽围绕密封柱的外周布置,所述密封塞的下部包裹在密封柱外、且密封塞的上端配合连接在定位槽内。

[0006] 优选的,所述密封塞的竖截面设置为U形结构,所述第二盖体上穿设有透气通道,所述透气通道自第二盖体上表面延伸至密封柱下端面,所述密封塞的底部穿设有连通透气通道的导气通道,所述第三盖体盖合在第二盖体上时,吸嘴上部弯折并遮盖在透气通道上侧以封闭透气通道。

[0007] 优选的,所述直饮嘴环绕直饮通道和吸饮通道的外周布置、且直饮嘴上远离转动

组件一侧的高度高于直饮嘴上靠近转动组件一侧的高度,所述第二盖体上穿设有供吸嘴穿过的安装通道、和围绕安装通道布置的用于安装吸嘴的第二安装座,所述第二安装座包括自第二盖体上表面朝上凸设的第二基座、自第二基座顶面朝下凹设的第一限位槽、自第二盖体下表面朝下凸设的第二基座、自第二基座底面朝上凹设的第二限位槽,第一限位槽和第二限位槽分别与安装通道连通,所述吸嘴包括连接在吸嘴上部与吸嘴下部之间的安装部,安装部外周凸设有间隔布置的第一限位台和第二限位台,吸嘴安装于第二盖体上时,通过第一限位台配合连接在第一限位槽内、第二限位台配合连接在第二限位槽内对吸嘴进行定位。

[0008] 优选的,所述转动组件包括转动轴和套设在转动轴上的扭簧件,所述第一盖体、第二盖体和第三盖体的一端分别向外延伸设有至少一个延伸件,各延伸件上分别穿设有供转动轴穿入和转动的第一转动通道,所述扭簧件布置在第一盖体与第二盖体之间,第一锁止组件解锁后所述第二盖体能够在扭簧件的弹力作用下相对第一盖体翻转开盖,第二锁止组件解锁后所述第三盖体能够在弯折后吸嘴的弹力作用下相对第二盖体翻转开盖。

[0009] 优选的,还包括提手件,所述提手件包括提手部和连接部,连接部的一端与提手部相连、另一端布置在第一盖体上的延伸件之间和/或第一盖体上的延伸件与第二盖体上的延伸件之间和/或布置在第二盖体上的延伸件与第三盖体上的延伸件之间,连接部上穿设有供转动轴穿入和转动的第二转动通道。

[0010] 优选的,所述第一锁止组件包括滑动连接在第一盖体上的第一按钮、和设置在第二盖体上的第一扣件,第一按钮与第一扣件卡扣连接;

[0011] 所述第二锁止组件包括滑动连接在第二盖体上的第二按钮、和设置在第三盖体上的第二扣件,第二按钮与第二扣件卡扣连接;

[0012] 所述第一盖体外侧转动连接有靠近第一按钮布置的安全扣,所述第三盖体外侧设有靠近第二扣件布置的第三扣件,所述第二盖体盖合在第一盖体上、且第三盖体盖合在第二盖体上时,安全扣能够与第三扣件卡扣连接。

[0013] 优选的,所述第一按钮包括第一操作部、自第一操作部的两侧向外延伸的第一衔接部、和连接在两第一衔接部之间的第一卡接部,所述第一扣件包括凸设在第二盖体下侧的第一扣接部,所述第一卡接部与第一操作部间隔布置形成能够供第一扣接部穿过并与第一卡接部卡扣连接的第一扣合通道,所述第一盖体上沿前后方向设置有第一滑槽,第一按钮滑动连接在第一滑槽内,第一衔接部与第一滑槽通过沿前后方向布置的第一导向结构连接,所述第一操作部与第一滑槽之间设有第一复位件;

[0014] 和/或,所述第二按钮包括第二操作部、自第二操作部的两侧向外延伸的第二衔接部、和连接在两第二衔接部之间的第二卡接部,所述第二扣件包括凸设在第三盖体下侧的第二扣接部,所述第二扣接部穿设有配合通道,第二操作部上朝第二卡接部方向延伸有释放部,释放部底面高于第二卡接部底面,所述第二卡接部与释放部间隔布置形成能够供第二扣接部穿过并与第二卡接部卡扣连接的第二扣合通道,所述第三盖体具有第二卡接部底面与配合通道底面抵接的盖合状态、释放部底面与配合通道底面抵接的半开状态、和第二按钮与第二扣件分离的全开状态,所述第二盖体上沿前后方向设置有第二滑槽,第二按钮滑动连接在第二滑槽内,第二衔接部与第二滑槽通过沿前后方向布置的第二导向结构连接,所述第二卡接部与第二滑槽之间设有第二复位件。

[0015] 优选的,所述第一盖体、第二盖体和第三盖体上远离转动组件的一端分别朝外水平延伸有第一凸沿、第二凸沿和第三凸沿,第一凸沿和第二凸沿围绕形成环形结构,所述第一按钮和第二按钮布置在环形结构内、且第一按钮底面和第二按钮顶面相接合,所述第二凸沿上穿设有用于容纳第三凸沿的连接通道,所述第三凸沿形成第三扣件,所述第二扣件自第三凸沿的下表面朝下延伸设置,所述第三盖体盖合在第二盖体上时第三凸沿的外表面与第二凸沿的外表面相齐平,所述安全扣的两端分别转动连接在第一凸沿的两外侧,能够相对第一凸沿翻转至第二凸沿和第三凸沿的外侧、并与第三凸沿卡扣连接。

[0016] 本实用新型还公开了一种饮水容器,包括第一杯体、第二杯体、和上述的双饮杯盖,所述第一杯体内设有第一容纳腔体和布置在第一容纳腔体内的吸管件,第一杯体的上端设有与第一容纳腔体连通的第一开口,所述双饮杯盖盖合在第一开口上,吸管件的上端与吸饮通道连接;所述第二杯体包括底板和沿底板周缘向上延伸形成的侧板,所述底板和侧板围绕形成上端具有第二开口的第二容纳腔体,所述第一杯体下部伸入第二容纳腔室内、并与侧板内壁之间通过连接结构可拆卸连接。

[0017] 本实用新型公开的双饮杯盖,由于其第二盖体上连接的密封塞和吸嘴相对分离设置,因此能够对吸嘴进行单独更替或拆洗,方便替换和清洁,饮水时,可通过第一盖体上的直饮通道和直饮嘴采用直饮的饮水方式,也可通过第一盖体上的吸饮通道、和第二盖体上连接的吸嘴及其吸嘴通道采用吸饮的饮水方式,为使用者提供更多的选择,方便饮水和携带,且由于第二盖体一端与第一盖体通过转动组件连接、另一端与第一盖体通过第一锁止组件连接,第三盖体一端与第二盖体通过转动组件连接、另一端与第二盖体通过第二锁止组件连接,因此可通过转动组件相对第一盖体转动开启第二盖体进行直饮、或相对第二盖体转动开启第三盖体进行吸饮,通过第一锁止组件将第二盖体一端连接在第一盖体上进行盖合,通过第二锁止组件将第三盖体一端连接在第二盖体上进行盖合,操作简单便利,方便使用。

[0018] 本实用新型的附加方面和优点将在下面的描述中部分给出,部分将从下面的描述中变得明显,或通过本实用新型的实践了解到。

附图说明

[0019] 此处所说明的附图用来提供对本实用新型的进一步理解,构成本申请的一部分,本实用新型的示意性实施例及其说明用于解释本实用新型,并不构成对本实用新型的不当限定。在附图中:

[0020] 图1为本实用新型一实施例公开的双饮杯盖的结构示意图。

[0021] 图2为本实用新型一实施例公开的第三盖体打开状态的结构示意图。

[0022] 图3为本实用新型一实施例公开的第二盖体打开状态的结构示意图。

[0023] 图4为本实用新型一实施例公开的双饮杯盖的剖视结构示意图。

[0024] 图5为本实用新型一实施例公开的双饮杯盖的结构分解示意图一。

[0025] 图6为本实用新型一实施例公开的双饮杯盖的结构分解示意图二。

[0026] 图7为本实用新型一实施例公开的第一按钮和第二按钮的结构示意图一。

[0027] 图8为本实用新型一实施例公开的第一按钮和第二按钮的结构示意图二。

[0028] 图9为本实用新型一实施例公开的饮水容器的结构示意图。

[0029] 图10为本实用新型一实施例公开的饮水容器的结构分解示意图。

具体实施方式

[0030] 为使本实用新型实施例的目的、技术方案和优点更加清楚,下面将结合本实用新型实施例的附图,对本实用新型实施例的技术方案进行清楚、完整地描述。显然,所描述的实施例是本实用新型的一部分实施例,而不是全部的实施例。基于所描述的本实用新型的实施例,本领域普通技术人员在无需创造性劳动的前提下所获得的所有其他实施例,都属于本实用新型保护的范围。

[0031] 在本实用新型的描述中,需要理解的是,术语“上”、“下”、“前”、“后”、“左”、“右”、“顶”、“底”、“内”、“外”等指示的方位或位置关系为基于附图所示的方位或位置关系,仅是为了便于描述本实用新型和简化描述,而不是指示或暗示所指的装置或元件必须具有特定的方位、以特定的方位构造和操作,因此不能理解为对本实用新型的限制。

[0032] 在本实用新型中,除非另有明确的规定和限定,术语“安装”、“相连”、“连接”、“固定”等术语应做广义理解,例如,可以是固定连接,也可以是可拆卸连接,或一体地连接;可以是机械连接,也可以是电连接;可以是直接相连,也可以通过中间媒介间接相连,可以是两个元件内部的连通。对于本领域的普通技术人员而言,可以根据具体情况理解上述术语在本实用新型中的具体含义。

[0033] 在本实用新型中,除非另有明确的规定和限定,第一特征在第二特征之“上”或之“下”可以包括第一和第二特征直接接触,也可以包括第一和第二特征不是直接接触,而是通过它们之间的另外的特征接触。而且,第一特征在第二特征“之上”、“上方”和“上面”包括第一特征在第二特征正上方和斜上方,或仅仅表示第一特征水平高度高于第二特征。第一特征在第二特征“之下”、“下方”和“下面”包括第一特征在第二特征正下方和斜下方,或仅仅表示第一特征水平高度小于第二特征。

[0034] 除非另作定义,此处使用的技术术语或者科学术语应当为本实用新型所属领域内具有一般技能的人士所理解的通常意义。本实用新型专利申请说明书以及权利要求书中使用的“第一”、“第二”以及类似的词语并不表示任何顺序、数量或者重要性,而只是用来区分不同的组成部分。同样,“一个”或者“一”等类似词语也不表示数量限制,而是表示存在至少一个。

[0035] 如图1-8所示,作为本实用新型的实施例,公开了一种双饮杯盖10,包括第一盖体1、第二盖体2和第三盖体3,其中,第一盖体1用于盖合在外部杯体上,第一盖体1上穿设有并列布置的直饮通道11和吸饮通道12,并设有与直饮通道11对应布置的直饮嘴13,直饮嘴13用于与使用者嘴唇接触进行饮水,外部杯体内的水可依次经直饮通道11和直饮嘴13流入使用者嘴里。第二盖体2盖合在第一盖体1上侧,第二盖体2一端与第一盖体1通过转动组件6连接、另一端与第一盖体1通过第一锁止组件7连接,第二盖体2可拆卸连接有吸嘴5,第二盖体2下侧连接有与吸嘴5相对分离布置的密封塞4。第二盖体2盖合在第一盖体1上时,密封塞4下部伸入直饮通道11内封堵直饮通道11,防止水经直饮通道11渗入至第一盖体1与第二盖体2之间的腔体内,造成漏水,同时,吸嘴5下部伸入吸饮通道12内封堵吸饮通道12,防止水经吸饮通道12渗入至第一盖体1与第二盖体2之间的腔体内,造成漏水,且吸嘴5内的吸嘴通道50与吸饮通道12相连通,外部杯体内的水可依次经吸饮通道12、吸嘴通道50和吸嘴5流入

使用者嘴里,吸嘴5上部用于与使用者嘴唇接触进行饮水。第三盖体3一端与第二盖体2通过转动组件6连接、另一端与第二盖体2通过第二锁止组件8连接,第三盖体3盖合在第二盖体2上时,第三盖体3带动吸嘴5上部弯折以封闭吸嘴通道50,防止水渗入至第二盖体2与第三盖体3之间的腔体内,造成漏水。本实施例中的双饮杯盖10,由于其第二盖体2上连接的密封塞4和吸嘴5相对分离设置,因此能够对吸嘴5进行单独更替或拆洗,方便替换和清洁,饮水时,可通过第一盖体1上的直饮通道11和直饮嘴13采用直饮的饮水方式,也可通过第一盖体1上的吸饮通道12、和第二盖体2上连接的吸嘴5及其吸嘴通道50采用吸饮的饮水方式,为使用者提供更多的选择,方便饮水和携带,且由于第二盖体2一端与第一盖体1通过转动组件6连接、另一端与第一盖体1通过第一锁止组件7连接,第三盖体3一端与第二盖体2通过转动组件6连接、另一端与第二盖体3通过第二锁止组件8连接,因此可通过转动组件6相对第一盖体1转动开启第二盖体2进行直饮、或相对第二盖体2转动开启第三盖体3进行吸饮,通过第一锁止组件7将第二盖体2一端连接在第一盖体1上进行盖合,通过第二锁止组件8将第三盖体3一端连接在第二盖体2上进行盖合,操作简单便利,方便使用。

[0036] 在一些具体实施例中,密封塞4和吸嘴5采用软硅胶等软性材料制成。如图4-6所示,第二盖体2下侧设置有用于安装密封塞4的第一安装座21,第一安装座21包括自第二盖体2下表面朝下凸设的第一基座211、自第一基座211底面朝下延伸形成的密封柱212、和自第一基座211底面朝上凹设的定位槽213,定位槽213围绕密封柱212的外周布置,密封塞4的下部包裹在密封柱212外,可通过密封柱212为密封塞4提供支撑力,以在一定程度上维持密封塞4的形态,确保密封塞4稳定的封堵在直饮通道11内。密封塞4的上端配合连接在定位槽213内,定位槽213的设置,方便密封塞4的精准定位,密封塞4的上端与定位槽213可拆卸连接,可拆卸连接包括过盈连接、卡扣连接等连接方式,可拆卸连接设置,能够对密封塞4进行单独更替或拆洗,进一步方便替换或清洁。作为本实用新型的另一个实施例,该密封塞4的上端与定位槽213固定连接,固定连接包括胶粘连接、超声焊接等连接方式,以提高密封塞4与第二盖体2连接的稳定性。

[0037] 如图4所示,在一些具体实施例中,密封塞4的竖截面设置为U形结构,结构简单,方便生产。第二盖体2上穿设有透气通道22,透气通道22自第二盖体2上表面延伸至密封柱212下端面,密封塞4的底部穿设有连通透气通道22的导气通道41。第三盖体3自其下表面向下凸设有用于挤压吸嘴2上部弯折的压舌件32,第三盖体3盖合在第二盖体2上时,吸嘴5上部弯折并挤压于压舌件32与透气通道22之间,从而通过挤压吸嘴5内表面相互贴合以封闭吸嘴5内部的吸嘴通道,通过吸嘴5外表面遮盖在透气通道22上侧以封闭透气通道22,防止水经透气通道22渗入至第三盖体3与第二盖体2之间的腔体内,造成漏水。

[0038] 如图3所示,在一些具体实施例中,直饮嘴13环绕直饮通道11和吸饮通道12的外周布置、且直饮嘴13上远离转动组件6一侧的高度高于直饮嘴13上靠近转动组件6一侧的高度,使得直饮嘴13上远离转动组件6的一侧能够伸入使用者嘴里,增大了直饮嘴13与使用者嘴唇的接触面积,方便饮水。直饮通道11靠近直饮嘴13上远离转动组件6的一侧布置,倾倒外部杯体时水能够直接经直饮通道11和直饮嘴13上远离转动组件6一侧的内壁流入使用者嘴里,吸饮通道12靠近直饮嘴13上靠近转动组件6的一侧布置。第二盖体2上穿设有供吸嘴5穿过的安装通道23、和围绕安装通道23布置的用于安装吸嘴5的第二安装座24,第二安装座24包括自第二盖体2上表面朝上凸设的第二基座241、自第二基座241顶面朝下凹设的第一

限位槽242、自第二盖体2下表面朝下凸设的第二基座243、自第二基座243底面朝上凹设的第二限位槽244,第一限位槽242和第二限位槽244分别与安装通道23连通。吸嘴5包括连接在吸嘴5上部与吸嘴5下部之间的安装部51,安装部51外周凸设有间隔布置的第一限位台511和第二限位台512,吸嘴5安装于第二盖体2上时,通过第一限位台511配合连接在第一限位槽242内、第二限位台512配合连接在第二限位槽244内对吸嘴5进行定位,防止吸嘴5相对第二盖体2上下移动,其结构简单,安装拆卸便利,方便对吸嘴进行单独更替或拆洗。

[0039] 在一些具体实施例中,转动组件6包括转动轴61和套设在转动轴61上的扭簧件(图中未示出),该扭簧件可以是市面上常见的扭簧。如图6所示,第一盖体1、第二盖体2和第三盖体3的一端分别向外延伸设有延伸件62,各延伸件上分别穿设有供转动轴61穿入和转动的第一转动通道621,三个盖体共用一个转动轴61,简化了结构。扭簧件布置在第一盖体1与第二盖体2之间,第一锁止组件7解锁后第二盖体2能够在扭簧件的弹力作用下相对第一盖体1翻转开盖,第二锁止组件8解锁后第三盖体3能够在弯折后吸嘴5的弹力作用下相对第二盖体2翻转开盖,方便快速开启第二盖体2或第三盖体3。

[0040] 如图5所示,在一些具体实施例中,双饮杯盖10还包括提手件9,提手件9包括提手部91和连接部92,本实施例中,第一盖体1、第二盖体2和第三盖体3上的延伸件62分别对应设置有两个,连接部92设置有一个,连接部92的一端与提手部91相连、另一端布置在第一盖体1上的两个延伸件62之间,连接部92上穿设有供转动轴61穿入和转动的第二转动通道921,两第一盖体1上的延伸件62分别布置在连接部92的两侧,两第二盖体2上的延伸件62分别布置在第一盖体1两延伸件62的两侧,两连接部92分别布置在第二盖体2上两延伸件62远离第一盖体1上延伸件的一侧,两第三盖体3上的延伸件62分别布置在第二盖体2上两延伸件62的一侧,且各延伸件62上的第一转动通道621和连接部92上的第二转动通道921排列在同一直线上,用于组装同一转动轴61。在另一些实施例中,该连接部92也可以对应设置有两个,两连接部92的一端与提手部91相连、另一端布置在第二盖体2上的延伸件62与第三盖体3上的延伸件62之间、或布置在第一盖体1上的延伸件62与第二盖体2上的延伸件62之间、或其中任意几个延伸件62的组合之间。

[0041] 如图4-8所示,在一些具体实施例中,第一锁止组件7包括滑动连接在第一盖体1上的第一按钮71、和设置在第二盖体2上的第一扣件72,第一按钮71与第一扣件72卡扣连接,方便第二盖体2相对第一盖体1的锁止和解锁。第二锁止组件8包括滑动连接在第二盖体2上的第二按钮81、和设置在第三盖体3上的第二扣件82,第二按钮81与第二扣件82卡扣连接,方便第三盖体3相对第二盖体2的锁止和解锁。第一盖体1外侧转动连接有靠近第一按钮71布置的安全扣14,第三盖体3外侧设有靠近第二扣件82布置的第三扣件31,第二盖体2盖合在第一盖体1上、且第三盖体3盖合在第二盖体2上时,安全扣14能够与第三扣件31卡扣连接,从而将第一盖体1、第二盖体2和第三盖体3锁止在一起,防止因误碰第一按钮71或第二按钮81导致第二盖体2或第三盖体3意外开启。

[0042] 如图7、8所示,在一些具体实施例中,第一按钮71包括第一操作部711、自第一操作部711的两侧向外延伸的第一衔接部712、和连接在两第一衔接部712之间的第一卡接部713,第一扣件72包括凸设在第二盖体2下侧的第一扣接部721,第一扣接部721设置为开口朝转动组件6方向布置的钩子结构。第一卡接部713与第一操作部711间隔布置形成能够供第一扣接部721穿过并与第一卡接部713卡扣连接的第一扣合通道714。第一盖体1上沿前后

方向设置有第一滑槽15,前后方向即自第一锁止组件7朝向转动组件6的方向,第一按钮71滑动连接在第一滑槽15内,第一操作部711与第一滑槽15之间设有第一复位件(图中未示出),第一复位件可以是弹簧或弹性硅胶等具有弹性复位能力的结构。第一衔接部712与第一滑槽15通过沿前后方向布置的第一导向结构73连接,第一导向结构73用于引导第一按钮71的滑动路径和行程。本实施例中,初始状态时第一操作部711在第一复位件的弹力作用下远离转动组件6布置,开盖时,按压第一操作部711朝转动组件6方向滑动至第一卡接部713与第一扣接部721脱离连接后,第一扣接部721在扭簧件的弹力作用下随第二盖体2向上翻转、并经第一扣合通道714脱离至第一按钮71外部,从而开启第二盖体2,同时第一操作部711按压第一复位件,当操作者释放第一操作部711后,第一操作部711可在第一复位件的弹力作用下返回至初始状态,方便下一次按压第一按钮71,同时吸嘴5与吸饮通道12分离,此时吸饮通道12可作为透气孔,外界孔气可经吸饮通道12进入杯体内以平衡杯体内外的气压,方便通过直饮嘴13饮水;盖合时,向下翻转第二盖体2至第一扣接部721穿过第一扣合通道714与第一卡接部713卡扣连接即可,操作简单便利,从而实现第二盖体2的快速开盖或盖合。

[0043] 在一些具体实施例中,第二按钮81包括第二操作部811、自第二操作部811的两侧向外延伸的第二衔接部812、和连接在两第二衔接部812之间的第二卡接部813,第二扣件82包括凸设在第三盖体3下侧的第二扣接部821,第二扣接部821穿设有配合通道8211。第二操作部811上朝第二卡接部813方向延伸有释放部814,释放部814底面高于第二卡接部813底面,第二卡接部813与释放部814间隔布置形成能够供第二扣接部821穿过并与第二卡接部813卡扣连接的第二扣合通道815。第二盖体2上沿前后方向设置有第二滑槽25,第二按钮81滑动连接在第二滑槽25内,第二卡接部813与第二滑槽25之间设有第二复位件816(图中未示出),第二复位件可以是弹簧或弹性硅胶等具有弹性复位能力的结构。第二衔接部812与第二滑槽25通过沿前后方向布置的第二导向结构83连接,第二导向结构83用于引导第二按钮81的滑动路径和行程。本实施例中,第三盖体3具有第二卡接部813底面与配合通道8211底面抵接的盖合状态、释放部814底面与配合通道8211底面抵接的半开状态、和第二按钮81与第二扣件82分离的全开状态,初始状态时第二操作部811在第二复位件的弹力作用下远离转动组件6布置,开盖时,按压第二操作部811朝转动组件6方向滑动至第二卡接部813与第二扣接部821脱离连接后,第二扣接部821在弯折后吸嘴5的弹力作用下随第三盖体3向上翻转至释放部814底面与配合通道8211底面抵接的半开状态,此时吸嘴5的弯折度减小使得吸嘴5对透气通道22解除封闭,空气可经透气通道22进入外部杯体内,平衡杯体内外的气压,从而防止水流从吸嘴通道喷溅出来造成烫伤,当操作者释放第二操作部811后,第二操作部811可在第二复位件的弹力作用下返回至初始状态,方便下一次按压第二按钮81,同时第二扣接部821经第二扣合通道815脱离至第二按钮81外部,从而全部开启第三盖体3;盖合时,向下翻转第三盖体3至第二扣接部821穿过第二扣合通道815与第二卡接部813卡扣连接即可,操作简单便利,从而实现第三盖体3的快速开盖或盖合。

[0044] 如图5-8所示,在一些具体实施例中,第一导向结构73包括自第一衔接部712底面朝下凸设的第一导向件731、和沿前后方向开设在第一滑槽15底壁的第一导向槽732,第一衔接部712与第一滑槽15之间通过第一导向件731沿第一导向槽732的长度方向滑动进行路径导向和行程限位。第二导向结构83包括自第二衔接部812底面朝下凸设的第二导向件

831、和沿前后方向开设在第二滑槽25底壁的第二导向槽832,第二衔接部812与第二滑槽25之间通过第二导向件831沿第二导向槽832的长度方向滑动进行路径导向和行程限位。

[0045] 如图5所示,在一些具体实施例中,第一盖体1、第二盖体2和第三盖体3上远离转动组件6的一端分别朝外水平延伸有第一凸沿16、第二凸沿26和第三凸沿,第一凸沿16和第二凸沿26围绕形成环形结构,第一按钮71和第二按钮81布置在环形结构内、且第一按钮71底面和第二按钮81顶面相接合,使得双饮杯盖10整体外观简洁大方。第二凸沿26上穿设有用于容纳第三凸沿的连接通道261,第三凸沿形成第三扣件31,第二扣件82自第三凸沿的下表面朝下延伸设置,第二扣件82依次经连接通道261和第二扣合通道815与第二卡接部813卡扣连接。第三盖体3盖合在第二盖体2上时第三凸沿的外表面与第二凸沿26的外表面相齐平,安全扣14的两端分别转动连接在第一凸沿16的两外侧,能够相对第一凸沿16翻转至第二凸沿26和第三凸沿的外侧、并与第三凸沿卡扣连接,从而将第一盖体1、第二盖体2和第三盖体3锁止在一起。第二凸沿26上向上凸设有限位部262,安全扣14能够限位在限位部262与第三盖体3外表面之间,防止安全扣14轻易与第三凸沿脱离连接。

[0046] 如图9、10所示,作为本实用新型的另一个实施例,还公开了一种饮水容器,包括第一杯体20、第二杯体30、和上述的双饮杯盖10,第一杯体20内设有第一容纳腔体和布置在第一容纳腔体内的吸管件201,第一杯体20的上端设有与第一容纳腔体连通的第一开口,双饮杯盖10盖合在第一开口上,吸管件201的上端与吸饮通道12连接,用于将第一容纳腔体内的水导流至吸嘴5内的吸嘴通道内供使用者饮水。第二杯体30包括底板301和沿底板301周缘向上延伸形成的侧板302,底板301和侧板302围绕形成上端具有第二开口的第二容纳腔体,第一杯体20下部伸入第二容纳腔室内、并与侧板302内壁之间通过连接结构40可拆卸连接。本实施例中,在选择通过双饮杯盖10进行直饮和吸饮的基础上,还可选择通过将第一杯体20内盛装的水倒入第二杯体30进行饮用,以提供更多的饮水方式,连接结构40设置为独立的结构,第二杯体30与第一杯体20之间通过侧板302与连接结构40螺纹连接进行可拆卸连接,本实施例中连接结构40与第一杯体20可拆卸连接,方便生产加工和更替,作为本实用新型的另一个实施例,该连接结构40也可以通过超声焊接、胶粘等方式与第一杯体20固定连接,也能方便生产加工,或者将该连接结构40与第一杯体20一体成型设置,也能实现侧板302与第一杯体20的可拆卸连接。此外,由于本实施例中的饮水容器设置了双饮杯盖10,因此能够对吸嘴5进行单独更替或拆洗,方便替换和清洁。

[0047] 最后应说明的是:以上实施例仅用以说明本实用新型的技术方案,而非对其限制;尽管参照前述实施例对本实用新型进行了详细的说明,本领域的普通技术人员应当理解:其依然可以对前述各实施例所记载的技术方案进行修改,或者对其中部分技术特征进行等同替换;而这些修改或者替换,并不使相应技术方案的本质脱离本实用新型各实施例技术方案的范围。

[0048] 总之,以上所述仅为本实用新型的较佳实施例,凡依本实用新型申请专利范围所作的均等变化与修饰,皆应属本实用新型专利的涵盖范围。

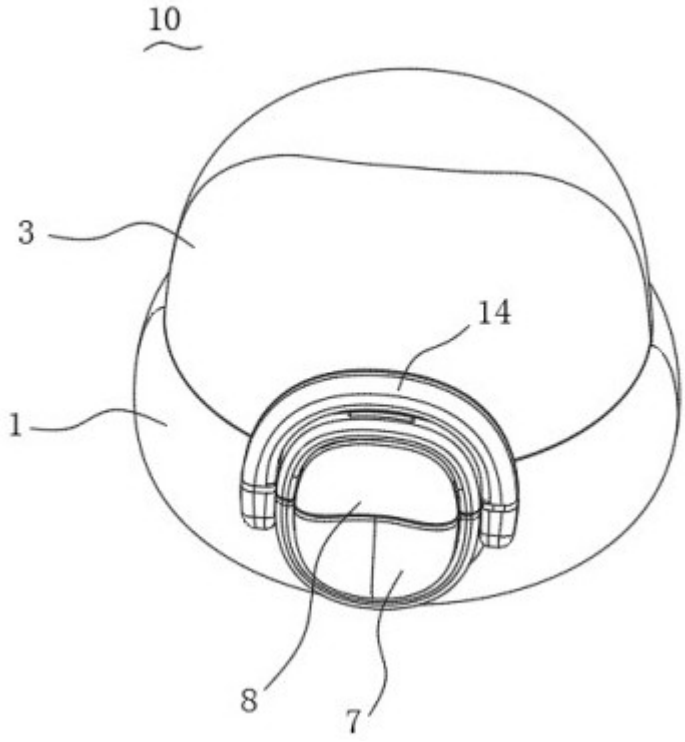

图 1

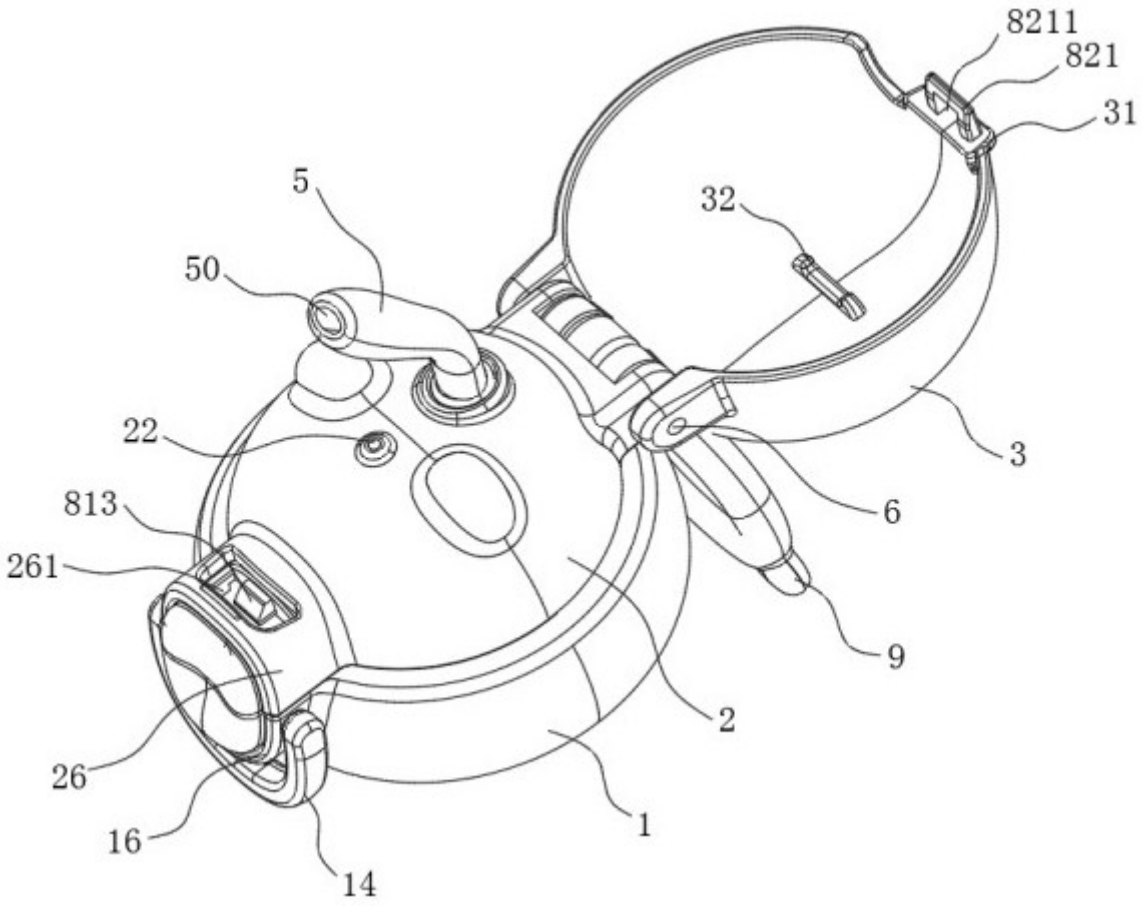

图 2

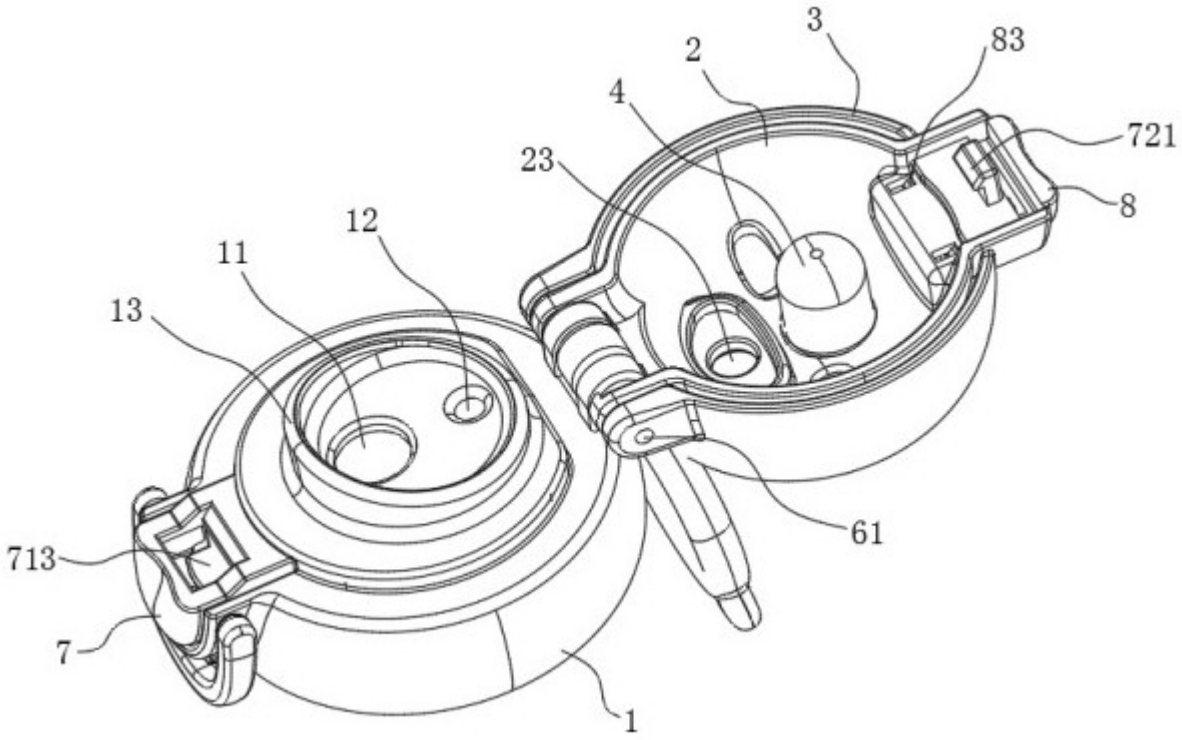

图 3

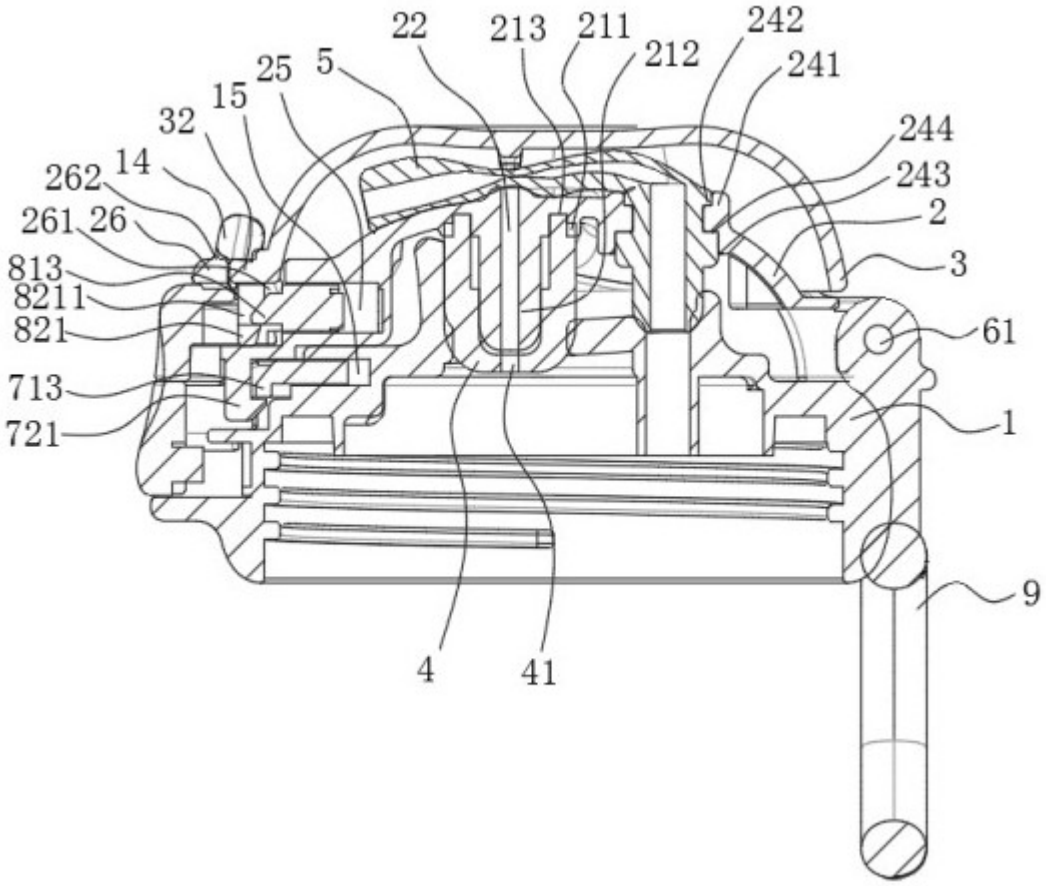
22
213
211
212
242
241
5
25
15
32
14
262
261
26
813
8211
821
713
721
244
243
2
3
61
1
9
4
41

图 4

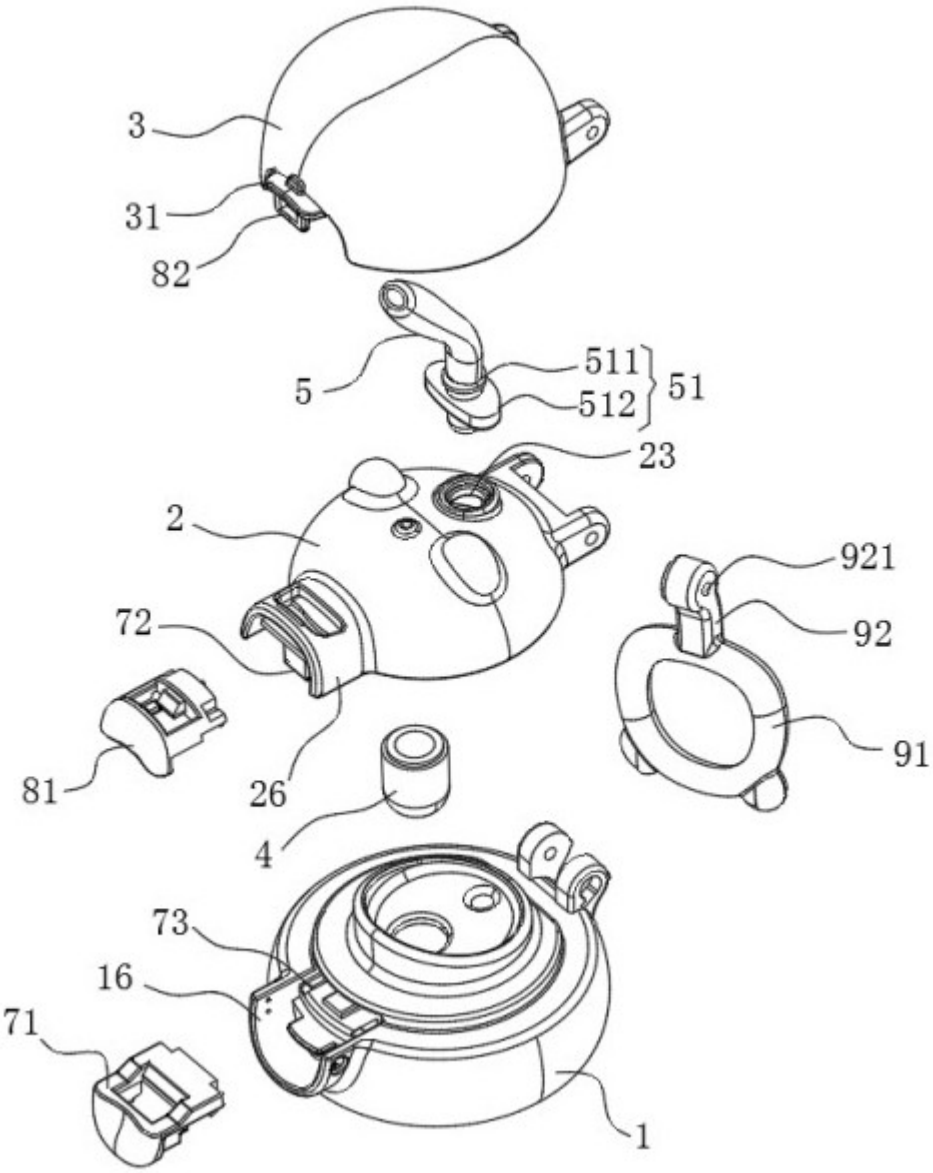

图 5

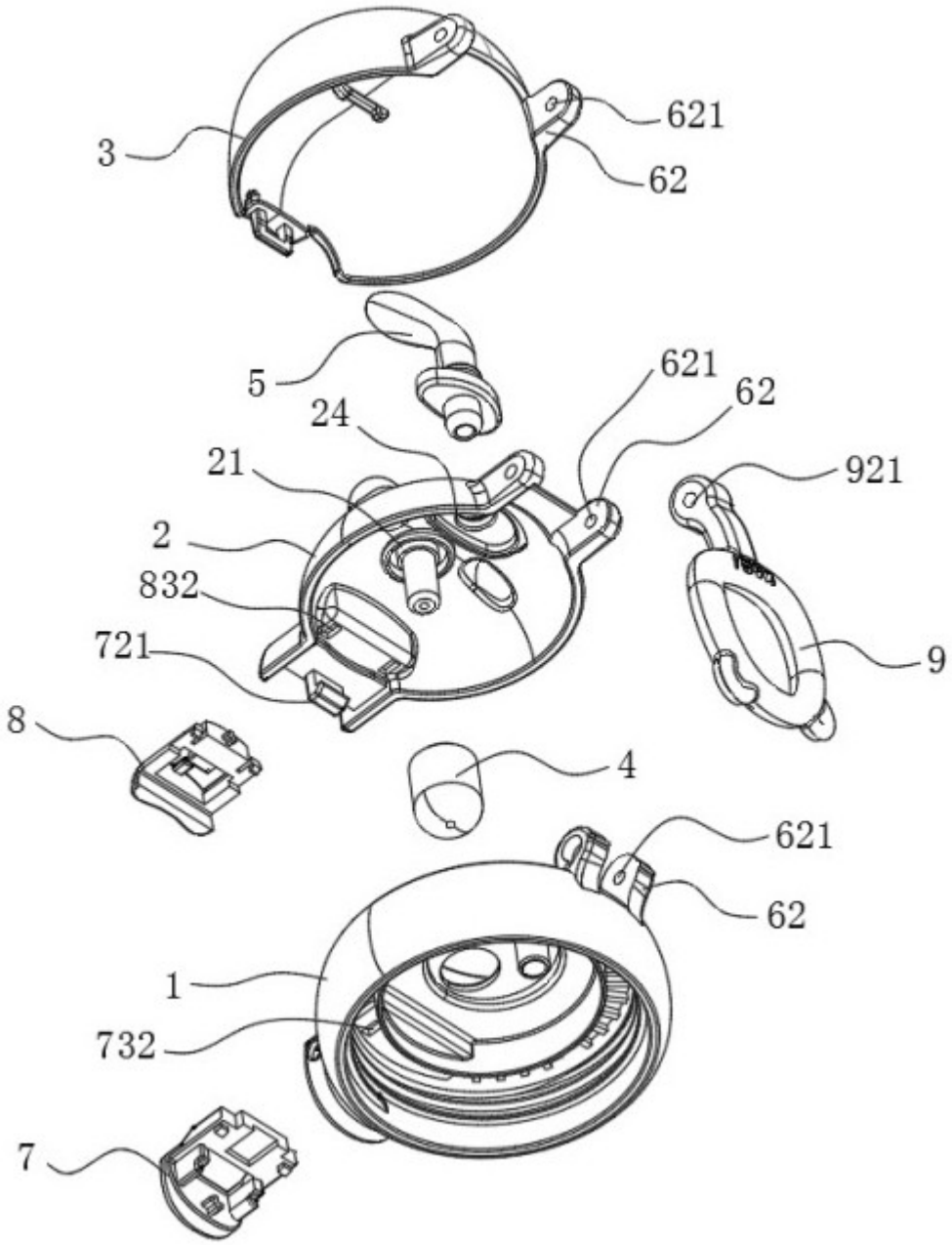

图 6

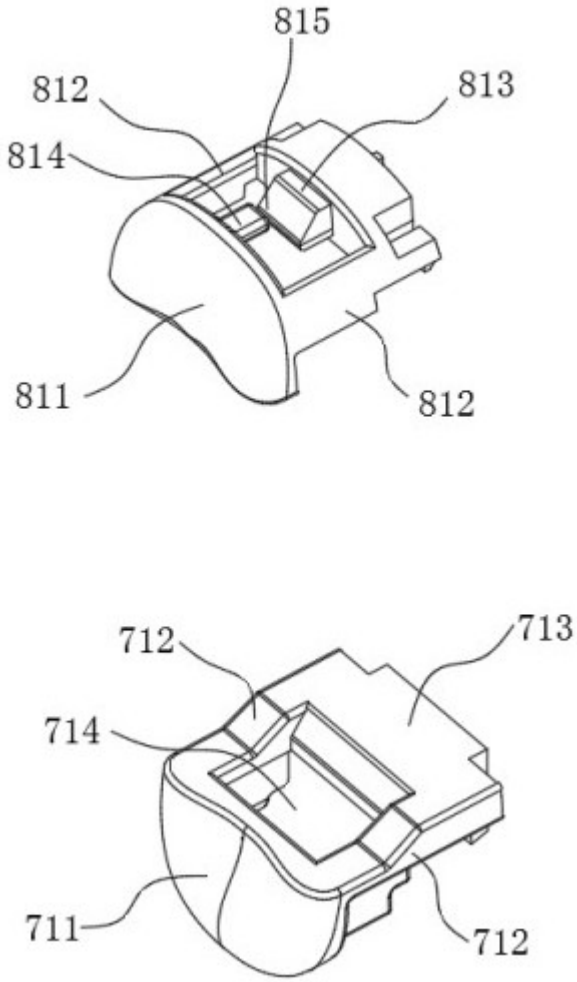

图 7

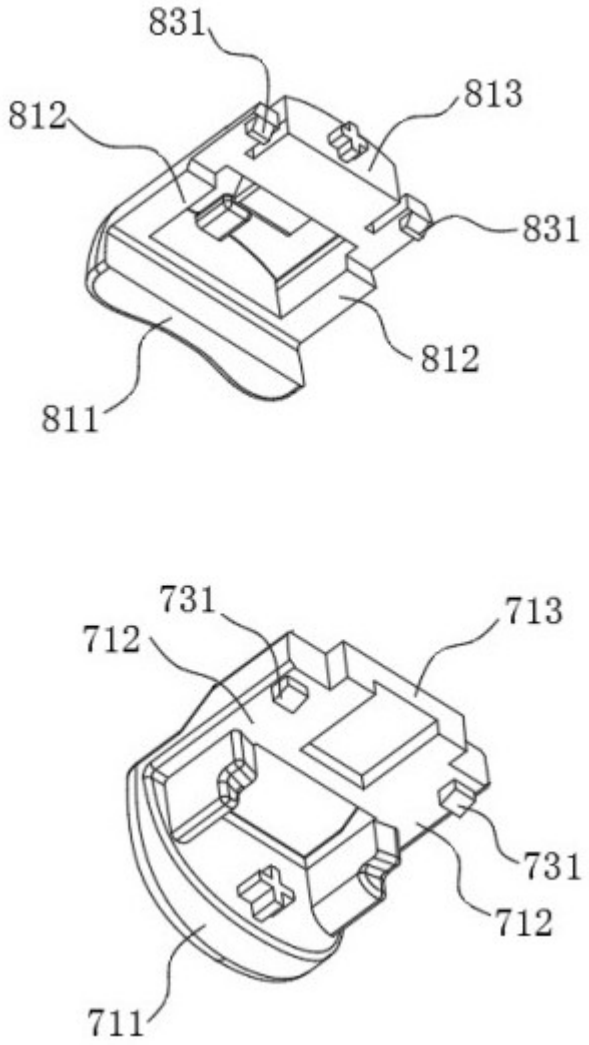

图 8

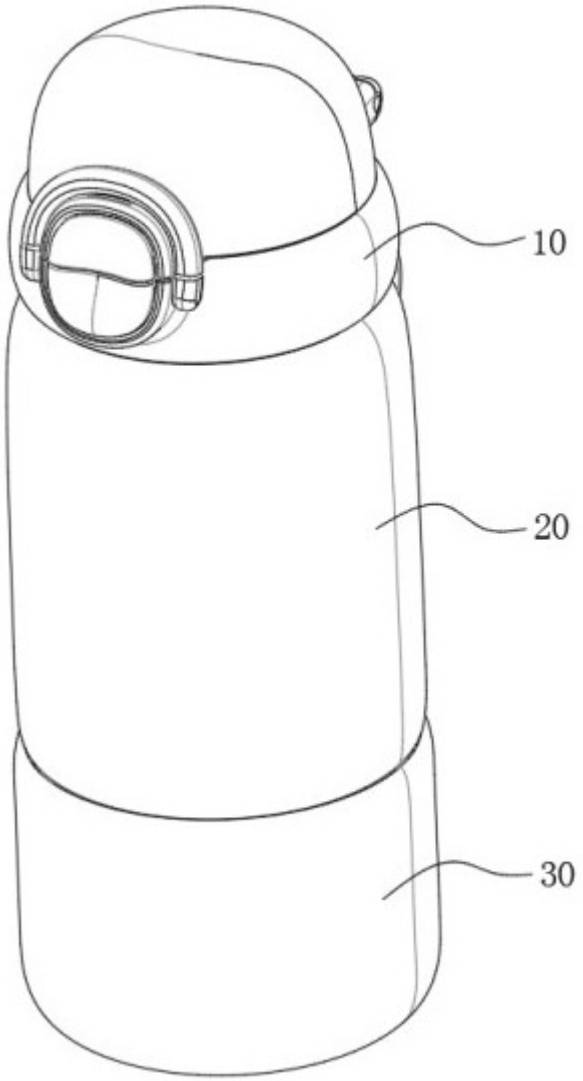

图 9

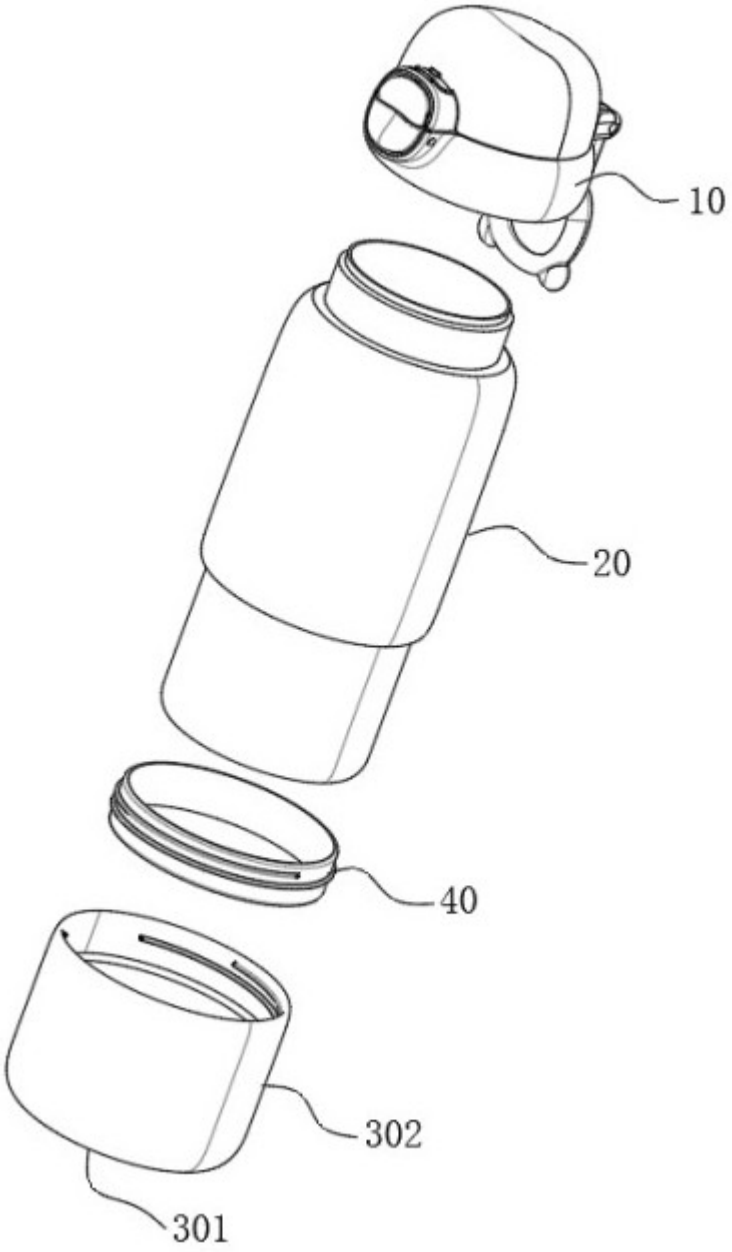

图 10