(19)国家知识产权局

(12)实用新型专利

(10)授权公告号 CN 222942025 U
(45)授权公告日 2025.06.06

(21)申请号 202421813615.1

(22)申请日 2024.07.29

(73)专利权人 广州航海学院
地址 510725 广东省广州市黄埔区红山三路101号

(72)发明人 汪艳辉 祝馨

(74)专利代理机构 广州新诺专利商标事务所有限公司 44100
专利代理师 许英伟

(51)Int.Cl.
A47C 7/54(2006.01)
A47C 7/38(2006.01)
A47C 7/46(2006.01)
A47C 7/62(2006.01)

权利要求书1页 说明书3页 附图2页

(54)实用新型名称

一种改良共用扶手的座椅

(57)摘要

本实用新型公开了一种改良共用扶手的座椅,属于座椅技术领域,包括:座椅主体;独立扶手和共用扶手,独立扶手和共用扶手均固定连接于座椅主体的右端,且共用扶手位于独立扶手的后侧;本实用新型通过增加U型头枕提高使用者颈部的舒适度,通过靠背垫和魔术贴的粘接从而便于调节靠背垫高低,以便于不同身高的人群可根据自己的身体比例进行调整,达到个人使用的最佳高度,然后通过电动伸缩杆调节支撑板的高低,并且通过两个支撑板避免了两张座椅共用一个扶手的尴尬与不便。

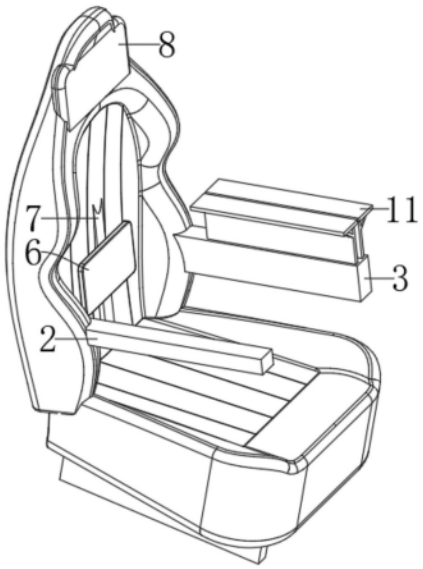

CN 222942025 U

1.一种改良共用扶手的座椅,其特征在于,包括:

座椅主体(1);

独立扶手(2)和共用扶手(3),所述独立扶手(2)和共用扶手(3)均固定连接于座椅主体(1)的右端,且共用扶手(3)位于独立扶手(2)的后侧;

容纳槽(4),所述容纳槽(4)开设于共用扶手(3)内;

滑孔(5),所述滑孔(5)设置为两个,两个所述滑孔(5)均开设于共用扶手(3)上;

支撑板(11),所述支撑板(11)设置为两个,两个所述支撑板(11)均设置于共用扶手(3)上;

伸缩机构,所述伸缩机构设置于容纳槽(4)内,且伸缩机构与两个支撑板(11)相连。

2.根据权利要求1所述的一种改良共用扶手的座椅,其特征在于:所述伸缩机构设置为两组,每组所述伸缩机构均包括电动伸缩杆(9)和滑板(10),所述电动伸缩杆(9)设置为两个,两个所述电动伸缩杆(9)均固定连接于容纳槽(4)内,所述滑板(10)固定连接于支撑板(11)和两个电动伸缩杆(9)的伸长端之间,所述滑板(10)活动插接于滑孔(5)内。

3.根据权利要求2所述的一种改良共用扶手的座椅,其特征在于:每组所述伸缩机构还包括支撑条(12),所述支撑条(12)设置为两个,两个所述支撑条(12)均固定连接于滑板(10)和支撑板(11)之间。

4.根据权利要求3所述的一种改良共用扶手的座椅,其特征在于:两个所述滑板(10)的内侧均固定连接有挡板(13)。

5.根据权利要求4所述的一种改良共用扶手的座椅,其特征在于:所述座椅主体(1)上固定连接有U型头枕(8)。

6.根据权利要求5所述的一种改良共用扶手的座椅,其特征在于:所述座椅主体(1)上固定连接有魔术贴(7),所述魔术贴(7)上粘接有靠背垫(6)。

一种改良共用扶手的座椅

技术领域

[0001] 本实用新型涉及座椅技术领域,更具体地说,涉及一种改良共用扶手的座椅。

背景技术

[0002] 座椅是一种家具或设备,用于供人们坐下或休息。座椅通常有靠背和坐垫,可用于家庭、办公室、车辆、公共场所等。座椅的设计和材料各不相同,可以根据不同的需求和用途选择合适的座椅。

[0003] 现有技术中公开了部分有座椅的专利文件,申请号为CN202322129997.8的中国专利,公开了一种汽车座椅,包括靠背和底座,所述靠背下方与底座连接,所述靠背上方通过连接杆与头枕连接,所述靠背内部开设有空腔,所述空腔底部设置有驱动电机,所述驱动电机通过齿轮组与调节组件连接。该汽车座椅通过在靠背内部设置有腰托轮,使得腰托轮可以提供腰部的支撑,有助于保持腰部的自然曲线和正确的坐姿,可以减轻腰部压力,减少腰部肌肉的疲劳和紧张,从而缓解腰部的不适和疼痛感,将腰托轮连接在靠背内部,不会因为驾驶员和乘客的移动,造成腰托滑落,可以提供持久的腰部支撑,并且通过调节组件可以调节腰托轮的高度,使得可以根据不同人员的需求以及个人喜好进行调整和移动位置,增强了座椅的实用性。

[0004] 在很多共用场所安装的连排座椅都是共用一个扶手,如果乘坐时间较长,而邻座的人又不是熟人,通常会有比较尴尬或者舒适度受到影响的问题,本发明就是解决这种情况的发生,提高使用者的舒适度,为此我们提出一种改良共用扶手的座椅。

实用新型内容

[0005] 要解决的技术问题

[0006] 针对现有技术中存在的问题,本实用新型的目的在于提供一种改良共用扶手的座椅,本实用新型通过增加U型头枕提高使用者颈部的舒适度,通过靠背垫和魔术贴的粘接从而便于调节靠背垫高低,以便于不同身高的人群可根据自己的身体比例进行调整,达到个人使用的最佳高度,然后通过电动伸缩杆调节支撑板的高低,并且通过两个支撑板避免了两张座椅共用一个扶手的尴尬与不便。

[0007] 技术方案

[0008] 为解决上述问题,本实用新型采用如下的技术方案:

[0009] 一种改良共用扶手的座椅,包括:

[0010] 座椅主体;

[0011] 独立扶手和共用扶手,所述独立扶手和共用扶手均固定连接于座椅主体的右端,且共用扶手位于独立扶手的后侧;

[0012] 容纳槽,所述容纳槽开设于共用扶手内;

[0013] 滑孔,所述滑孔设置为两个,两个所述滑孔均开设于共用扶手上;

[0014] 支撑板,所述支撑板设置为两个,两个所述支撑板均设置于共用扶手上;

[0015] 伸缩机构,所述伸缩机构设置于容纳槽内,且伸缩机构与两个支撑板相连。

[0016] 作为本实用新型的一种优选方案,所述伸缩机构设置为两组,每组所述伸缩机构均包括电动伸缩杆和滑板,所述电动伸缩杆设置为两个,两个所述电动伸缩杆均固定连接于容纳槽内,所述滑板固定连接于支撑板和两个电动伸缩杆的伸长端之间,所述滑板活动插接于滑孔内。

[0017] 作为本实用新型的一种优选方案,每组所述伸缩机构还包括支撑条,所述支撑条设置为两个,两个所述支撑条均固定连接于滑板和支撑板之间。

[0018] 作为本实用新型的一种优选方案,两个所述滑板的内侧均固定连接有挡板。

[0019] 作为本实用新型的一种优选方案,所述座椅主体上固定连接有U型头枕。

[0020] 作为本实用新型的一种优选方案,所述座椅主体上固定连接有魔术贴,所述魔术贴上粘接有靠背垫。

[0021] 有益效果

[0022] 相比于现有技术,本实用新型的优点在于:

[0023] (1)本方案中,通过增加U型头枕提高使用者颈部的舒适度,通过靠背垫和魔术贴的粘接从而便于调节靠背垫高低,以便于不同身高的人群可根据自己的身体比例进行调整,达到个人使用的最佳高度,然后通过电动伸缩杆调节支撑板的高低,并且通过两个支撑板避免了两张座椅共用一个扶手的尴尬与不便。

[0024] (2)本方案中,挡板是为了便于放置滑板从容纳槽内脱离的。

附图说明

[0025] 图1为本实用新型的主视立体图;

[0026] 图2为本实用新型的整体爆炸图;

[0027] 图3为本实用新型的共用扶手剖视图;

[0028] 图4为本实用新型的支撑板示意图。

[0029] 图中标号说明:

[0030] 1、座椅主体;2、独立扶手;3、共用扶手;4、容纳槽;5、滑孔;6、靠背垫;7、魔术贴;8、U型头枕;9、电动伸缩杆;10、滑板;11、支撑板;12、支撑条;13、挡板。

具体实施方式

[0031] 下面将结合本实用新型实施例中的附图对本实用新型实施例中的技术方案进行清楚、完整地描述。显然,所描述的实施例仅仅是本实用新型一部分实施例,而不是全部的实施例,基于本实用新型中的实施例,本领域普通技术人员在没有做出创造性劳动前提下所获得的所有其他实施例,都属于本实用新型保护的范围。

[0032] 实施例:

[0033] 请参阅图1-图4,一种改良共用扶手的座椅,包括:

[0034] 座椅主体1;

[0035] 独立扶手2和共用扶手3,独立扶手2和共用扶手3均固定连接于座椅主体1的右端,且共用扶手3位于独立扶手2的后侧;

[0036] 容纳槽4,容纳槽4开设于共用扶手3内;

[0037] 滑孔5,滑孔5设置为两个,两个滑孔5均开设于共用扶手3上;

[0038] 支撑板11,支撑板11设置为两个,两个支撑板11均设置于共用扶手3上。

[0039] 本实施例中,独立扶手2和共用扶手3都是为了便于手扶的,容纳槽4的开设是为了便于容纳身上机构的,滑孔5是为了便于滑板10插接的,支撑板11是为了便于放置手臂的,本实用新型通过增加U型头枕8提高使用者颈部的舒适度,通过靠背垫6和魔术贴7的粘接从而便于调节靠背垫6高低,以便于不同身高的人群可根据自己的身体比例进行调整,达到个人使用的最佳高度,然后通过电动伸缩杆9调节支撑板11的高低,并且通过两个支撑板11避免了两张座椅共用一个扶手的尴尬与不便。

[0040] 具体的,伸缩机构设置为两组,每组伸缩机构均包括电动伸缩杆9和滑板10,电动伸缩杆9设置为两个,两个电动伸缩杆9均固定连接于容纳槽4内,滑板10固定连接于支撑板11和两个电动伸缩杆9的伸长端之间,滑板10活动插接于滑孔5内。

[0041] 本实施例中,启动电动伸缩杆9的伸长端伸长,通过电动伸缩杆9的伸长端伸长推动滑板10移动,通过滑板10的移动推动支撑板11移动,从而调节支撑板11的高度,从而优化了使用便捷性。

[0042] 具体的,每组伸缩机构还包括支撑条12,支撑条12设置为两个,两个支撑条12均固定连接于滑板10和支撑板11之间。

[0043] 本实施例中,支撑条12是为了便于支撑支撑板11的。

[0044] 具体的,两个滑板10的内侧均固定连接有挡板13。

[0045] 本实施例中,挡板13是为了便于放置滑板10从容纳槽4内脱离的。

[0046] 具体的,座椅主体1上固定连接有U型头枕8。

[0047] 本实施例中,座椅主体1上固定连接有U型头枕8,通过增加U型头枕8提高使用者颈部的舒适度。

[0048] 具体的,座椅主体1上固定连接有魔术贴7,魔术贴7上粘接有靠背垫6。

[0049] 本实施例中,靠背垫6是为了便于固定使用者背靠的,魔术贴7是为了便于和靠背垫6粘接的,通过靠背垫6和魔术贴7的粘接从而便于调节靠背垫6高低,以便于不同身高的人群可根据自己的身体比例进行调整,达到个人使用的最佳高度。

[0050] 工作原理:通过增加U型头枕8提高使用者颈部的舒适度,通过靠背垫6和魔术贴7的粘接从而便于调节靠背垫6高低,以便于不同身高的人群可根据自己的身体比例进行调整,达到个人使用的最佳高度,然后通过电动伸缩杆9调节支撑板11的高低,并且通过两个支撑板11避免了两张座椅共用一个扶手的尴尬与不便。

[0051] 以上所述,仅为本实用新型较佳的具体实施方式,但本实用新型的保护范围并不局限于此,任何熟悉本技术领域的技术人员在本实用新型揭露的技术范围内,根据本实用新型的技术方案及其改进构思加以等同替换或改变,都应涵盖在本实用新型的保护范围内。

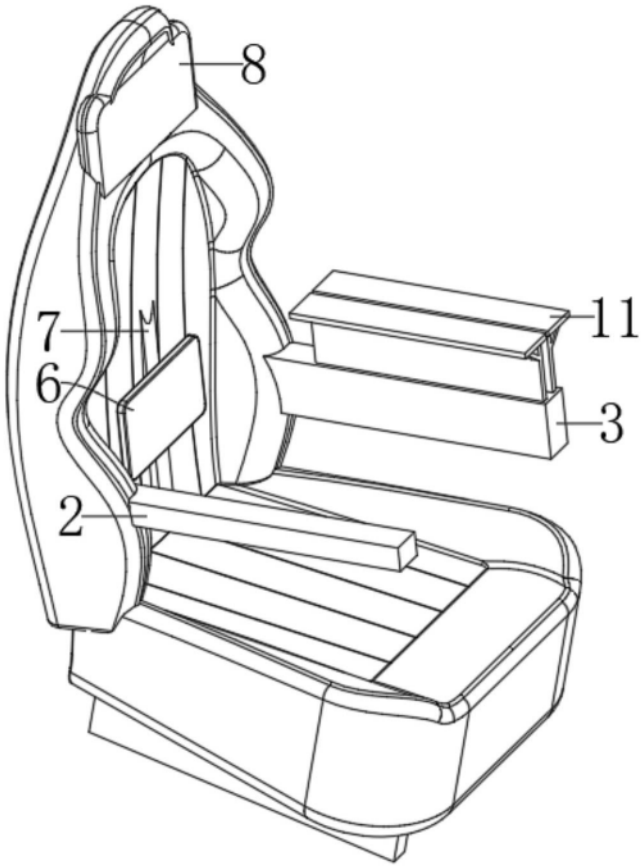

图1

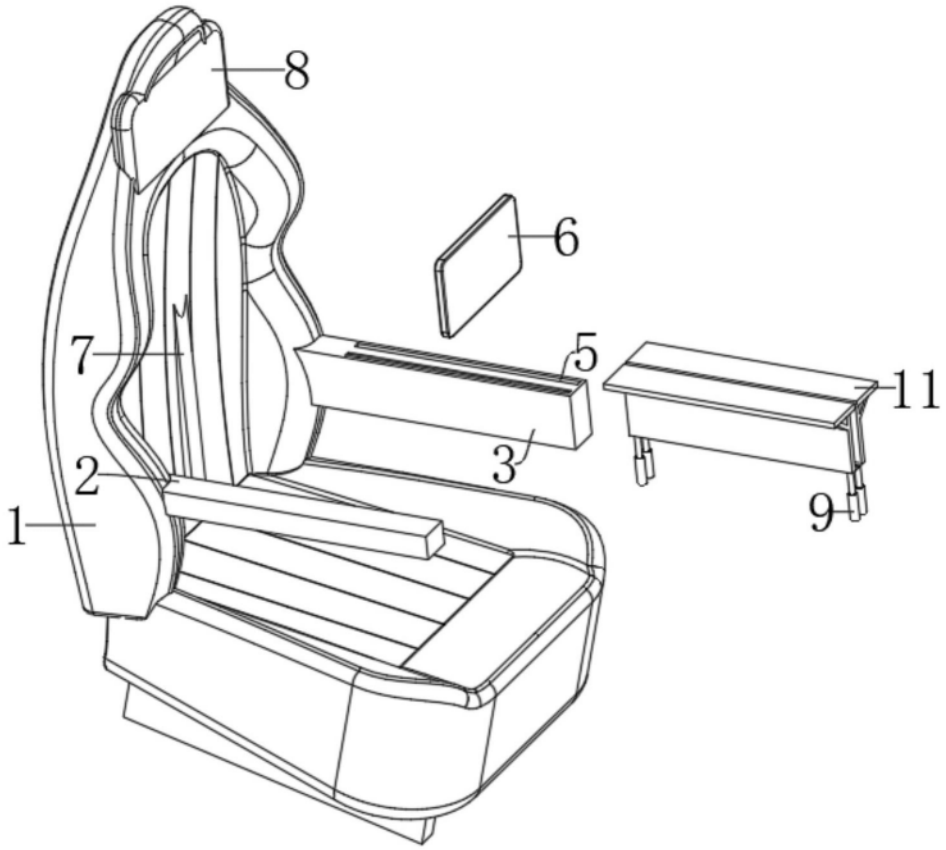

图2

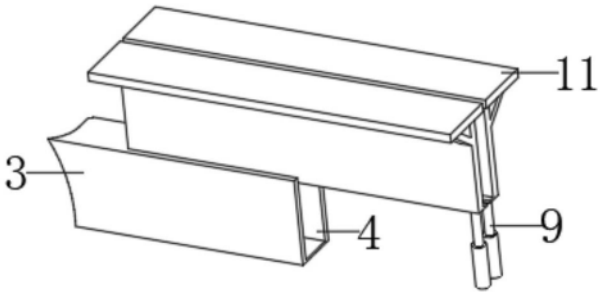

图3

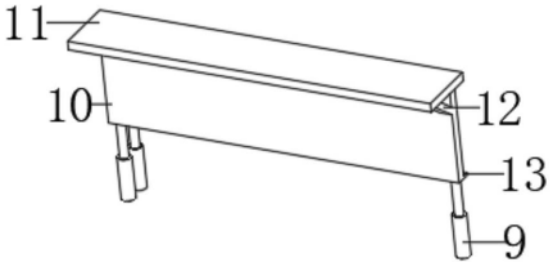

图4