(19)中华人民共和国国家知识产权局

(12)实用新型专利

(10)授权公告号 CN 208727570 U
(45)授权公告日 2019.04.12

(21)申请号 201821264704.X

(22)申请日 2018.08.01

(73)专利权人 湖南省人民医院
地址 410000 湖南省长沙市芙蓉区解放西路61号
专利权人 胡琴

(72)发明人 胡琴 隆艳飞 周煦 王兰

(74)专利代理机构 长沙朕扬知识产权代理事务所(普通合伙) 43213
代理人 文立兴

(51)Int.Cl.
B01L 9/06(2006.01)

权利要求书1页 说明书3页 附图2页

(54)实用新型名称

一种血标本试管架

(57)摘要

本实用新型公开了一种血标本试管架，包括限位板、底板和支撑杆，信息条限位板通过信息条支撑杆与信息条底板连接，信息条限位板上均布有用于插接血标本试管的试管通孔，信息条底板的上侧设置有与信息条试管通孔对应的试管，所述底板的上侧设置有计时器。本实用新型能够实现多个试管架的叠放，从而实现了试管架的容量的扩大，不仅便于拿取搬运，也可统一管理和保存；同时还能兼顾采血过程中的血培养瓶采血的任务，通过可插放信息条的T型槽，在信息条上对应每个试管通孔填写患者床号、姓名等基本信息，同时不同信息条采用不同的颜色以便于区分，从而使患者信息与试管一一对应。

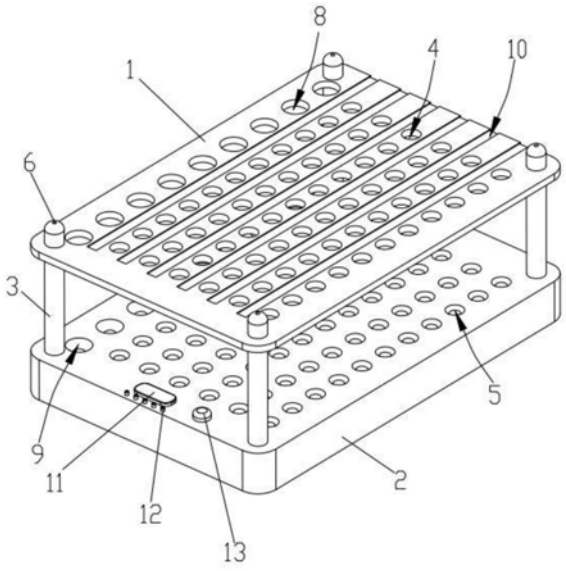

CN 208727570 U

1.一种血标本试管架,其特征在于,包括限位板(1)、底板(2)和支撑杆(3),所述限位板(1)通过所述支撑杆(3)与所述底板(2)连接,所述限位板(1)上均布有用于插接血标本试管的试管通孔(4),所述底板(2)的上侧设置有与所述试管通孔(4)对应的试管沉孔(5),所述限位板(1)的上侧设置有插杆(6),所述底板(2)的下侧设置有与所述插杆(6)对应的插孔(7),所述底板(2)的上侧设置有计时器(11)。

2.根据权利要求1所述的血标本试管架,其特征在于,所述限位板(1)上还设置有用于插接血培养瓶的培养瓶通孔(8),所述底板(2)上设置有与所述培养瓶通孔(8)对应的培养瓶沉孔(9),所述培养瓶通孔(8)的内径大于所述试管通孔(4)的内径。

3.根据权利要求2所述的血标本试管架,其特征在于,所述限位板(1)上的试管通孔(4)和培养瓶通孔(8)呈横纵方向均布,且所述试管通孔(4)和培养瓶通孔(8)的一侧设置有用于插放信息条的T型槽(10)。

4.根据权利要求1所述的血标本试管架,其特征在于,所述计时器(11)的一侧设置有多个调节所述计时器(11)的调节按钮(12)。

5.根据权利要求1所述的血标本试管架,其特征在于,所述底板(2)的上侧还设置有报警器(13),所述报警器(13)与所述计时器(11)连接。

6.根据权利要求1-5任一所述的血标本试管架,其特征在于,所述底板(2)的下侧还设置有一容腔(14),所述容腔(14)的边缘延伸至所述插孔(7)附近。

7.根据权利要求1-5任一所述的血标本试管架,其特征在于,所述插杆(6)的外侧设置有1-1.5mm的橡胶层,覆盖有橡胶层的所述插杆(6)的外径比所述插孔(7)的内径大0.8-1.2mm。

一种血标本试管架

技术领域

[0001] 本实用新型涉及医疗器械领域，尤其涉及一种血标本试管架。

背景技术

[0002] 在临床实践中，血标本的采集是一项常规的护理操作，随着血液检查项目的增加，医护人员每天面临很大的采血任务量，传统的试管架上无对应的患者信息，如姓名床号等，同时患者的试管架分散放置，识别度不高，容易发拿取错误，同时，现有的试管架只能单个拿取，不能实现叠放或者扩容，当面多较多数量的采血任务时，拿取非常不便，同时，在医护人员的采血过程中，存在由于工作量大、临时工作安排(比如患者的紧急病况)，而耽误采血工作，延长了血标本的放置时间，而研究表明，血标本采集后如果没有及时保存或者检验(通常的有效时间为0.5-1小时)，血标本中的成分尤其血糖会降低，导致测量不准或者数据失真，从而影响患者的治疗效果。

实用新型内容

[0003] 本实用新型目的在于提供一种在可叠放、便于识别、能实现报警提醒的血标本试管架，从而解决上述问题。

[0004] 为实现上述目的，本实用新型公开了一种血标本试管架，包括限位板、底板和支撑杆，所述限位板通过所述支撑杆与所述底板连接，所述限位板上均布有用于插接血标本试管的试管通孔，所述底板的上侧设置有与所述试管通孔对应的试管沉孔，所述限位板的上侧设置有插杆，所述底板的下侧设置有与所述插杆对应的插孔，所述底板的上侧设置有计时器。

[0005] 进一步的，所述限位板上还设置有用于插接血培养瓶的培养瓶通孔，所述底板上设置有与所述培养瓶通孔对应的培养瓶沉孔，所述培养瓶通孔的内径大于所述试管通孔的内径。

[0006] 进一步的，所述限位板上的试管通孔和培养瓶通孔呈横纵方向均布，且所述试管通孔和培养瓶通孔的一侧设置有用于插放信息条的T型槽。

[0007] 进一步的，所述计时器的一侧设置有多个调节所述计时器的调节按钮。

[0008] 进一步的，所述底板的上侧还设置有报警器，所述报警器与所述计时器连接。

[0009] 进一步的，所述底板的下侧还设置有一容腔，所述容腔的边缘延伸至所述插孔附近。

[0010] 进一步的，所述插杆的外侧设置有1-1.5mm的橡胶层，覆盖有橡胶层的所述插杆的外径比所述插孔的内径大0.8-1.2mm。

[0011] 与现有技术相比，本实用新型的优点在于：

[0012] 本实用新型能够实现多个试管架的叠放，从而实现了试管架的容量的扩大，不仅便于拿取搬运，也可统一管理和保存；同时还能兼顾采血过程中的血培养瓶采血的任务，通过可插放信息条的T型槽，在信息条上对应每个试管通孔填写患者床号、姓名等基本信息，

同时不同信息条采用不同的颜色以便于区分，从而使患者信息与试管一一对应；医护人员开始采血时，按下另一个调节按钮开始计时，当达到设置安全时间阈值时，报警器即开始报警，提醒医护人员注意保存血标本或者开始检验血标本，从而方式因时间的耽误而导致血标本失效。

[0013] 下面将参照附图，对本实用新型作进一步详细的说明。

附图说明

[0014] 构成本申请的一部分的附图用来提供对本实用新型的进一步理解，本实用新型的示意性实施例及其说明用于解释本实用新型，并不构成对本实用新型的不当限定。在附图中：

[0015] 图1是本实用新型实施例公开的血标本试管架的第一轴测示意图；

[0016] 图2是本实用新型实施例公开的血标本试管架的第二轴测示意图；

[0017] 图3是本实用新型实施例公开的血标本试管架的主视示意图。

[0018] 图例说明：

[0019] 1、限位板；2、底板；3、支撑杆；4、试管通孔；5、试管沉孔；6、插杆；7、插孔；8、培养瓶通孔；9、培养瓶沉孔；10、T型槽；11、计时器；12、调节按钮；13、报警器；14、容腔。

具体实施方式

[0020] 以下结合附图对本实用新型的实施例进行详细说明，但是本实用新型可以由权利要求限定和覆盖的多种不同方式实施。

[0021] 如图1-图3所示，本实用新型公开了一种血标本试管架，包括限位板1、底板2和支撑杆3，支撑杆3位于试管架四周的边缘，且两端分别连接限位板1和底板，可以通过插接固定的方式(方便拆卸和清洗)，限位板1上均布有用于插接血标本试管的试管通孔4，底板2的上侧设置有与试管通孔4对应的试管沉孔5，在使用时，试管通孔4对血标本试管的管口进行限位，而试管沉孔5则对血标本试管的底部进行限位，其中，试管沉孔5的底部为与血标本试管的圆弧底部匹配的圆弧状沉孔，从而能够更好地与试管沉孔5匹配，从而能够更好地对血标本试管进行限位。为了能够实现试管架的叠放，从而扩大单个医护人员的采血量，在本实施例中，限位板1的上侧设置有插杆6，底板2的下侧设置有与插杆6对应的插孔7，当一个试管架全部插满时，可以将另一个试管架的插孔7对准先一个试管架的插杆6，插接固定后即可连续使用，不仅便于拿取搬运，也可统一管理和保存，在本实施例中，插杆6的外侧设置有1-1.5mm的橡胶层，覆盖有橡胶层的插杆6的外径比插孔7的内径大0.8-1.2mm，便于插杆6插入插孔7后的挤压固定。在本实施例中，底板2的下侧设置有一容腔14，当试管架叠放时，露出限位板1的试管的头部可置于该容腔14内。

[0022] 在临床实践中，通常在试管采血的同时还需要完成血培养瓶采血的任务，为此，在本实施例中，限位板1上还设置有用于插接血培养瓶的培养瓶通孔8，底板2上设置有与培养瓶通孔8对应的培养瓶沉孔9，在实际开孔设置时，培养瓶通孔8的内径大于试管通孔4的内径。

[0023] 在本实施例中，为了便于区分不同的试管或者培养瓶，防止医护人员拿错，本试管架在具体设置时，限位板1上的试管通孔4和培养瓶通孔8呈横纵方向均布，且试管通孔4和

培养瓶通孔8的一侧设置有用于插放信息条的T型槽10，其中信息条上对应每个试管通孔4可以填写患者床号、姓名等基本信息，同时不同信息条采用不同的颜色以便于区分。

[0024] 在医护人员的采血过程中，存在由于工作量大、临时工作安排(比如患者的紧急病况)，而耽误采血工作，延长了血标本的放置时间，而研究表明，血标本采集后如果没有及时保存或者检验(通常的有效时间为0.5-1小时)，血标本中的成分尤其血糖会降低，导致测量不准或者数据失真，从而影响患者的治疗效果，为此，在本实施例的试管架上还设置有时间提醒报警装置，即在底板2的上侧设置有一计时器11，计时器11的一侧设置有多个调节计时器11的调节按钮12。同时，底板2的上侧还设置有报警器13，报警器13与计时器11连接，采血开始时，即通过调节按钮12设置一个安全时间阈值，比如0.5小时，当医护人员开始采血时，按下另一个调节按钮12开始计时，当达到0.5小时时，报警器13即开始报警，提醒医护人员注意保存血标本或者开始检验血标本，从而方式因时间的耽误而导致血标本失效。

[0025] 以上仅为本实用新型的优选实施例而已，并不用于限制本实用新型，对于本领域的技术人员来说，本实用新型可以有各种更改和变化。凡在本实用新型的精神和原则之内，所作的任何修改、等同替换、改进等，均应包含在本实用新型的保护范围之内。

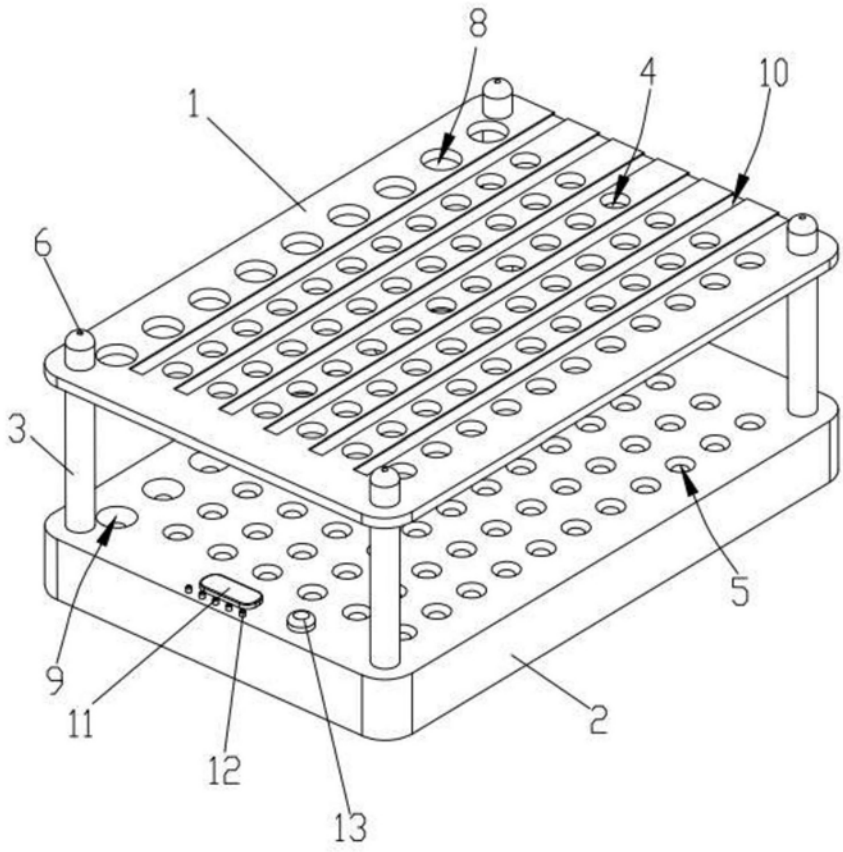

图1

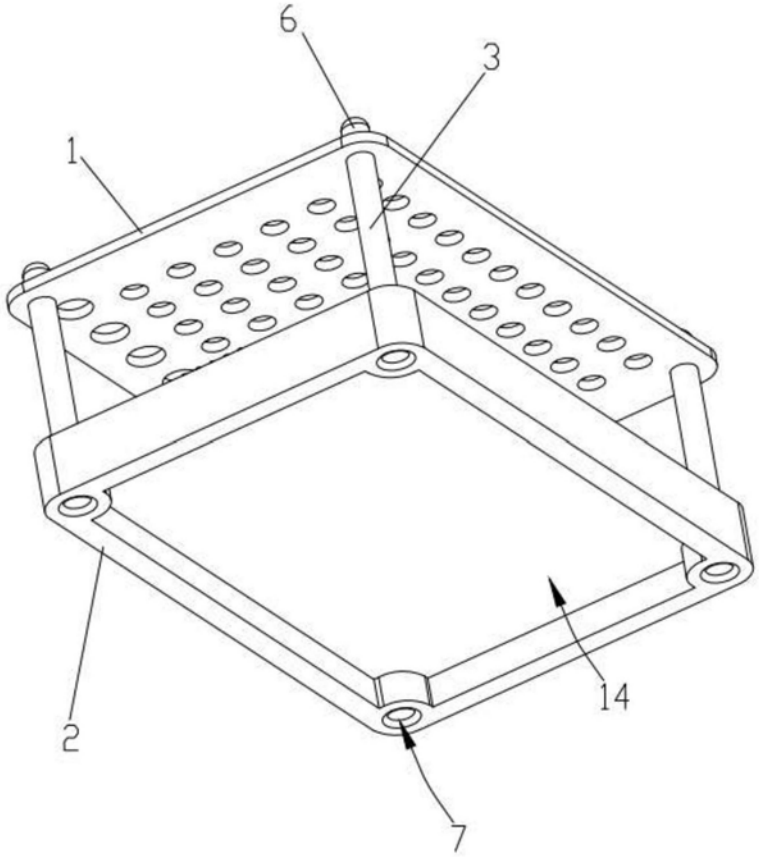

图2

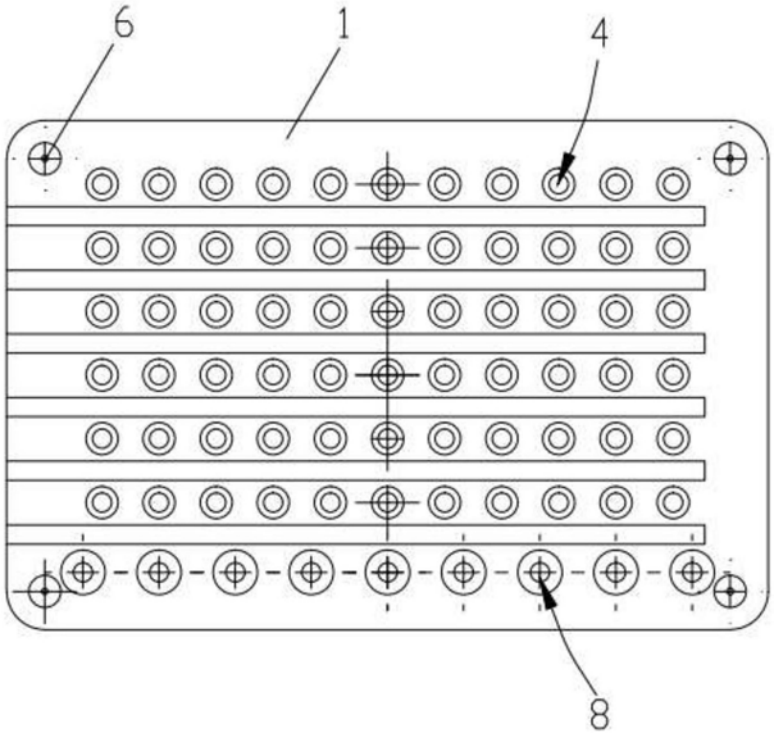

图3