(19)中华人民共和国国家知识产权局

(12)实用新型专利

(10)授权公告号 CN 211344259 U
(45)授权公告日 2020.08.25

(21)申请号 201921255432.1

(22)申请日 2019.08.05

(73)专利权人 广东新耀建设有限公司
地址 528000 广东省佛山市南海区桂城街道桂平中路65号鸿晖都市产业新城2栋309房(住所申报)

(72)发明人 林凌彬

(74)专利代理机构 深圳叁众知识产权代理事务所(普通合伙) 44434
代理人 张娜

(51)Int.Cl.
F16L 3/237(2006.01)
F16L 3/16(2006.01)

权利要求书1页 说明书2页 附图1页

(54)实用新型名称

一种管道辅助连接装置

(57)摘要

本实用新型提供一种管道辅助连接装置,包括连接套环,连接套环的一端开有若干第一螺纹孔,另一端开有与第一螺纹孔相配合的圆形孔,第一螺纹孔与圆形孔用第一销钉连接,连接套环与第一、第二连接板连接,第一连接板的另一端与第一横板连接,第一横板表面上开有第一圆孔,第二连接板的另一端与第二横板连接,其表面有若干与第一圆孔相配合的第三圆孔,第一横板与第二横板通过第二销钉互相连接,第二销钉穿过第一、第三圆孔将第一横板与第二横板连在一起。本实用新型利用两个连接套环可将辅助管道连接,尤其对于两根平行管道的弯道处需要连接时适用,且连接套环具有可调节的螺丝孔,使本装置适用于不同管径的管道连接,本装置简单实用,造价低廉。

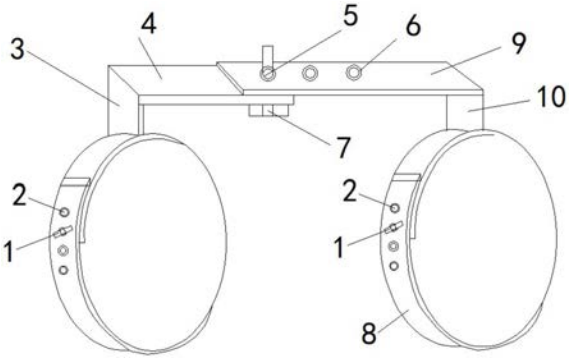

CN 211344259 U

1.一种管道辅助连接装置,其特征在于,包括连接套环(8),所述连接套环(8)的一端开有若干第一螺纹孔(2),另一端开有与第一螺纹孔(2)相配合的圆形孔,所述第一螺纹孔(2)与圆形孔用第一销钉(1)连接,所述连接套环(8)分别与第一连接板(3)和第二连接板(10)连接,所述第一连接板(3)的另一端与第一横板(4)连接,所述第一横板(4)表面上开有第一圆孔(5),所述第二连接板(10)的另一端与第二横板(9)连接,所述第二横板(9)的表面开有若干与第一圆孔(5)相配合的第三圆孔(6),所述第一横板(4)与第二横板(9)通过第二销钉(7)互相连接,所述第二销钉(7)可穿过第一圆孔(5)和第三圆孔(6)将第一横板(4)与第二横板(9)连接在一起。

2.根据权利要求1所述的一种管道辅助连接装置,其特征在于,所述第一连接板(3)与所述连接套环(8)垂直连接,所述第一连接板(3)与所述第一横板(4)水平连接。

3.根据权利要求1所述的一种管道辅助连接装置,其特征在于,所述第二连接板(10)与所述连接套环(8)垂直连接,所述第二连接板(10)与所述第二横板(9)水平连接。

一种管道辅助连接装置

技术领域

[0001] 本实用新型涉及管道设备技术领域，尤其是涉及一种管道辅助连接装置。

背景技术

[0002] 管道是用管子、管子联接件和阀门等联接成的用于输送气体、液体或带固体颗粒的流体的装置。通常，流体经鼓风机、压缩机、泵和锅炉等增压后，从管道的高压处流向低压处，也可利用流体自身的压力或重力输送。管道的用途很广泛，主要用在给水、排水、供热、供煤气、长距离输送石油和天然气、农业灌溉、水力工程和各种工业装置中。但现有技术使用时，在对管道进行连接时常常采用，电容连接、法兰连接等等，连接时需要对管道大小进行预估配合，并且安装步骤相对较多，安装麻烦，尤其对平行管道需要连接，在加装弯头时，往往束手无策。

实用新型内容

[0003] 本实用新型克服了现有技术的缺陷，解决现有现有管道连接装置结构复杂的问题，提供了一种管道辅助连接装置，利用两个连接套环可将辅助管道连接，尤其对于两根平行管道需要连接的时候适用，并且连接套环具有可调节的螺丝孔，使本装置适用于不同管径的管道连接，同时本装置造价低廉、简单实用，运用起来十分方便。

[0004] 本实用新型的技术方案是：一种管道辅助连接装置，包括连接套环，连接套环的一端开有若干第一螺纹孔，另一端开有与第一螺纹孔相配合的圆形孔，第一螺纹孔与圆形孔用第一销钉连接，连接套环分别与第一连接板和第二连接板连接，第一连接板的另一端与第一横板连接，第一横板表面上开有第一圆孔，第二连接板的另一端与第二横板连接，第二横板的表面开有若干与第一圆孔相配合的第三圆孔，第一横板与第二横板通过第二销钉互相连接，第二销钉可穿过第一圆孔和第三圆孔将第一横板与第二横板连接在一起。

[0005] 进一步地，第一连接板与连接套环垂直连接，第一连接板与所述第一横板水平连接。

[0006] 进一步地，第二连接板与连接套环垂直连接，第二连接板与所述第二横板水平连接。

[0007] 本实用新型的工作原理：本装置主要适用于两根平行管道需要连接，在两根平行管道之间加装管道或者弯头时，事先根据两根平行管道的直径大小，调整好连接套环的口径，然后将连接套环套在两根平行管道上，这样两根平行管道就不会因为重量不一样或者其他外界因素影响而不在一个水平面上，通过连接套环的辅助将两根平行管道固定在同一水平面，方便工作人员进行焊接以及其他工作。由于第一横板与第二横板通过第二销钉互相连接，第二销钉可穿过第一圆孔和第三圆孔将第一横板与第二横板连接在一起，这样设置可以调整两根平行管道之间的距离，省时省力，方便快捷。

[0008] 该实用新型的技术方案的技术效果为：本实用新型利用两个连接套环可将辅助管道连接，尤其对于两根平行管道的弯道处需要连接时适用，且连接套环具有可调节的螺丝

孔，使本装置适用于不同管径的管道连接，本装置简单实用，造价低廉，省时省力，方便快捷。

附图说明

[0009] 图1是本实用新型一种管道辅助连接装置的结构示意图。

[0010] 图中，1.第一销钉，2.第一螺纹孔，3.第一连接板，4.第一横板，5.第一圆孔，6.第三圆孔，7.第二销钉，8.连接套环，9.第二横板，10.第二连接板。

具体实施方式

[0011] 下面，结合附图以及具体实施方式，对实用新型做出进一步地描述：

[0012] 如图1所示，一种管道辅助连接装置，包括连接套环8，连接套环8的一端开有若干第一螺纹孔2，另一端开有与第一螺纹孔2相配合的圆形孔，第一螺纹孔2与圆形孔用第一销钉1连接，连接套环8分别与第一连接板3和第二连接板10连接，第一连接板3的另一端与第一横板4连接，第一横板4表面上开有第一圆孔5，第二连接板10的另一端与第二横板9连接，第二横板9 的表面开有若干与第一圆孔5相配合的第三圆孔6，第一横板4与第二横板9 通过第二销钉7互相连接，第二销钉7可穿过第一圆孔5和第三圆孔6将第一横板4与第二横板9连接在一起。

[0013] 第一连接板3与连接套环8垂直连接，第一连接板3与第一横板4水平连接。

[0014] 第二连接板10与连接套环8垂直连接，第二连接板10与第二横板9水平连接。

[0015] 本装置主要适用于两根平行管道需要连接，在两根平行管道之间加装管道或者弯头时，事先根据两根平行管道的直径大小，调整好连接套环8的口径，然后将连接套环8套在两根平行管道上，这样两根平行管道就不会因为重量不一样或者其他外界因素影响而不在一个水平面上，通过连接套环8的辅助将两根平行管道固定在同一水平面，方便工作人员进行焊接以及其他工作。由于第一横板4与第二横板9通过第二销钉7互相连接，第二销钉7可穿过第一圆孔 5和第三圆孔6将第一横板4与第二横板9连接在一起，这样设置可以调整两根平行管道之间的距离，省时省力，方便快捷。

[0016] 最后应说明的是：以上实施例仅用以说明本实用新型的技术方案，而非对其限制；尽管参照前述实施例对本实用新型进行了详细的说明，本领域的普通技术人员应当理解：其依然可以对前述实施例所记载的技术方案进行修改，或者对其中部分或者全部技术特征进行等同替换；而这些修改或者替换，并不使相应技术方案的本质脱离本实用新型实施例技术方案的范围。

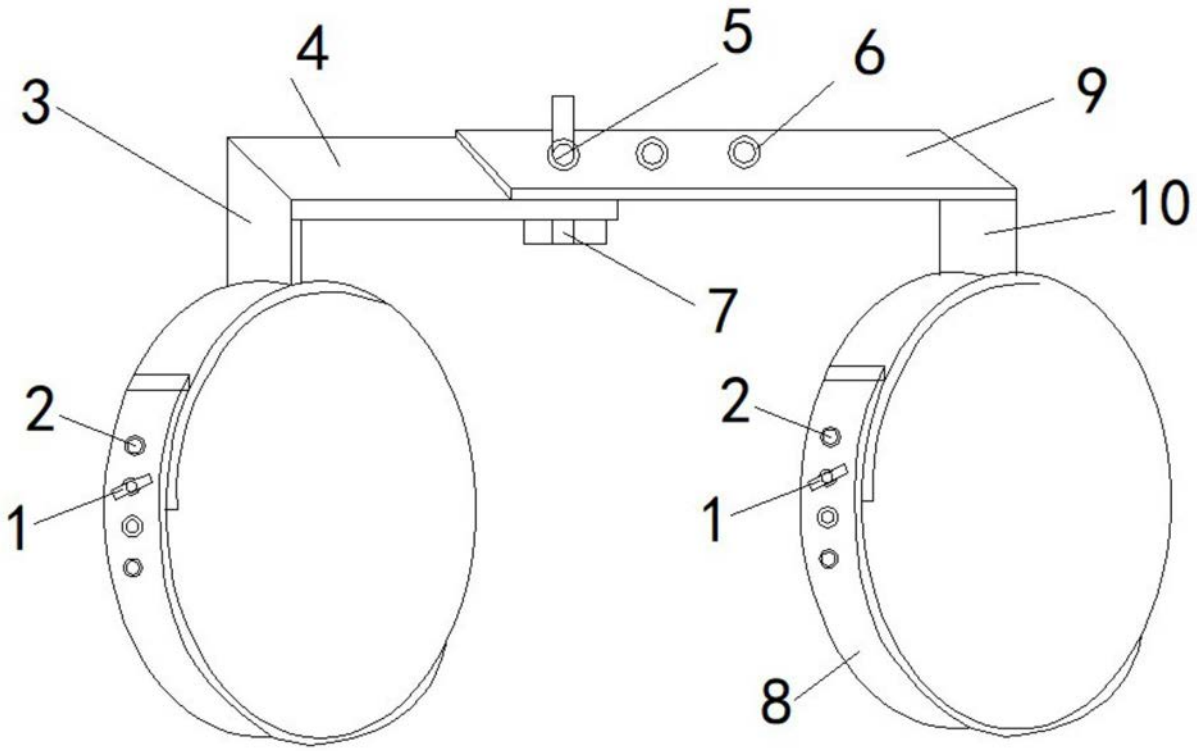

图1