(19)国家知识产权局

(12)实用新型专利

(10)授权公告号 CN 219357162 U
(45)授权公告日 2023.07.18

(21)申请号 202320677823.2

(22)申请日 2023.03.31

(73)专利权人 河南省卫华包装有限公司
地址 453000 河南省新乡市原阳县产业集聚区工纬五路与张仓路交叉口

(72)发明人 张坤 王方雄

(74)专利代理机构 河南德睿智信知识产权代理有限公司 41220
专利代理师 赵连芳

(51)Int.Cl.
B08B 3/02(2006.01)
B08B 13/00(2006.01)

权利要求书1页 说明书3页 附图4页

(54)实用新型名称

一种功能膜生产用多粒子拌料机

(57)摘要

本实用新型提供一种功能膜生产用多粒子拌料机，包括外壳，所述外壳的顶部连接有顶盖，所述顶盖的顶部开设有进料口，所述外壳的底部安装有电机，所述电机的输出端连接有转动杆，所述转动杆的外壁连接有多个搅拌扇叶，所述转动杆的外壁连接有两个连接块，两个所述连接块的两端分别连接有一个连接杆，所述连接杆的另一端固定连接有安装架，所述安装架的一侧转动连接有辊轴；本实用新型通过启动电机带动转动杆进行转动，使得多个搅拌扇叶对外壳内部的多粒子进行搅拌，且多个搅拌扇叶在搅拌期间连接块与连接杆会带动安装架一同进行转动，同时两个辊轴也会沿着外壳的内壁进行转动，从而能够深度的对多粒子颗粒进行搅拌，避免出现搅拌不均匀的现象发生。

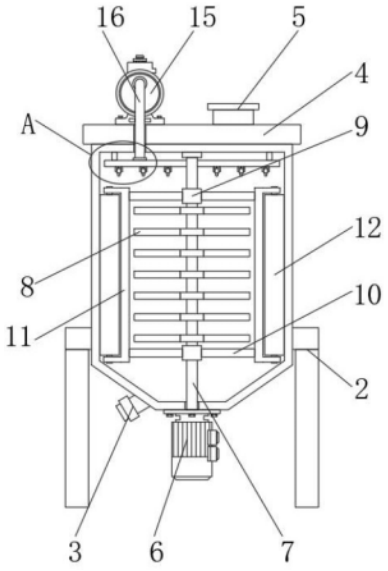

CN 219357162 U

1.一种功能膜生产用多粒子拌料机,包括外壳(1),其特征在于:所述外壳(1)的外壁安装有支撑架(2),所述外壳(1)的底部安装有电磁出料阀门(3),所述外壳(1)的顶部连接有顶盖(4),所述顶盖(4)的顶部开设有进料口(5),所述外壳(1)的底部安装有电机(6),所述电机(6)的输出端连接有转动杆(7),所述转动杆(7)的外壁连接有多个搅拌扇叶(8),所述转动杆(7)的外壁连接有两个连接块(9),两个所述连接块(9)的两端分别连接有一个连接杆(10),所述连接杆(10)的另一端固定连接有安装架(11),所述安装架(11)的一侧转动连接有辊轴(12);

所述外壳(1)的内部安装有喷水架(13),所述喷水架(13)的底部安装有多个喷头(14),所述顶盖(4)的顶部安装有水泵(15),所述水泵(15)的输出端连接有第一管道(16),所述水泵(15)的输入端连接有第二管道(17),所述第二管道(17)的另一端连接有蓄水箱(18)。

2.如权利要求1所述的一种功能膜生产用多粒子拌料机,其特征在于:所述转动杆(7)通过轴承与外壳(1)的内壁构成转动连接。

3.如权利要求1所述的一种功能膜生产用多粒子拌料机,其特征在于:所述辊轴(12)与外壳(1)的内壁相贴合。

4.如权利要求1所述的一种功能膜生产用多粒子拌料机,其特征在于:所述第一管道(16)的另一端与喷水架(13)底部的多个喷头(14)相连接。

5.如权利要求1所述的一种功能膜生产用多粒子拌料机,其特征在于:多个所述喷头(14)位于辊轴(12)的上方。

6.如权利要求1所述的一种功能膜生产用多粒子拌料机,其特征在于:多个所述搅拌扇叶(8)位于两个连接块(9)之间。

一种功能膜生产用多粒子拌料机

技术领域

[0001] 本实用新型属于多粒子拌料机技术领域，具体地说是一种功能膜生产用多粒子拌料机。

背景技术

[0002] 搅拌机，是一种建筑工程机械，主是用于搅拌水泥、沙石、各类干粉砂浆等建筑材料，这是一种带有叶片的轴在圆筒或槽中旋转，将多种原料进行搅拌混合，使之成为一种混合物或适宜稠度的机器。搅拌机分为好多种，有强制式搅拌机、单卧轴搅拌机、双卧轴搅拌机等等。

[0003] 现有的搅拌机在对多粒子进行搅拌的过程中，经常会出现搅拌物料附着在搅拌机的内壁上，而普通的搅拌扇叶在转动的过程中很难能够搅拌到这些物料，从而导致多粒子搅拌不均匀的现象。

[0004] 综上，因此本实用新型提供了一种功能膜生产用多粒子拌料机，以解决上述问题。

实用新型内容

[0005] 本实用新型的目的在于提供一种功能膜生产用多粒子拌料机，以解决上述背景技术中提出现有的搅拌机在对多粒子进行搅拌的过程中，经常会出现搅拌物料附着在搅拌机的内壁上，而普通的搅拌扇叶在转动的过程中很难能够搅拌到这些物料，从而导致多粒子搅拌不均匀的现象的问题；

[0006] 为实现上述目的，本实用新型提供如下技术方案：一种功能膜生产用多粒子拌料机，包括外壳，所述外壳的外壁安装有支撑架，所述外壳的底部安装有电磁出料阀门，所述外壳的顶部连接有顶盖，所述顶盖的顶部开设有进料口，所述外壳的底部安装有电机，所述电机的输出端连接有转动杆，所述转动杆的外壁连接有多个搅拌扇叶，所述转动杆的外壁连接有两个连接块，两个所述连接块的两端分别连接有一个连接杆，所述连接杆的另一端固定连接有安装架，所述安装架的一侧转动连接有辊轴；

[0007] 所述外壳的内部安装有喷水架，所述喷水架的底部安装有多个喷头，所述顶盖的顶部安装有水泵，所述水泵的输出端连接有第一管道，所述水泵的输入端连接有第二管道，所述第二管道的另一端连接有蓄水箱

[0008] 优选的，所述转动杆通过轴承与外壳的内壁构成转动连接。

[0009] 优选的，所述辊轴与外壳的内壁相贴合。

[0010] 优选的，所述第一管道的另一端与喷水架底部的多个喷头相连接。

[0011] 优选的，多个所述喷头位于辊轴的上方。

[0012] 优选的，多个所述搅拌扇叶位于两个连接块之间。

[0013] 与现有技术相比，本实用新型具有如下有益效果：

[0014] 1、本实用新型通过电机、转动杆、搅拌扇叶、连接块、连接杆、安装架、辊轴之间的配合，通过启动电机带动转动杆进行转动，使得多个搅拌扇叶对外壳内部的多粒子进行搅

拌，且多个搅拌扇叶在搅拌期间连接块与连接杆会带动安装架一同进行转动，同时两个辊轴也会沿着外壳的内壁进行转动，从而能够深度的对多粒子颗粒进行搅拌，避免出现搅拌不均匀的现象发生。

[0015] 2、本实用新型通过喷水架、喷头、水泵、第一管道、第二管道、蓄水箱之间的配合，通过启动水泵使第二管道将蓄水箱内部的水源输送至喷水架底部的多个喷头向外壳的内壁进行喷洒，再通过启动电机使辊轴能够沿着外壳的内部不断刮蹭，从而更为便捷的对搅拌机的内部进行清理。

附图说明

[0016] 图1是本实用新型主视结构示意图；

[0017] 图2是本实用新型主视剖面结构示意图；

[0018] 图3是本实用新型侧视结构示意图；

[0019] 图4是本实用新型A放大结构示意图。

[0020] 图中：

[0021] 1、外壳；2、支撑架；3、电磁出料阀门；4、顶盖；5、进料口；6、电机；7、转动杆；8、搅拌扇叶；9、连接块；10、连接杆；11、安装架；12、辊轴；13、喷水架；14、喷头；15、水泵；16、第一管道；17、第二管道；18、蓄水箱。

实施方式

[0022] 下面结合附图和实施例对本实用新型的实施方式作进一步详细描述。以下实施例用于说明本实用新型，但不能用来限制本实用新型的范围。

[0023] 如图1-3所示，本实用新型提供一种功能膜生产用多粒子拌料机，包括外壳1，外壳1的外壁安装有支撑架2，外壳1的底部安装有电磁出料阀门3，电磁出料阀门3用于控制物料排出，外壳1的顶部连接有顶盖4，顶盖4的顶部开设有进料口5，外壳1的底部安装有电机6，电机6有外部电源连接，电机6的输出端连接有转动杆7，且转动杆7通过轴承与外壳1的内壁构成转动连接，从而带动搅拌扇叶8与连接块9进行转动，转动杆7的外壁连接有多个搅拌扇叶8，且多个搅拌扇叶8位于两个连接块9之间，从而防止多个搅拌扇叶8与连接杆10之间出现碰撞而导致设备损坏，转动杆7的外壁连接有两个连接块9，两个连接块9的两端分别连接有一个连接杆10，连接杆10的另一端固定连接有安装架11，安装架11的一侧转动连接有辊轴12，且辊轴12与外壳1的内壁相贴合，从而能够对外壳1的内壁进行刮蹭，通过启动电机6带动转动杆7进行转动，使得多个搅拌扇叶8对外壳1内部的多粒子进行搅拌，且多个搅拌扇叶8在搅拌期间连接块9与连接杆10会带动安装架11一同进行转动，同时两个辊轴12也会沿着外壳1的内壁进行转动，从而能够深度的对多粒子颗粒进行搅拌，避免出现搅拌不均匀的现象发生；

[0024] 如图1-4所示，外壳1的内部安装有喷水架13，喷水架13的底部安装有多个喷头14，且多个喷头14位于辊轴12的上方，从而对辊轴12与外壳1内壁相贴合处进行喷水，方便对其进行清理，顶盖4的顶部安装有水泵15，且水泵15有外部电源连接，水泵15的输出端连接有第一管道16，且第一管道16的另一端与喷水架13底部的多个喷头14相连接，从而通过水泵15向多个喷头14输送水源对搅拌机的内壁进行喷洒，水泵15的输入端连接有第二管道17，

第二管道17的另一端连接有蓄水箱18，通过启动水泵15使第二管道17将蓄水箱18内部的水源输送至喷水架13底部的多个喷头14向外壳1的内壁进行喷洒，再通过启动电机6使辊轴12能够沿着外壳1的内部不断刮蹭，从而更为便捷的对搅拌机的内部进行清理。

[0025] 具体工作原理：如图1-4所示，在使用该功能膜生产用多粒子拌料机时，首先，将多粒子从进料口5倒入搅拌机内部，通过启动电机6带动转动杆7进行转动，使得多个搅拌扇叶8对外壳1内部的多粒子进行搅拌，且多个搅拌扇叶8在搅拌期间连接块9与连接杆10会带动安装架11一同进行转动，同时两个辊轴12也会沿着外壳1的内壁进行转动，从而能够深度的对多粒子颗粒进行搅拌，搅拌完成后通过电磁出料阀门3可将物料倒出，当需要对搅拌机内部进行清理时，通过启动水泵15使第二管道17将蓄水箱18内部的水源输送至喷水架13底部的多个喷头14向外壳1的内壁进行喷洒，再通过启动电机6使辊轴12能够沿着外壳1的内部不断刮蹭，从而更为便捷的对搅拌机的内部进行清理，这就是该功能膜生产用多粒子拌料机的特点。

[0026] 本实用新型的实施方式是为了示例和描述起见而给出的，尽管上面已经示出和描述了本实用新型的实施例，可以理解的是，上述实施例是示例性的，不能理解为对本实用新型的限制，本领域的普通技术人员在本实用新型的范围内可以对上述实施例进行变化、修改、替换和变型。

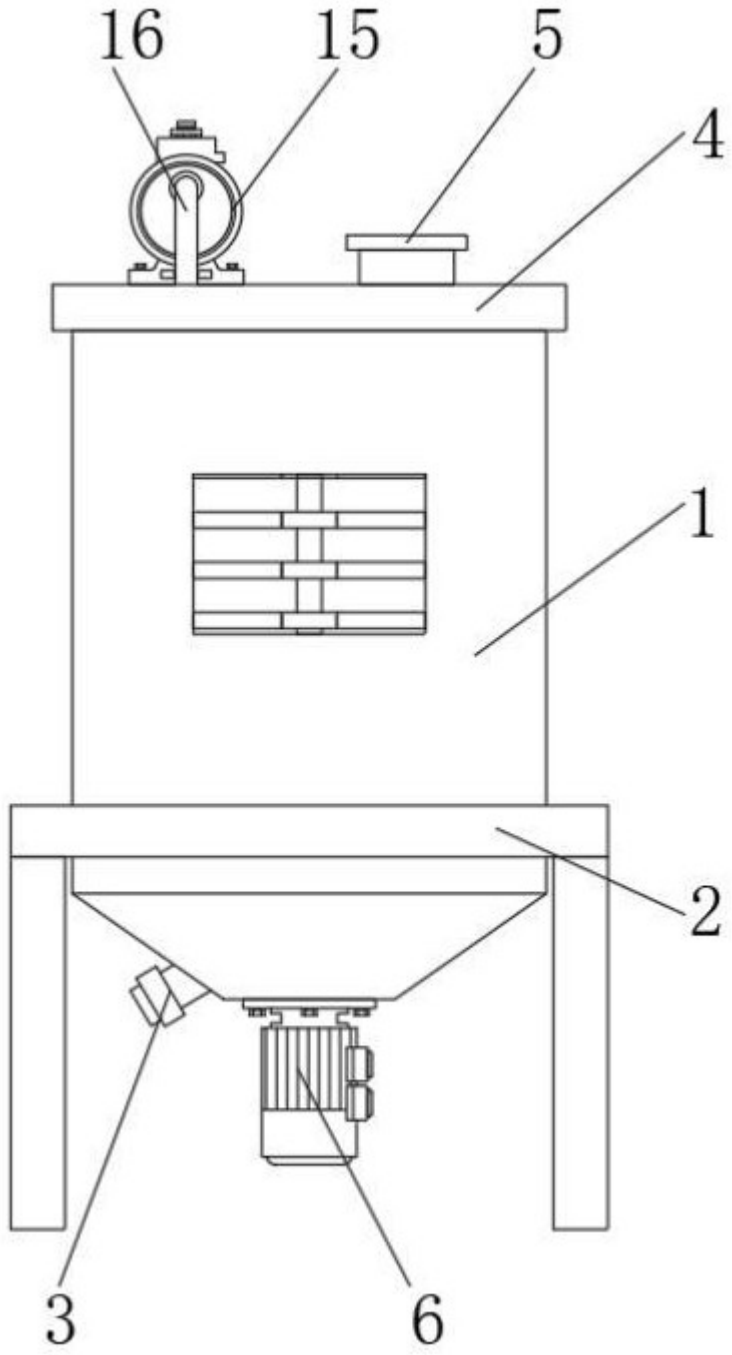

图 1

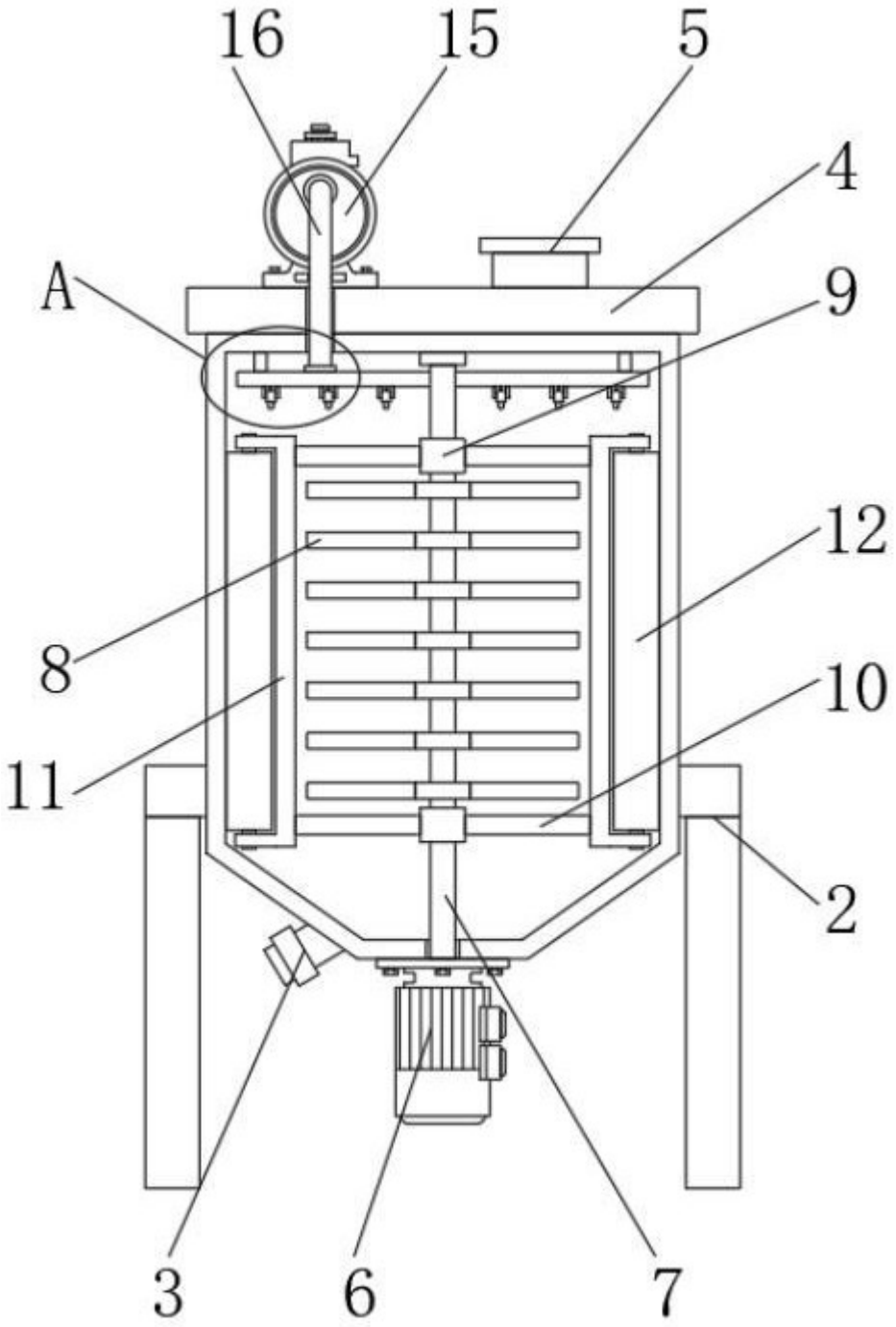

图 2

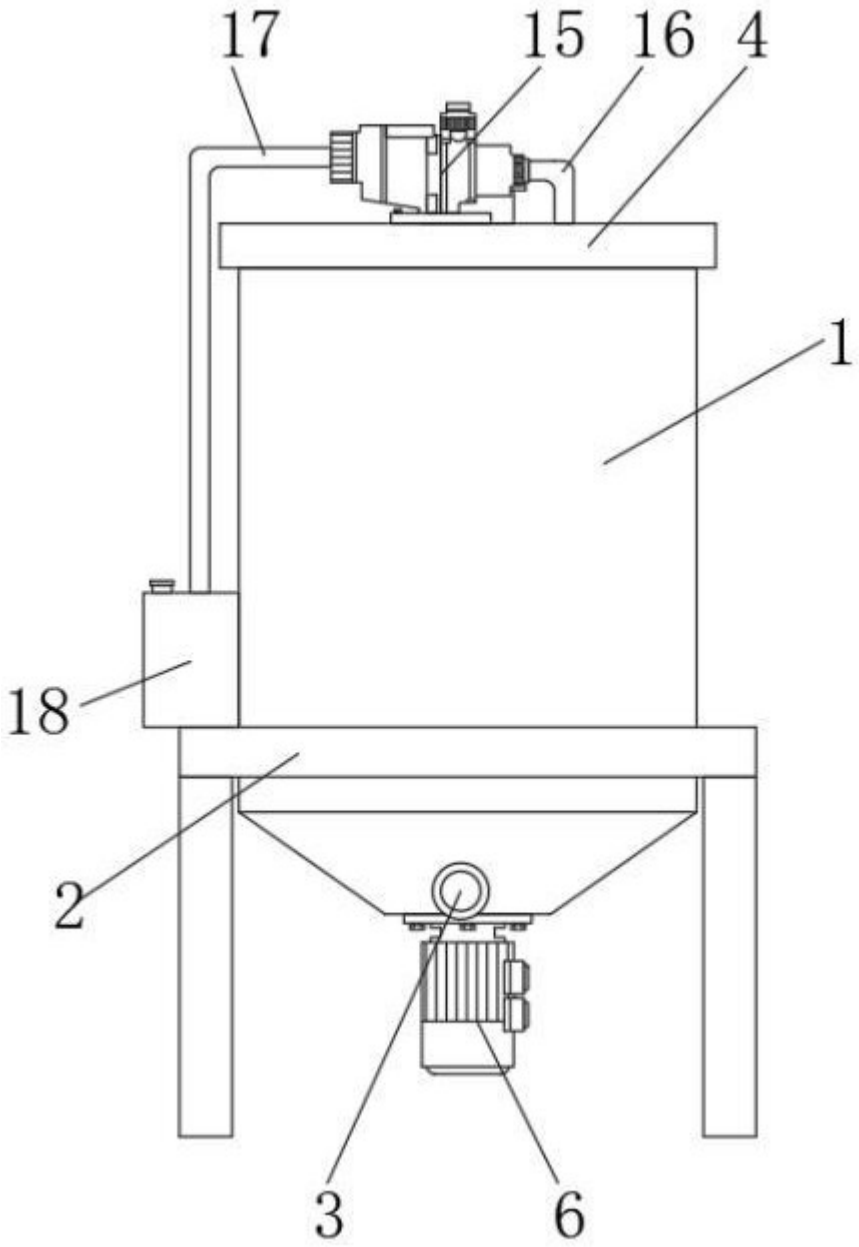

图 3

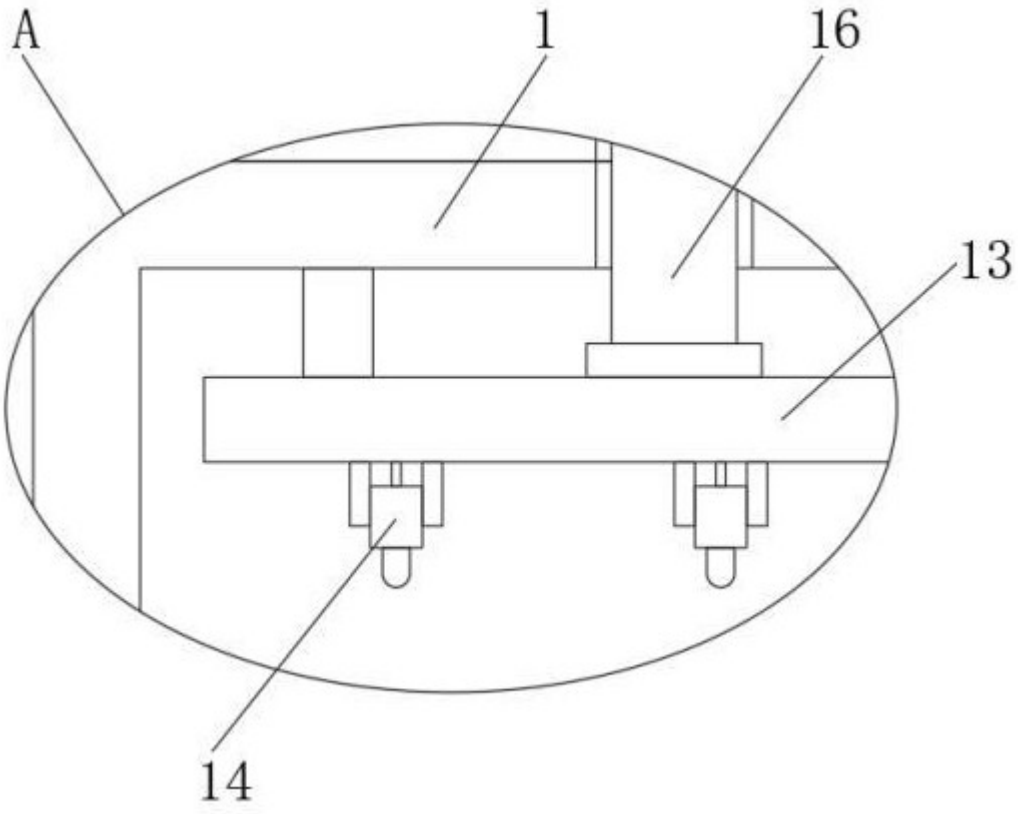

图 4