(19)中华人民共和国国家知识产权局

(12)实用新型专利

(10)授权公告号 CN 203941478 U
(45)授权公告日 2014.11.12

(21)申请号 201420123673.1

(22)申请日 2014.03.14

(73)专利权人 岳宝辉
地址 161500 黑龙江省依安县人民政府（二楼）编办

(72)发明人 岳宝辉 范东 芦莹

(51)Int.Cl.
G06F 1/16(2006.01)

权利要求书1页 说明书2页 附图2页

(54)实用新型名称

一种电脑显示器光源罩

(57)摘要

一种电脑显示器光源罩，涉及一种遮光罩，上部杆(7)的两端下部与两立杆(6)的上端连接，上部杆(7)与两立杆(6)形成“Π”形结构，在两立杆(6)的相对面上分别设有U形卡槽(5)，所述上部杆(7)的上部面通过至少两个合页(3)连接顶部板(2)的一侧边部，在顶部板(2)的另一侧两端分别设有U形卡板(1)，两立杆(6)的外侧面通过至少一个合页(3)分别连接两侧板(4)的一侧边部；本实用新型利用顶部板和两侧板遮挡显示器屏幕的光线，有效避免了显示器屏幕的光线影响同一卧室或同一宿舍人员的休息的弊端。

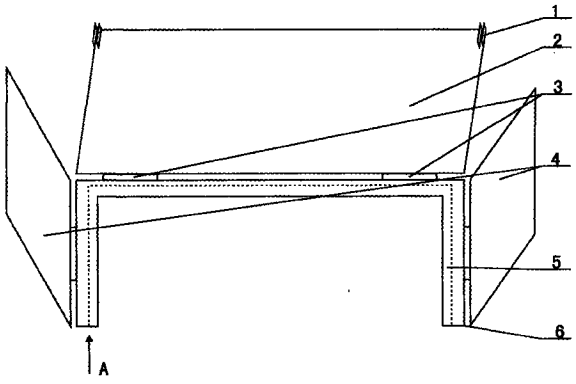

CN 203941478 U

1. 一种电脑显示器光源罩，包括上部杆 (7)、立杆 (6)、顶部板 (2) 和侧板 (4)，其特征是：上部杆 (7) 的两端下部与两立杆 (6) 的上端连接，上部杆 (7) 与两立杆 (6) 形成“Π”形结构，在两立杆 (6) 的相对面上分别设有 U 形卡槽 (5)，所述上部杆 (7) 的下部面上设有 U 形卡槽 (5) 所述上部杆 (7) 的上部面通过至少两个合页 (3) 连接顶部板 (2) 的一侧边部，在顶部板 (2) 的另一侧两端分别设有 U 形卡板 (1)，两立杆 (6) 的外侧面通过至少一个合页 (3) 分别连接两侧板 (4) 的一侧边部。

2. 根据权利要求 1 所述的电脑显示器光源罩，其特征是：所述上部杆 (7) 与顶部板 (2) 等宽。

3. 根据权利要求 1 所述的电脑显示器光源罩，其特征是：所述两立杆 (6) 与两侧板 (4) 等高。

一种电脑显示器光源罩

【技术领域】

[0001] 本实用新型涉及一种遮光罩，尤其是涉及一种电脑显示器光源罩。

【背景技术】

[0002] 公知的，随着社会的进步，电脑也快速的普及，很多家庭、学生宿舍电脑随处可见，由于夜晚较为安静，很多人喜欢夜晚上网或夜晚使用电脑办公，虽然这样能提高工作进度，但显示器发出的光线会影响同一卧室或同一宿舍人员的休息。

【发明内容】

[0003] 为了克服背景技术中的不足，本实用新型公开一种电脑显示器光源罩，利用顶部板和两侧板遮挡显示器屏幕的光线，有效避免了显示器屏幕的光线影响同一卧室或同一宿舍人员的休息的弊端。

[0004] 为实现本实用新型的发明目的，本实用新型采用如下技术方案：

[0005] 一种电脑显示器光源罩，包括上部杆、立杆、顶部板和侧板，上部杆的两端下部与两立杆的上端连接，上部杆与两立杆形成“Π”形结构，在两立杆的相对面上分别设有U形卡槽，所述上部杆的上部面通过至少两个合页连接顶部板的一侧边部，在顶部板的另一侧两端分别设有U形卡板，两立杆的外侧面通过至少一个合页分别连接两侧板的一侧边部。

[0006] 所述的电脑显示器光源罩，所述上部杆的下部面上设有U形卡槽。

[0007] 所述的电脑显示器光源罩，所述上部杆与顶部板等宽。

[0008] 所述的电脑显示器光源罩，所述两立杆与两侧板等高。

[0009] 由于采用如上所述的技术方案，本实用新型具有如下有益效果：

[0010] 本实用新型所述的电脑显示器光源罩，利用上部杆、立杆形成“Π”形结构的卡框连接显示器上部和两侧的边，通过顶部板的U形卡板卡住两侧板上端，使得电脑显示器的光源聚集在顶部板和两侧板之间，光线便会减少对同一卧室或同一宿舍休息人员的影响；本实用新型具有结构简单，遮光效果好。

【附图说明】

[0011] 图1是本实用新型的立体结构示意图；

[0012] 图2是图1的A向视图；

[0013] 图3是本实用新型在电脑显示器上的安装结构示意图；

[0014] 图中：1、U形卡板；2、顶部板；3、合页；4、侧板；5、U形卡槽；6、立杆；7、上部杆；8、显示器；9、底座。

【具体实施方式】

[0015] 通过下面的实施例可以更详细的解释本实用新型，公开本实用新型的目的旨在保护本实用新型范围内的一切变化和改进，本实用新型并不局限于下面的实施例；

[0016] 结合附图 1 或 2 所述的电脑显示器光源罩，包括上部杆 7、立杆 6、顶部板 2 和侧板 4，上部杆 7 的两端下部与两立杆 6 的上端连接，上部杆 7 与两立杆 6 形成“Π”形结构，在两立杆 6 的相对面上分别设有 U 形卡槽 5，所述上部杆 7 的下部面上设有 U 形卡槽 5，所述上部杆 7 的上部面通过至少两个合页 3 连接顶部板 2 的一侧边部，所述上部杆 7 与顶部板 2 等宽，在顶部板 2 的另一侧两端分别设有 U 形卡板 1，两立杆 6 的外侧面通过至少一个合页 3 分别连接两侧板 4 的一侧边部，所述两立杆 6 与两侧板 4 等高。

[0017] 实施本实用新型所述的电脑显示器光源罩，结合附图 3 给出的结构，在夜晚使用时，将上部杆 7 下部面的 U 形卡槽 5 和两立杆 6 的 U 形卡槽 5 卡在显示器 8 的上部和两侧边上，将两侧板 4 翻转至显示器 8 前部，使用顶部板 2 的两 U 形卡板 1 卡在两侧板 4 前部上端，由顶部板 2 和两侧板 4 形成光源罩，本实用新型的顶部板 2 和两侧板 4 使用质地较轻的塑料板或其它轻质材料，以免重量大时使显示器 8 的底座 9 承受力过大造成前翻，本实用新型使用电脑时便可防范显示器 7 所发的光对同一卧室或同一宿舍休息人员的影响。

[0018] 本实用新型未详述部分为现有技术。

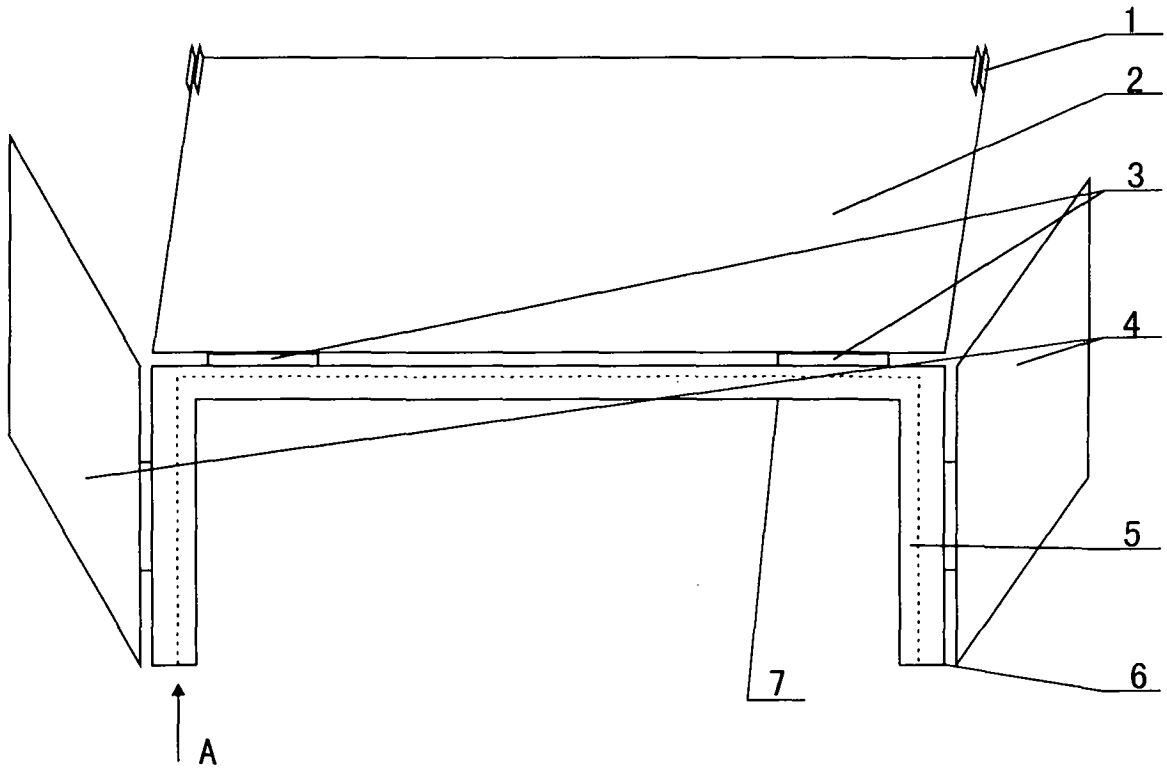

图 1

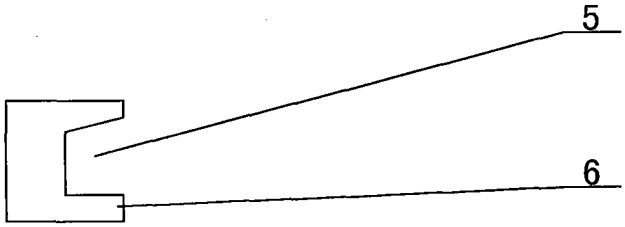

图 2

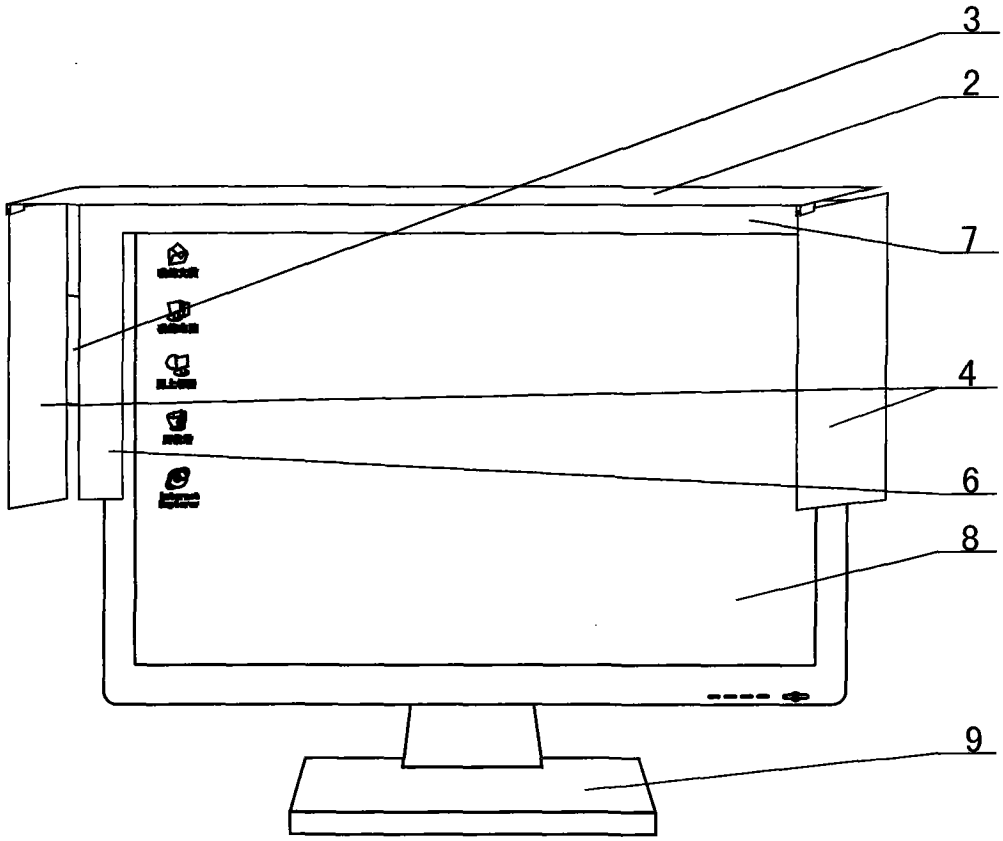

图 3