(19)中华人民共和国国家知识产权局

(12)发明专利申请

(10)申请公布号 CN 103363215 A
(43)申请公布日 2013.10.23

(21)申请号 201310318711.9

(22)申请日 2013.07.26

(71)申请人 扬州宝澄锻造法兰有限公司
地址 225803 江苏省扬州市宝应县曹甸工业集中区三环路东

(72)发明人 黄祥

(74)专利代理机构 扬州苏中专利事务所（普通合伙） 32222
代理人 王玉霞

(51)Int.Cl.
F16L 23/024(2006.01)

权利要求书1页 说明书2页 附图1页

(54)发明名称

抗压法兰

(57)摘要

本发明涉及一种法兰，具体是一种抗压法兰，属于法兰设备设计技术领域。包括法兰盘，其特征是，所述的法兰盘上设有管道连接管，管道连接管上套有抗压管，抗压管的管直径大于管道连接管，所述的抗压管可以在管道连接管上移动。所述的法兰盘与管道连接管焊接连接或螺纹旋紧连接或一体化成型。本发明结构合理简单、生产制造容易，通过本发明，操作中将抗压管抽出，并将抗压管将管道连接管与管道焊接处覆盖，此时抗压管一部分套置在管道上，一部分套置在管道连接管上，最后将抗压管一端焊接在管道上，一端焊接在管道连接管上。采用这种结构，使得法兰与管道的连接更加紧固，防止管道内部压力过大而导致法兰与管道连接处出现裂缝等风险。

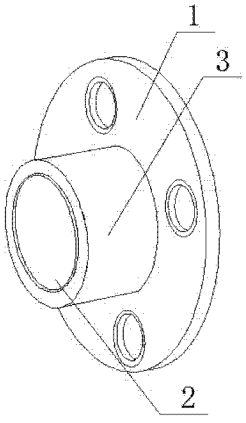

CN 103363215 A

1. 抗压法兰，包括法兰盘（1），其特征是，所述的法兰盘（1）上设有管道连接管（2），管道连接管（2）上套有抗压管（3），抗压管（3）的管直径大于管道连接管（2），所述的抗压管（3）可以在管道连接管（2）上移动。

2. 根据权利要求 1 所述的抗压法兰，其特征是，所述的法兰盘（1）与管道连接管（2）焊接连接或螺纹旋紧连接或一体化成型。

抗压法兰

技术领域

[0001] 本发明涉及一种法兰，具体是一种抗压法兰，属于法兰设备设计技术领域。

背景技术

[0002] 法兰又叫法兰盘或突缘，法兰是使管子与管子及和阀门相互连接的零件，连接于管端。法兰一般成对使用，一对法兰通过设置相互对应的安装孔，通过螺栓等连接件穿过安装孔将管道进行很好的连接。法兰的抗压性是衡量法兰质量的重要指标，同时也是保证管道正常运行的保证。

发明内容

[0003] 本发明的目的是为了解决上述问题，提供一种结构简单合理、生产制造容易、抗压性能高的抗压法兰。

[0004] 本发明的目的是通过以下技术方案实现的：抗压法兰，包括法兰盘，其特征是，所述的法兰盘上设有管道连接管，管道连接管上套有抗压管，抗压管的管直径大于管道连接管，所述的抗压管可以在管道连接管上移动。

[0005] 所述的法兰盘与管道连接管焊接连接或螺纹旋紧连接或一体化成型。

[0006] 本发明结构合理简单、生产制造容易，通过本发明，在法兰盘上设置有管道连接管，管道连接管上套置有管直径大于管道连接管的抗压管，所述的抗压管抗压抗压在管道连接管上移动。具体使用的时候，法兰的管道连接管与管道焊接，由于抗压管可以在管道连接管上移动，因此，操作中将抗压管抽出，并将抗压管将管道连接管与管道焊接处覆盖，此时抗压管一部分套置在管道上，一部分套置在管道连接管上，最后将抗压管一端焊接在管道上，一端焊接在管道连接管上。采用这种结构，使得法兰与管道的连接更加紧固，防止管道内部压力过大而导致法兰与管道连接处出现裂缝等风险。

附图说明

[0007] 图 1 为本发明的结构示意图；

图中：1 法兰盘、2 管道连接管、3 抗压管。

具体实施方式

[0008] 下面结合附图及其附图说明对本发明做进一步的说明。

[0009] 实施例 1

抗压法兰，包括法兰盘 1，在法兰盘 1 上设置管道连接管 2，管道连接管 2 上套置抗压管 3，抗压管 3 的管直径大于管道连接管 2，本发明中，抗压管 3 可以在管道连接管 2 上移动。法兰盘 1 与管道连接管 2 焊接连接。

[0010] 实施例 2

抗压法兰，包括法兰盘 1，在法兰盘 1 上设置管道连接管 2，管道连接管 2 上套置抗压管

3，抗压管 3 的管直径大于管道连接管 2，本发明中，抗压管 3 可以在管道连接管 2 上移动。法兰盘 1 与管道连接管 2 螺纹旋紧连接。

[0011] 实施例 3

抗压法兰，包括法兰盘 1，在法兰盘 1 上设置管道连接管 2，管道连接管 2 上套置抗压管 3，抗压管 3 的管直径大于管道连接管 2，本发明中，抗压管 3 可以在管道连接管 2 上移动。法兰盘 1 与管道连接管 2 一体化成型。

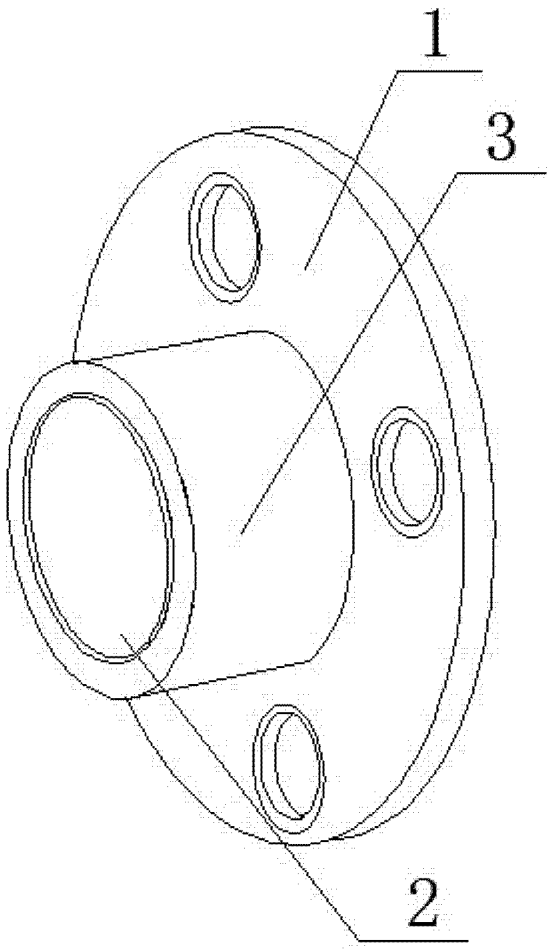

图 1