(19)中华人民共和国国家知识产权局

(12)实用新型专利

(10)授权公告号 CN 211007718 U
(45)授权公告日 2020.07.14

(21)申请号 201921624471.4

(22)申请日 2019.09.26

(73)专利权人 深圳市建工集团股份有限公司
地址 518000 广东省深圳市南山区粤海街道科苑路8号讯美科技广场2号楼21楼

(72)发明人 蔡志赢 王天鹏 黄壮雄 陈杰 岳志勇 欧宽 陈龙 陈嘉聪

(74)专利代理机构 深圳市辉泓专利代理有限公司 44510
代理人 郝思楠 吴杰辉

(51)Int.Cl.
E04G 21/20(2006.01)

权利要求书1页 说明书3页 附图2页

(54)实用新型名称

一种辅助高精砌体砌筑的铺浆工具

(57)摘要

本申请涉及建筑辅助工具领域，尤其涉及一种辅助高精砌体砌筑的铺浆工具，包括第一侧板、第二侧板、背板和漏浆板，所述第一侧板、第二侧板、背板和漏浆板围设形成上下贯通的容腔，所述漏浆板下端设有漏浆齿，所述第一侧板向下伸出有第一延伸部，所述第二侧板向下伸出有第二延伸部，所述第一延伸部与所述第二延伸部相对设置且凸出于所述背板和所述漏浆齿的下端。本申请提供的辅助高精砌体砌筑的铺浆工具，使用所述铺浆工具进行铺浆，能够保证铺浆厚度均匀，且可大大减少因为砂浆洒落造成的材料浪费。

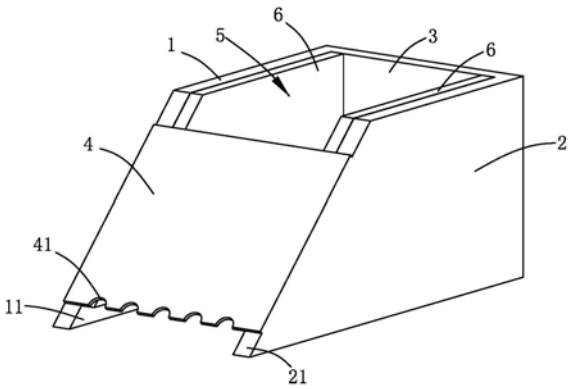

CN 211007718 U

1.一种辅助高精砌体砌筑的铺浆工具,其特征在于,包括第一侧板(1)、第二侧板(2)、背板(3)和漏浆板(4),所述第一侧板(1)、第二侧板(2)、背板(3)和漏浆板(4)围设形成上下贯通的容腔(5),所述漏浆板(4)下端设有漏浆齿(41),所述第一侧板(1)向下伸出有第一延伸部(11),所述第二侧板(2)向下伸出有第二延伸部(21),所述第一延伸部(11)与所述第二延伸部(21)相对设置且凸出于所述背板(3)和所述漏浆齿(41)的下端。

2.根据权利要求1所述的辅助高精砌体砌筑的铺浆工具,其特征在于,所述第一侧板(1)和所述第二侧板(2)内侧分别设有下端面与背板(3)下端面平齐的导板(6)。

3.根据权利要求2所述的辅助高精砌体砌筑的铺浆工具,其特征在于,所述导板(6)为塑钢板。

4.根据权利要求1所述的辅助高精砌体砌筑的铺浆工具,其特征在于,所述背板(3)下端与所述漏浆齿(41)下端平齐。

5.根据权利要求1所述的辅助高精砌体砌筑的铺浆工具,其特征在于,所述第一侧板(1)和所述第二侧板(2)一侧为斜面,所述漏浆板(4)贴紧在所述斜面上以倾斜设置并且与所述第一侧板(1)和所述第二侧板(2)底面形成夹角(a)。

6.根据权利要求5所述的辅助高精砌体砌筑的铺浆工具,其特征在于,所述夹角(a)为20°～80°。

7.根据权利要求1所述的辅助高精砌体砌筑的铺浆工具,其特征在于,所述第一侧板(1)和所述第二侧板(2)相互平行设置。

8.根据权利要求1所述的辅助高精砌体砌筑的铺浆工具,其特征在于,所述漏浆齿(41)由多个半圆形缺口间隔排列形成。

9.根据权利要求8所述的辅助高精砌体砌筑的铺浆工具,其特征在于,相邻两个所述半圆形缺口之间相距1～3cm。

10.根据权利要求1所述的辅助高精砌体砌筑的铺浆工具,其特征在于,所述第一侧板(1)、第二侧板(2)、背板(3)均为胶合板,所述漏浆板(4)为钢板。

一种辅助高精砌体砌筑的铺浆工具

【技术领域】

[0001] 本申请涉及建筑辅助工具领域，尤其涉及一种辅助高精砌体砌筑的铺浆工具。

【背景技术】

[0002] 随着房地产业竞争的日趋激烈，建筑施工质量细节的提升已经成为建筑施工发展的必然趋势，以及高品质的工程质量占据市场主导，催生了建筑行业建筑工艺技术创新及材料节约及工具化改进的浪潮。目前，随着政策对装配率的要求越来越高，建筑装配化也随之越来越广。铝模、爬架及高精砌块等广泛应用房建工程，而业主对建筑的质量要求越来越高，尤其是实测和观感方面的要求上升到一个全新的高度，如何保证装配式建筑中应用的高精砌块的质量显得尤为重要。

[0003] 目前砌体砌筑一般采用铲刀铺浆，该方式无法准确保证铺浆均匀及对厚度的要求，而且容易出现砂浆洒落，造成材料浪费。

【发明内容】

[0004] 本申请的目的在于提供一种辅助高精砌体砌筑的铺浆工具，使用所述铺浆工具进行铺浆，能够保证铺浆厚度均匀，且可大大减少因为砂浆洒落造成的材料浪费。

[0005] 本申请是通过以下技术方案实现的：

[0006] 一种辅助高精砌体砌筑的铺浆工具，包括第一侧板、第二侧板、背板和漏浆板，所述第一侧板、第二侧板、背板和漏浆板围设形成上下贯通的容腔，所述漏浆板下端设有漏浆齿，所述第一侧板向下伸出有第一延伸部，所述第二侧板向下伸出有第二延伸部，所述第一延伸部与所述第二延伸部相对设置且凸出于所述背板和所述漏浆齿的下端。

[0007] 如上所述的辅助高精砌体砌筑的铺浆工具，所述第一侧板和所述第二侧板内侧分别设有下端面与背板下端面平齐的导板。

[0008] 如上所述的辅助高精砌体砌筑的铺浆工具，所述导板为塑钢板。

[0009] 如上所述的辅助高精砌体砌筑的铺浆工具，所述背板下端与所述漏浆齿下端平齐。

[0010] 如上所述的辅助高精砌体砌筑的铺浆工具，所述第一侧板和所述第二侧板一侧为斜面，所述漏浆板贴紧在所述斜面上以倾斜设置并且与所述第一侧板和所述第二侧板底面形成夹角。

[0011] 如上所述的辅助高精砌体砌筑的铺浆工具，所述夹角为20°～80°。

[0012] 如上所述的辅助高精砌体砌筑的铺浆工具，所述第一侧板和所述第二侧板相互平行设置。

[0013] 如上所述的辅助高精砌体砌筑的铺浆工具，所述漏浆齿由多个半圆形缺口间隔排列形成。

[0014] 如上所述的辅助高精砌体砌筑的铺浆工具，相邻两个所述半圆形缺口之间相距1～3cm。

[0015] 如上所述的辅助高精砌体砌筑的铺浆工具，所述第一侧板、第二侧板、背板均为胶合板，所述漏浆板为钢板。

[0016] 与现有技术相比，本申请有如下优点：

[0017] 1、使用所述铺浆工具进行铺浆，能够保证铺浆厚度均匀，且周转性强，并由于结构简单小巧，可进行低成本批量制作，以满足现场实际需求。

[0018] 2、所述第一侧板和所述第二侧板内侧分别设有下端面与背板下端面平齐的导板。使用时，所述铺浆工具沿墙体拉动的过程中，导板和背板的下端面紧贴墙体的上表面滑动，其与所述第一延伸部和所述第二延伸部配合起到导轨的作用，且能够保证漏浆齿下端面与墙体上表面的距离，进一步保证铺浆的厚度均匀且厚度值更准确。

【附图说明】

[0019] 为了更清楚地说明本申请实施例中的技术方案，下面将对实施例描述中所需要使用的附图作简单地介绍，显而易见地，下面描述中的附图仅仅是本申请的一些实施例，对于本领域普通技术人员来讲，在不付出创造性劳动的前提下，还可以根据这些附图获得其他的附图。

[0020] 图1和图2为本申请实施例分别在两个不同角度的结构示意图。

[0021] 图3为本申请实施例的使用状态示意图。

【具体实施方式】

[0022] 为了使本申请所解决的技术问题、技术方案及有益效果更加清楚明白，以下结合附图及实施例，对本申请进行进一步详细说明。应当理解，此处所描述的具体实施例仅仅用以解释本申请，并不用于限定本申请。

[0023] 如图1和图3所示，本申请实施例提出一种辅助高精砌体砌筑的铺浆工具，包括第一侧板1、第二侧板2、背板3和漏浆板4，所述第一侧板1、第二侧板2、背板3和漏浆板4围设形成上下贯通的容腔5，所述第一侧板1、第二侧板2、背板3和漏浆板4之间的连接为胶水粘接或螺钉连接等，所述漏浆板4下端设有漏浆齿41，所述第一侧板1向下伸出有第一延伸部11，所述第二侧板2向下伸出有第二延伸部21，所述第一延伸部11与所述第二延伸部21相对设置且凸出于所述背板3和所述漏浆齿41的下端。具体地，所述第一侧板1和所述第二侧板2相互平行设置，所述第一侧板1、第二侧板2、背板3均为胶合板，所述漏浆板4为钢板，结构简单，易于制造。

[0024] 在使用时，将铺浆工具置于待铺浆的墙体10上面，此时所述第一延伸部11与所述第二延伸部21分别夹于墙体10的两侧，以起到定位和导向的作用，然后将砂浆放入铺浆工具的容腔5里面，沿墙体10往背板3方向拉动铺浆工具，砂浆从漏浆齿41的孔隙中漏出，进而在墙体10的上表面形成截面为波浪状的砂浆条20，取走铺浆工具后，将加气块放置在砂浆条20上，锤压调平，即完成一层砖的砌筑。

[0025] 使用所述铺浆工具进行铺浆，能够保证铺浆厚度均匀，且周转性强，并由于结构简单小巧，可进行低成本批量制作，以满足现场实际需求。

[0026] 更优地，所述第一侧板1和所述第二侧板2内侧分别设有下端面与背板3下端面平齐的导板6。具体地，所述导板6为塑钢板。使用时，所述铺浆工具沿墙体拉动的过程中，导板

6和背板3的下端面紧贴墙体的上表面滑动，其与所述第一延伸部11和所述第二延伸部21配合起到导轨的作用，且能够保证漏浆齿下端面与墙体上表面的距离，进一步保证铺浆的厚度均匀且厚度值更准确。

[0027] 可选地，所述背板3下端与所述漏浆齿41下端平齐。

[0028] 本实施例中，所述第一侧板1和所述第二侧板2一侧为斜面，所述漏浆板4贴紧在所述斜面上以倾斜设置并且与所述第一侧板1和所述第二侧板2底面形成夹角a。具体地，所述夹角a为20°～80°。所述漏浆板4倾斜设置可以引导砂浆从所述漏浆齿41的孔隙中漏出，使得铺浆更加顺畅均匀。

[0029] 更优地，所述漏浆齿41由多个半圆形缺口间隔排列形成，相邻两个所述半圆形缺口之间相距1～3cm，所述漏浆齿41可以形成截面为波浪状的砂浆条，该技术方案的所述漏浆齿可以使得刮砂浆的过程更加顺畅，并保证砂浆的均匀，另一方面，截面为波浪状的砂浆条凸起的部分带有毛刺效果，经砌体挤压，与砌体粘结更紧密。

[0030] 综上所述，本申请具有但不限于以下有益效果：

[0031] 1、使用所述铺浆工具进行铺浆，能够保证铺浆厚度均匀，且周转性强，并由于结构简单小巧，可进行低成本批量制作，以满足现场实际需求。

[0032] 2、所述第一侧板1和所述第二侧板2内侧分别设有下端面与背板3下端面平齐的导板6。使用时，所述铺浆工具沿墙体拉动的过程中，导板6和背板3的下端面紧贴墙体的上表面滑动，其与所述第一延伸部11和所述第二延伸部21配合起到导轨的作用，且能够保证漏浆齿下端面与墙体上表面的距离，进一步保证铺浆的厚度均匀且厚度值更准确。

[0033] 应当理解的是，本申请中采用术语“第一”、“第二”等来描述各种信息，但这些信息不应限于这些术语，这些术语仅用来将同一类型的信息彼此区分开。例如，在不脱离本申请范围的情况下，“第一”信息也可以被称为“第二”信息，类似的，“第二”信息也可以被称为“第一”信息。此外，术语“中心”、“上”、“下”、“左”、“右”、“竖直”、“水平”、“内”、“外”等指示的方位或位置关系为基于附图所示的方位或位置关系，仅是为了便于描述本申请和简化描述，而不是指示或暗示所指的装置或元件必须具有特定的方位、以特定的方位构造和操作，因此不能理解为对本申请的限制。

[0034] 如上所述是结合具体内容提供的一种或多种实施方式，并不认定本申请的具体实施只局限于这些说明。凡与本申请的方法、结构等近似、雷同，或是对于本申请构思前提下做出若干技术推演，或替换都应当视为本申请的保护范围。

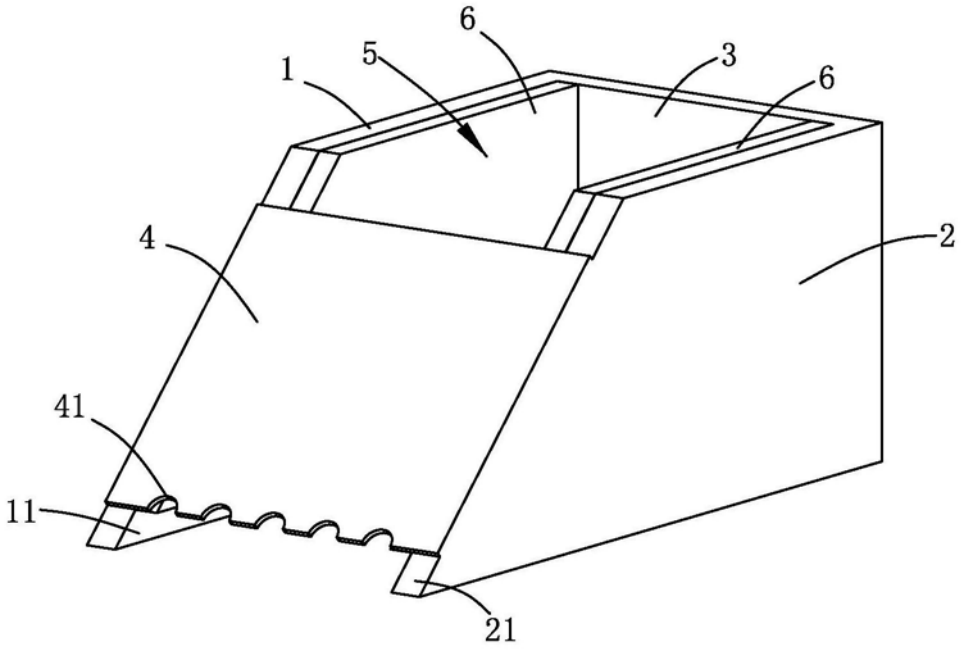

图1

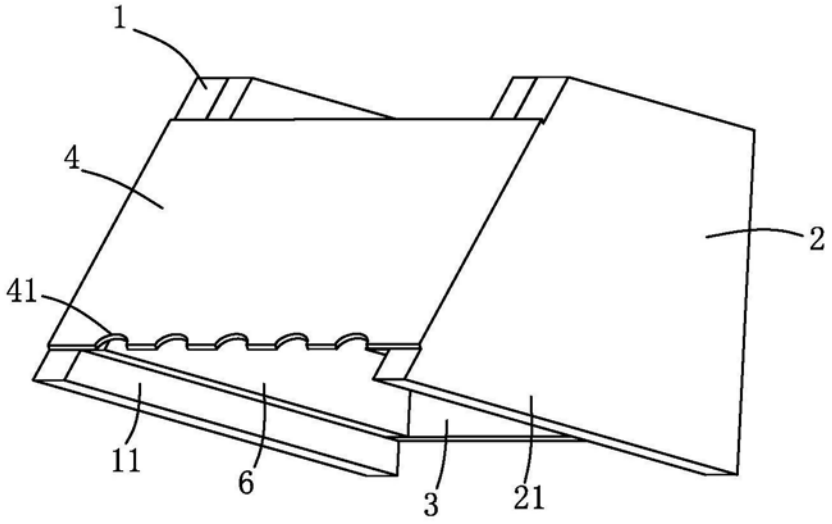

图2

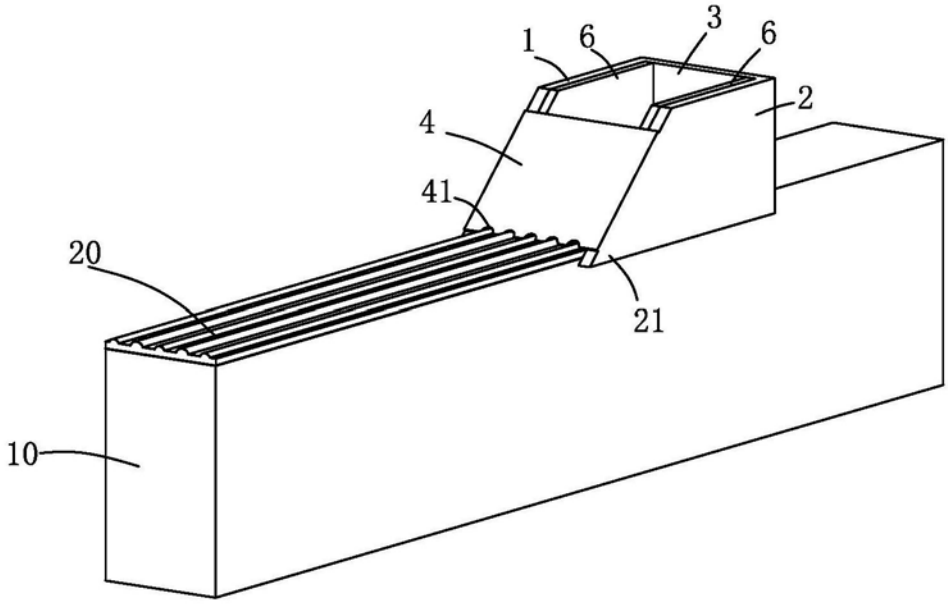

图3