(19)中华人民共和国国家知识产权局

(12)实用新型专利

(10)授权公告号 CN 207803275 U
(45)授权公告日 2018.09.04

(21)申请号 201820056222.9

(22)申请日 2018.01.12

(73)专利权人 湖南捷力洲有害生物防制有限公司
地址 410003 湖南省长沙市开福区东风一村089栋B101-102房

(72)发明人 陈浇洲

(74)专利代理机构 安化县梅山专利事务所 43005
代理人 夏赞希

(51)Int.Cl.
A01M 1/22(2006.01)
A01M 1/04(2006.01)
B08B 5/02(2006.01)
F21S 9/03(2006.01)
F21V 23/00(2015.01)
F21V 33/00(2006.01)
F21W 131/10(2006.01)

权利要求书1页 说明书3页 附图2页

(54)实用新型名称

一种太阳能灭蚊蝇双灯

(57)摘要

本实用新型公开了一种太阳能灭蚊蝇双灯，包括底座、连接板和风机，所述底座的上方连接有支柱，所述固定架中部固定有紧固螺栓，所述连接板的上方安装有正反电机，且正反电机的下方连接有伸缩杆，所述伸缩杆的下方连接有灯座，所述灯泡的外侧安装有电网，且电网的下方设置有集虫槽，所述集虫槽的中部设置有固定板，且集虫槽的下方连接有装虫瓶，所述风机的上方连接有导风管，且导风管的左侧连接有吹风罩，所述灯座的中部设置有凹槽，所述固定板的左侧设置有轴承，且轴承的右侧设置有连接孔。该太阳能灭蚊蝇双灯，设置有吹风罩，吹风罩的长度与电网的高度相等，能够方便将电网中残留的蚊虫尸体充分吹走，提高了蚊虫的清理效果。

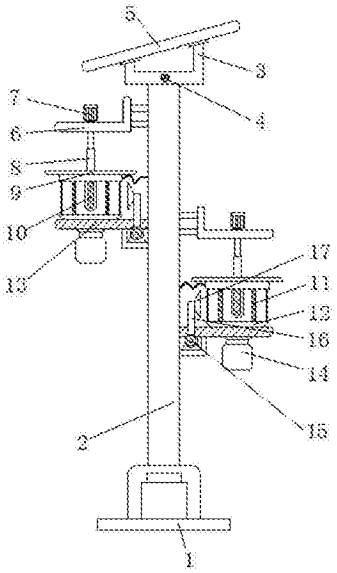

CN 207803275 U

1.一种太阳能灭蚊蝇双灯，包括底座(1)、连接板(6)和风机(15)，其特征在于：所述底座(1)的上方连接有支柱(2)，且支柱(2)的上方设置有固定架(3)，所述固定架(3)中部固定有紧固螺栓(4)，且固定架(3)的上方固定有太阳能电板(5)，所述连接板(6)的上方安装有正反电机(7)，且正反电机(7)的下方连接有伸缩杆(8)，所述伸缩杆(8)的下方连接有灯座(9)，且灯座(9)的下方设置有灯泡(10)，所述灯泡(10)的外侧安装有电网(11)，且电网(11)的下方设置有集虫槽(12)，所述集虫槽(12)的中部设置有固定板(13)，且集虫槽(12)的下方连接有装虫瓶(14)，所述风机(15)的上方连接有导风管(16)，且导风管(16)的左侧连接有吹风罩(17)，所述灯座(9)的中部设置有凹槽(18)，所述固定板(13)的左侧设置有轴承(19)，且轴承(19)的右侧设置有连接孔(20)。

2.根据权利要求1所述的一种太阳能灭蚊蝇双灯，其特征在于：所述固定架(3)的内部呈“凹”形结构，且固定架(3)内部的“凹”形结构与支柱(2)上方的“凸”形结构相吻合，并且固定架(3)与支柱(2)为固定连接。

3.根据权利要求1所述的一种太阳能灭蚊蝇双灯，其特征在于：所述伸缩杆(8)的下方呈“十”字形结构，且伸缩杆(8)下方的“十”字形结构与凹槽(18)内部的“十”字形结构相吻合，并且伸缩杆(8)与灯座(9)为卡合连接，伸缩杆(8)的伸缩最大长度与连接板(6)和灯座(9)之间的距离相等。

4.根据权利要求1所述的一种太阳能灭蚊蝇双灯，其特征在于：所述集虫槽(12)呈锥形结构，且集虫槽(12)中部的外径与轴承(19)的内径相吻合，并且集虫槽(12)与装虫瓶(14)为螺纹连接。

5.根据权利要求1所述的一种太阳能灭蚊蝇双灯，其特征在于：所述吹风罩(17)的长度与电网(11)的高度相等，且吹风罩(17)的中心点与电网(11)的中心点在同一水平线上。

6.根据权利要求1所述的一种太阳能灭蚊蝇双灯，其特征在于：所述连接孔(20)的内径与导风管(16)的外径相吻合，且导风管(16)贯穿固定板(13)与风机(15)相连接。

一种太阳能灭蚊蝇双灯

技术领域

[0001] 本实用新型涉及灭蚊蝇双灯技术领域，具体为一种太阳能灭蚊蝇双灯。

背景技术

[0002] 太阳能灯是由太阳能电池板转换为电能的电灯，在白天，即使是在阴天，这个太阳能板也可以收集，存储太阳能量，太阳能灯作为一种安全、环保新电灯，从而越来越受到重视，而太阳能灭蚊蝇双灯就是其中的顶列。对于目前市场上的太阳能灭蚊蝇双灯还是存在很大的一部分问题，就比如在灭蚊蝇时，较大型的苍蝇会被电网电死掉进集虫槽中，而较小的蚊虫被电网电死时，尸体会有部分残留在电网上，影响了电网的使用，因此我们提出一种太阳能灭蚊蝇双灯，以便解决上述中所提出的问题。

实用新型内容

[0003] 本实用新型的目的在于提供一种太阳能灭蚊蝇双灯，以解决上述背景技术所提出的目前市场上的太阳能灭蚊蝇双灯在灭较小的蚊虫时，尸体会有部分残留在电网上，影响了电网的使用的问题。

[0004] 为实现上述目的，本实用新型提供如下技术方案：一种太阳能灭蚊蝇双灯，包括底座、连接板和风机，所述底座的上方连接有支柱，且支柱的上方设置有固定架，所述固定架中部固定有紧固螺栓，且固定架的上方固定有太阳能电板，所述连接板的上方安装有正反电机，且正反电机的下方连接有伸缩杆，所述伸缩杆的下方连接有灯座，且灯座的下方设置有灯泡，所述灯泡的外侧安装有电网，且电网的下方设置有集虫槽，所述集虫槽的中部设置有固定板，且集虫槽的下方连接有装虫瓶，所述风机的上方连接有导风管，且导风管的左侧连接有吹风罩，所述灯座的中部设置有凹槽，所述固定板的左侧设置有轴承，且轴承的右侧设置有连接孔。

[0005] 优选的，所述固定架的内部呈“凹”形结构，且固定架内部的“凹”形结构与支柱上方的“凸”形结构相吻合，并且固定架与支柱为固定连接。

[0006] 优选的，所述伸缩杆的下方呈“十”字形结构，且伸缩杆下方的“十”字形结构与凹槽内部的“十”字形结构相吻合，并且伸缩杆与灯座为卡合连接，伸缩杆的伸缩最大长度与连接板和灯座之间的距离相等。

[0007] 优选的，所述集虫槽呈锥形结构，且集虫槽中部的外径与轴承的内径相吻合，并且集虫槽与装虫瓶为螺纹连接。

[0008] 优选的，所述吹风罩的长度与电网的高度相等，且吹风罩的中心点与电网的中心点在同一水平线上。

[0009] 优选的，所述连接孔的内径与导风管的外径相吻合，且导风管贯穿固定板与风机相连接。

[0010] 与现有技术相比，本实用新型的有益效果是：该太阳能灭蚊蝇双灯，设置有伸缩杆，能够通过正反电机带动的灯座做来回反转运动，进而方便了吹风罩清理掉电网中所残

留的蚊虫尸体，避免了蚊虫影响电网的使用，同时伸缩杆与灯座为卡合连接，能够方便将伸缩杆与灯座相分离，进而方便了将灯座提取出来，方便了灯泡的更换，吹风罩的长度与电网的高度相等，能够方便将电网中残留的蚊虫尸体充分吹走，提高了蚊虫的清理效果，轴承的内径与集虫槽中部的直径相吻合，能够方便了集虫槽的转动，同时集虫槽呈锥形结构，且集虫槽与装虫瓶为螺纹连接，能够方便装置将大型苍蝇等昆虫收集，提高了该装置对蚊蝇的清理效果，使该装置更加方便人们的使用。

附图说明

[0011] 图1为本实用新型正视结构示意图；

[0012] 图2为本实用新型支柱与固定架连接结构示意图；

[0013] 图3为本实用新型伸缩杆与灯座连接俯视结构示意图；

[0014] 图4为本实用新型固定板结构示意图。

[0015] 图中：1、底座，2、支柱，3、固定架，4、紧固螺栓，5、太阳能电板，6、连接板，7、正反电机，8、伸缩杆，9、灯座，10、灯泡，11、电网，12、集虫槽，13、固定板，14、装虫瓶，15、风机，16、导风管，17、吹风罩，18、凹槽，19、轴承，20、连接孔。

具体实施方式

[0016] 下面将结合本实用新型实施例中的附图，对本实用新型实施例中的技术方案进行清楚、完整地描述，显然，所描述的实施例仅仅是本实用新型一部分实施例，而不是全部的实施例。基于本实用新型中的实施例，本领域普通技术人员在没有做出创造性劳动前提下所获得的所有其他实施例，都属于本实用新型保护的范围。

[0017] 请参阅图1-4，本实用新型提供一种技术方案：一种太阳能灭蚊蝇双灯，包括底座1、支柱2、固定架3、紧固螺栓4、太阳能电板5、连接板6、正反电机7、伸缩杆8、灯座9、灯泡10、电网11、集虫槽12、固定板13、装虫瓶14、风机15、导风管16、吹风罩17、凹槽18、轴承19和连接孔20，底座1的上方连接有支柱2，且支柱2的上方设置有固定架3，固定架3中部固定有紧固螺栓4，且固定架3的上方固定有太阳能电板5，固定架3的内部呈“凹”形结构，且固定架3内部的“凹”形结构与支柱2上方的“凸”形结构相吻合，并且固定架3与支柱2为固定连接，方便了太阳能电板5的固定，连接板6的上方安装有正反电机7，且正反电机7的下方连接有伸缩杆8，伸缩杆8的下方连接有灯座9，且灯座9的下方设置有灯泡10，伸缩杆8的下方呈“十”字形结构，且伸缩杆8下方的“十”字形结构与凹槽18内部的“十”字形结构相吻合，并且伸缩杆8与灯座9为卡合连接，伸缩杆8的伸缩最大长度与连接板6和灯座9之间的距离相等，方便带动灯座9转动，灯泡10的外侧安装有电网11，且电网11的下方设置有集虫槽12，集虫槽12的中部设置有固定板13，且集虫槽12的下方连接有装虫瓶14，集虫槽12呈锥形结构，且集虫槽12中部的外径与轴承19的内径相吻合，并且集虫槽12与装虫瓶14为螺纹连接，方便较大型昆虫的清理，风机15的上方连接有导风管16，且导风管16的左侧连接有吹风罩17，吹风罩17的长度与电网11的高度相等，且吹风罩17的中心点与电网11的中心点在同一水平线上，有效的清理电网11上的蚊虫尸体，灯座9的中部设置有凹槽18，固定板13的左侧设置有轴承19，且轴承19的右侧设置有连接孔20，连接孔20的内径与导风管16的外径相吻合，且导风管16贯穿固定板13与风机15相连接，有效的固定导风管16，进而方便吹风罩17的使用。

[0018] 工作原理：首先，将该装置放在室外，在使用时，太阳能电板5将热能转化为电能为蓄电池提供电量，进而使灯泡10得以照明，在照明时，电网11能够有效的电死蚊蝇等昆虫，避免蚊蝇等昆虫飞入灯泡10的四周，影响灯泡10的照明，电死后的蚊蝇等昆虫掉落到集虫槽12中，进而滑进到装虫瓶14内，集虫槽12呈锥形结构，能够有效的将掉落到集虫槽12上的昆虫排进装虫瓶14内，当需要清理掉电网11上的较小型蚊虫尸体时，打开正反电机7，使正反电机7通过伸缩杆8带动灯座9做来回往返运动，再打开风机15，使风机15通过吹风罩17将电网11上的较小型蚊虫尸体吹走，从而避免了较小型蚊虫尸体影响电网11的使用，伸缩杆8与灯座9为卡合连接，进而方便将伸缩杆8与灯座9分离，使灯座9能够取出，方便了灯泡10的更换，轴承19的内径与集虫槽12中部的直径相吻合，进而方便了集虫槽12的转动，本说明书中未作详细描述的内容属于本领域专业技术人员公知的现有技术。

[0019] 尽管参照前述实施例对本实用新型进行了详细的说明，对于本领域的技术人员来说，其依然可以对前述各实施例所记载的技术方案进行修改，或者对其中部分技术特征进行等同替换，凡在本实用新型的精神和原则之内，所作的任何修改、等同替换、改进等，均应包含在本实用新型的保护范围之内。

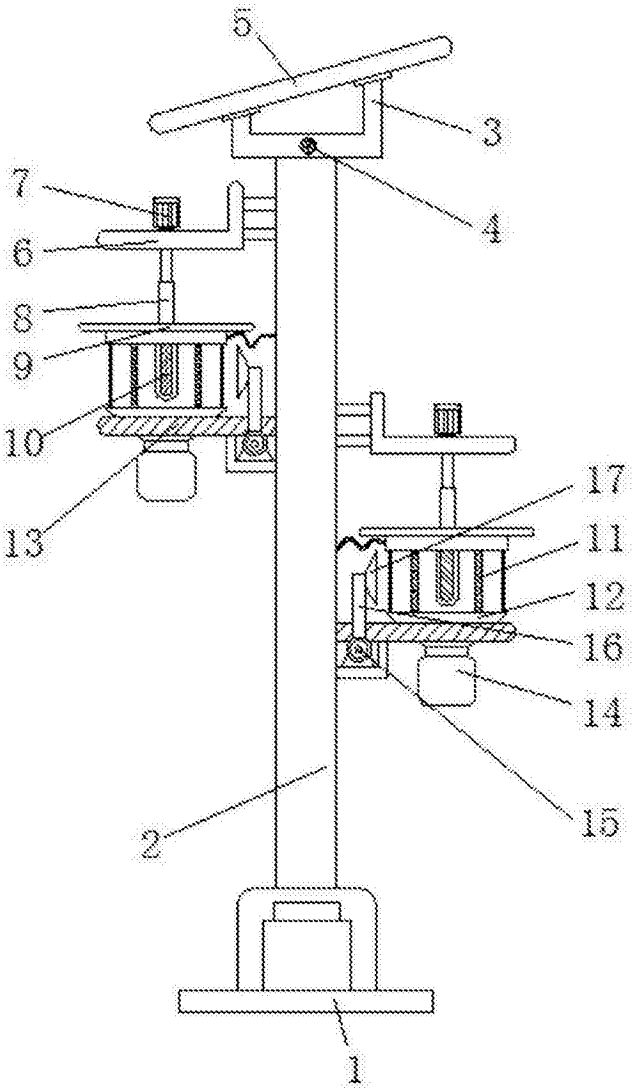

图1

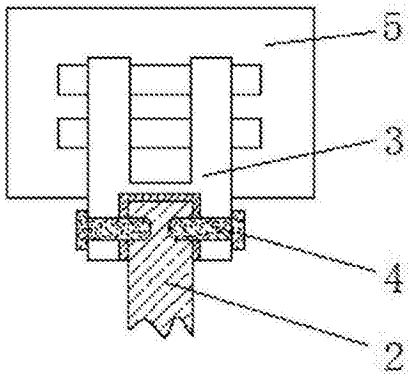

图2

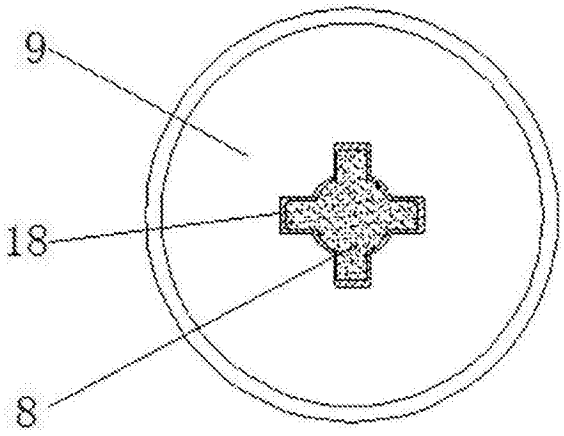

图3

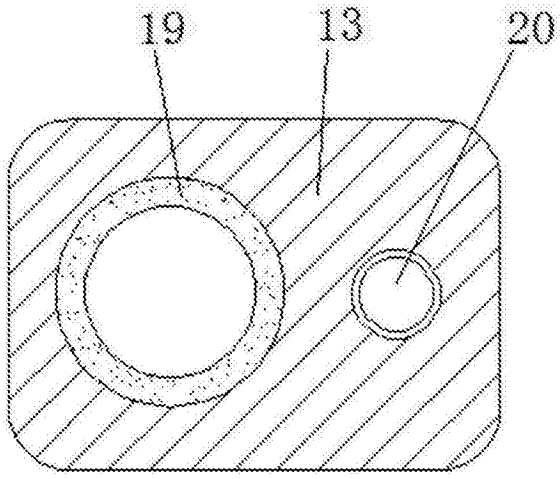

图4