(19)中华人民共和国国家知识产权局

(12)实用新型专利

(10)授权公告号 CN 201453495 U
(45)授权公告日 2010.05.12

(21)申请号 200920087043.2

(22)申请日 2009.06.30

(73)专利权人 蔡明虎
地址 442100 湖北省十堰市房县第一中学

(72)发明人 蔡明虎

(74)专利代理机构 十堰博迪专利事务所 42110
代理人 张秀英

(51)Int.Cl.
A61F 11/00(2006.01)

权利要求书 1 页 说明书 1 页 附图 1 页

(54)实用新型名称

挖耳勺

(57)摘要

本实用新型提供了一种挖耳勺，包括挖耳勺，所述挖耳勺手柄的底部铰接有转耳刷，所述转耳刷的刷毛为人造纤维或动物毛发。使用本实用新型所述的挖耳勺，挖耳勺手柄的底部铰接有转耳刷，人们在用完挖耳勺后可使用转耳刷进行进一步的清理，使用十分方便，并且这种转耳刷，刷毛为人造纤维或动物毛发，可清洗重复使用，有效避免浪费。

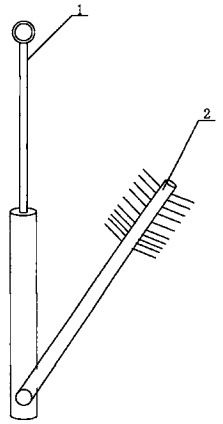

CN 201453495 U

1. 挖耳勺，包括挖耳勺，其特征在于：所述挖耳勺手柄的底部铰接有转耳刷。

2. 根据权利要求 1 所述的挖耳勺，其特征在于：所述转耳刷的刷毛为人造纤维或动物毛发。

挖耳勺

技术领域

[0001] 本实用新型涉及一种挖耳勺。

背景技术

[0002] 人们在使用挖耳勺对耳朵进行清理时，有时需要配合使用棉签等工具，但是这两样工具同时携带十分的不便，而且棉签为一次性工具，使用后就要被丢弃，十分浪费。

发明内容

[0003] 本实用新型提供了一种挖耳勺，增加了挖耳勺的功能，使用时能够方便人们清理耳朵。

[0004] 为了解决上述技术问题，本实用新型的技术方案如下：挖耳勺，包括挖耳勺，其特征在于：所述挖耳勺手柄的底部铰接有转耳刷。

[0005] 对上述技术方案的改进：所述转耳刷的刷毛为人造纤维或动物毛发。

[0006] 有益效果：

[0007] 使用本实用新型所述的挖耳勺，挖耳勺手柄的底部铰接有转耳刷，人们在用完挖耳勺后可使用转耳刷进行进一步的清理，使用十分方便，并且这种转耳刷，刷毛为人造纤维或动物毛发，可清洗重复使用，有效避免浪费。

附图说明

[0008] 图 1 为本实用新型的结构示意图。

具体实施方式

[0009] 如图 1 所示的本实用新型挖耳勺，包括挖耳勺 1，所述挖耳勺 1 手柄的底部铰接有转耳刷 2。

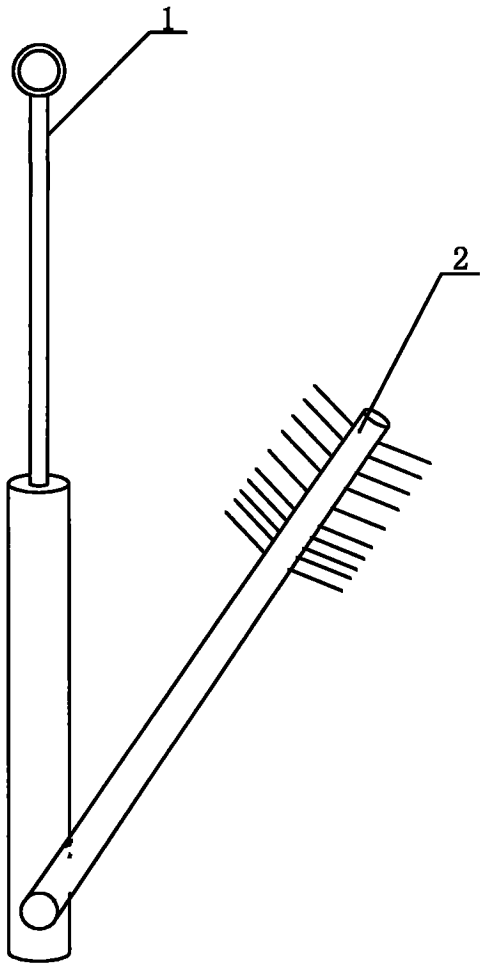

图 1