(19)国家知识产权局

(12)实用新型专利

(10)授权公告号 CN 221980460 U
(45)授权公告日 2024.11.12

(21)申请号 202420963497.6

(22)申请日 2024.05.07

(73)专利权人 浙江凯尔奇电器有限公司
地址 312361 浙江省绍兴市上虞区丰惠镇工业区

(72)发明人 刘文金 徐海燕

(74)专利代理机构 上海行知天下知识产权代理事务所(普通合伙) 31485
专利代理师 陈晓蕾

(51)Int.Cl.
*A47F 3/00*(2006.01)
*A47B 91/06*(2006.01)

权利要求书1页 说明书4页 附图4页

(54)实用新型名称

一种便于移动的展示柜

(57)摘要

本实用新型公开了一种便于移动的展示柜，涉及展示柜技术领域，包括第一柜体和定位框，所述第一柜体与定位框的底端固定连接，所述第一柜体与定位框之间设置有第二柜体和第三柜体，所述第二柜体、第三柜体和定位框的外侧壁均固定连接有导轨，所述第一柜体、第二柜体和第三柜体的两个顶角位置处均固定连接有滑轮，本实用新型通过在第二柜体、第三柜体和定位框的外侧壁设置导轨，在第一柜体、第二柜体和第三柜体的顶角设置滑轮，当展示柜需要移动时，将位于上层展开的第二柜体和第三柜体向下滑动，直至第二柜体和第三柜体完全坐落在底端位置，从而降低展示柜整体的重心，便于能够更好控制移动位置，同时也能提高移动时的稳定性。

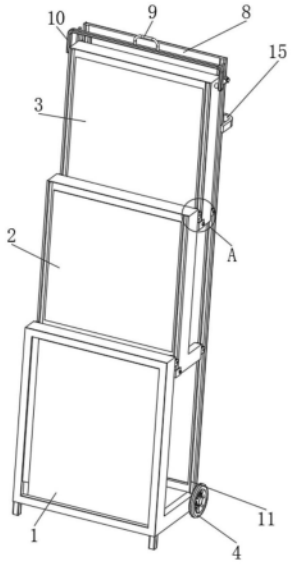


CN 221980460 U

1.一种便于移动的展示柜,包括第一柜体(1)和定位框(8),其特征在于:所述第一柜体(1)与定位框(8)的底端固定连接,所述第一柜体(1)与定位框(8)之间设置有第二柜体(2)和第三柜体(3),所述第二柜体(2)、第三柜体(3)和定位框(8)的外侧壁均固定连接有导轨(11),所述第一柜体(1)、第二柜体(2)和第三柜体(3)的两个顶角位置处均固定连接有滑轮(13),所述导轨(11)和滑轮(13)滑动连接,所述第三柜体(3)的顶端固定连接有吊挂(10),所述定位框(8)的两侧固定连接有挂钩(7),所述定位框(8)的底端两个拐角位置处均设置有滚轮(4),所述第二柜体(2)和第三柜体(3)的底端两个拐角位置处均固定连接有限位块(14)。

2.根据权利要求1所述的一种便于移动的展示柜,其特征在于:所述第一柜体(1)的两个底角处均设置有定柱(6)。

3.根据权利要求1所述的一种便于移动的展示柜,其特征在于:所述定位框(8)的底端中心位置处转动连接有拨动板(12),所述拨动板(12)的底端固定连接有垫柱(5)。

4.根据权利要求1所述的一种便于移动的展示柜,其特征在于:所述定位框(8)的背面固定连接有托杆(15)。

5.根据权利要求1所述的一种便于移动的展示柜,其特征在于:所述第一柜体(1)、第二柜体(2)和第三柜体(3)内侧壁铺设有海绵垫。

6.根据权利要求1所述的一种便于移动的展示柜,其特征在于:所述第一柜体(1)、第二柜体(2)和第三柜体(3)的外侧壁固定连接有钢化玻璃。

7.根据权利要求1所述的一种便于移动的展示柜,其特征在于:所述导轨(11)的外侧壁涂抹有润滑剂,所述吊挂(10)的顶端中心位置处固定连接有把手(9)。

# 一种便于移动的展示柜

## 技术领域

[0001] 本实用新型涉及展示柜技术领域,尤其涉及一种便于移动的展示柜。

## 背景技术

[0002] 展示柜是为商品展示提供的,具有保护作用的展示台。颜色可根据店铺装修选择。展示柜,结构牢固,拆装容易,运输方便,广泛用于展厅、展览会、百货商场、广告等,展示柜的顶部可装灯箱片,柜内灯可选日光灯、射灯,顶部带灯箱。高度、宽度、长度可以根据使用调整。

[0003] 如专利公开号为CN220494690U的“一种便于移动的展示柜”,包括底座,底座上固定安装有第一展柜,第一展柜的顶端固定安装有第二展柜,底座内转动连接有传动杆,传动杆的顶端延伸出第二展柜外,传动杆上位于第一展柜和第二展柜内底端均套设有齿环,每个齿环的外侧均啮合连接有多个齿轮,多个齿轮的底端分别转动连接在第一展柜和第二展柜内。

[0004] 但现有技术中,在有限的占地面积条件下立式展示柜的空间利用率最高,可展示更多种类的商品,但立式展示柜的重心较高,当进行移动时,容易发生重心偏移而导致倾倒,影响展示柜移动时的安全性。

## 实用新型内容

[0005] 本实用新型的目的是为了解决现有技术中存在的式展示柜的重心较高,当进行移动时,容易发生重心偏移而导致倾倒,影响展示柜移动时的安全性的问题,而提出的一种便于移动的展示柜。

[0006] 为了实现上述目的,本实用新型采用了如下技术方案:一种便于移动的展示柜,包括第一柜体和定位框,所述第一柜体与定位框的底端固定连接,所述第一柜体与定位框之间设置有第二柜体和第三柜体,所述第二柜体、第三柜体和定位框的外侧壁均固定连接有导轨,所述第一柜体、第二柜体和第三柜体的两个顶角位置处均固定连接有滑轮,所述导轨和滑轮滑动连接,所述第三柜体的顶端固定连接有吊挂,所述定位框的两侧固定连接有挂钩,所述定位框的底端两个拐角位置处均设置有滚轮,所述第二柜体和第三柜体的底端两个拐角位置处均固定连接有限位块。

[0007] 优选的,所述第一柜体的两个底角处均设置有定柱。

[0008] 优选的,所述定位框的底端中心位置处转动连接有拨动板,所述拨动板的底端固定连接有垫柱。

[0009] 优选的,所述定位框的背面固定连接有托杆。

[0010] 优选的,所述第一柜体、第二柜体和第三柜体内侧壁铺设有海绵垫。

[0011] 优选的,所述第一柜体、第二柜体和第三柜体的外侧壁固定连接有钢化玻璃。

[0012] 优选的,所述导轨的外侧壁涂抹有润滑剂,所述吊挂的顶端中心位置处固定连接有把手。

[0013] 与现有技术相比,本实用新型的优点和积极效果在于:

[0014] 1、本实用新型中,通过在第二柜体、第三柜体和定位框的外侧壁设置导轨,在第一柜体、第二柜体和第三柜体的顶角设置滑轮,当展示柜需要移动时,将位于上层展开的第二柜体和第三柜体向下滑动,直至第二柜体和第三柜体完全坐落在底端位置,从而降低展示柜整体的重心,便于能够更好控制移动位置,同时也能提高移动时的稳定性。

[0015] 2、本实用新型中,通过在第一柜体的底角安装两个定柱,在定位框的底端设置可旋转的垫柱,将垫柱旋转至竖直方向,利用两个定柱,一个垫柱和两个滚轮对展示柜整体支撑,使得展示柜保持立式状态进行商品展示,将垫柱旋转至水平方向,使得滚轮可自由转动,利用滚轮与地面的滚动效果来移动展示柜。

## 附图说明

[0016] 图1为本实用新型提出一种便于移动的展示柜移动时的整体结构示意图;

[0017] 图2为本实用新型提出一种便于移动的展示柜展示时的整体结构示意图;

[0018] 图3为本实用新型图2中A处局部结构放大效果图;

[0019] 图4为本实用新型提出一种便于移动的展示柜的背面结构示意图;

[0020] 图5为本实用新型图4中B处局部结构放大效果图。

[0021] 图例说明:1、第一柜体;2、第二柜体;3、第三柜体;4、滚轮;5、垫柱;6、定柱;7、挂钩;8、定位框;9、把手;10、吊挂;11、导轨;12、拨动板;13、滑轮;14、限位块;15、托杆。

## 具体实施方式

[0022] 为了能够更清楚地理解本实用新型的上述目的、特征和优点,下面结合附图和实施例对本实用新型做进一步说明。需要说明的是,在不冲突的情况下,本申请的实施例及实施例中的特征可以相互组合。

[0023] 在下面的描述中阐述了很多具体细节以便于充分理解本实用新型,但是,本实用新型还可以采用不同于在此描述的其他方式来实施,因此,本实用新型并不限于下面公开说明书的具体实施例的限制。

## 实施例

[0024] 如图1-5所示,本实用新型提供了一种便于移动的展示柜,包括第一柜体1和定位框8,第一柜体1与定位框8的底端固定连接,第一柜体1与定位框8之间设置有第二柜体2和第三柜体3,第二柜体2、第三柜体3和定位框8的外侧壁均固定连接有导轨11,第一柜体1、第二柜体2和第三柜体3的两个顶角位置处均固定连接有滑轮13,导轨11和滑轮13滑动连接,第三柜体3的顶端固定连接有吊挂10,定位框8的两侧固定连接有挂钩7,定位框8的底端两个拐角位置处均设置有滚轮4,第二柜体2和第三柜体3的底端两个拐角位置处均固定连接有限位块14。

[0025] 下面具体说一下本实施例的具体设置和作用,当展示柜进行商品展示时,将商品卡嵌在第一柜体1、第二柜体2和第三柜体3的海绵垫上,然后,将吊挂10向上提起,在向上拉动吊挂10并带动第三柜体3移动过程中,通过第三柜体3底端的限位块14与第二柜体2上滑轮13的卡接,使得第三柜体3带动第二柜体2向上移动,最终让第二柜体2和第三柜体3分别

从第一柜体1上展开,将吊挂10挂在挂钩7上方固定位置,使得第一柜体1、第二柜体2和第三柜体3保持展开状态;

[0026] 展开时,第一柜体1上的滑轮13在第二柜体2的导轨11上滑动,直至第一柜体1上的滑轮13滑动到与第二柜体2上的限位块14相互卡接为止,导轨11的作用为便于第一柜体1和第二柜体2展示时定位,避免第一柜体1和第二柜体2相互脱离,当展示柜需要移动时,将位于上层展开的第二柜体2和第三柜体3向下滑动,第二柜体2和第三柜体3收纳并重叠在一起,直至第二柜体2和第三柜体3完全坐落在底端位置,降低展示柜整体的重心,展示柜重心降低后能够更好控制移动位置,同时也能提高移动时的稳定性。

## 实施例

[0027] 如图2、图4和图5所示,第一柜体1的两个底角处均设置有定柱6。定位框8的底端中心位置处转动连接有拨动板12,拨动板12的底端固定连接有垫柱5。定位框8的背面固定连接有托杆15。第一柜体1、第二柜体2和第三柜体3内侧壁铺设有海绵垫。第一柜体1、第二柜体2和第三柜体3的外侧壁固定连接有钢化玻璃。导轨11的外侧壁涂抹有润滑剂,吊挂10的顶端中心位置处固定连接有把手9。

[0028] 其整个实施例达到的效果为,当需要将展示柜坐落于地面上展示时,使用者可将定位框8向竖直方向倾斜,直至展示柜整体以滚轮4位置拐点旋转,并让定柱6与地面相互搭接,然后利用定柱6作为支撑点转动定位框8到完全水平状态,使得滚轮4脱离地面悬空,用脚调节拨动板12旋转,使得拨动板12带动垫柱5转动到竖直位置,从而让垫柱5的底端与地面搭接,利用两个定柱6,一个垫柱5和两个滚轮4对展示柜整体支撑,保持展示柜的稳定状态;

[0029] 移动时,扶持定位框8以定柱6为支撑点将垫柱5翘起,用脚拨动垫柱5转动到水平,再使滚轮4与地面接触,利用滚轮4与地面的滚动效果移动展示柜。

[0030] 本装置的使用方法及工作原理:展示时,将定位框8向竖直方向倾斜,展示柜整体以滚轮4位置拐点旋转,并让定柱6与地面相互搭接,然后利用定柱6作为支撑点转动定位框8到完全水平状态,使得滚轮4脱离地面悬空,用脚调节拨动板12旋转,使得拨动板12带动垫柱5转动到竖直位置;

[0031] 然后,将吊挂10向上提起,在向上拉动吊挂10并带动第三柜体3移动过程中,通过第三柜体3底端的限位块14与第二柜体2上滑轮13的卡接,使得第三柜体3带动第二柜体2向上移动,最终让第二柜体2和第三柜体3分别从第一柜体1上展开,让第一柜体1、第二柜体2和第三柜体3内部商品显示在观览者视线中;

[0032] 移动时,将位于上层展开的第二柜体2和第三柜体3向下滑动,第二柜体2和第三柜体3收纳并重叠在一起,直至第二柜体2和第三柜体3完全坐落在底端位置;

[0033] 然后,扶持定位框8以定柱6为支撑点将垫柱5翘起,用脚拨动垫柱5转动到水平,再使滚轮4与地面接触,利用滚轮4与地面的滚动效果移动展示柜。

[0034] 以上所述,仅是本实用新型的较佳实施例而已,并非是对本实用新型作其它形式的限制,任何熟悉本专业的技术人员可能利用上述揭示的技术内容加以变更或改型为等同变化的等效实施例应用于其它领域,但是凡是未脱离本实用新型技术方案内容,依据本实用新型的技术实质对以上实施例所作的任何简单修改、等同变化与改型,仍属于本实用新

型技术方案的保护范围。

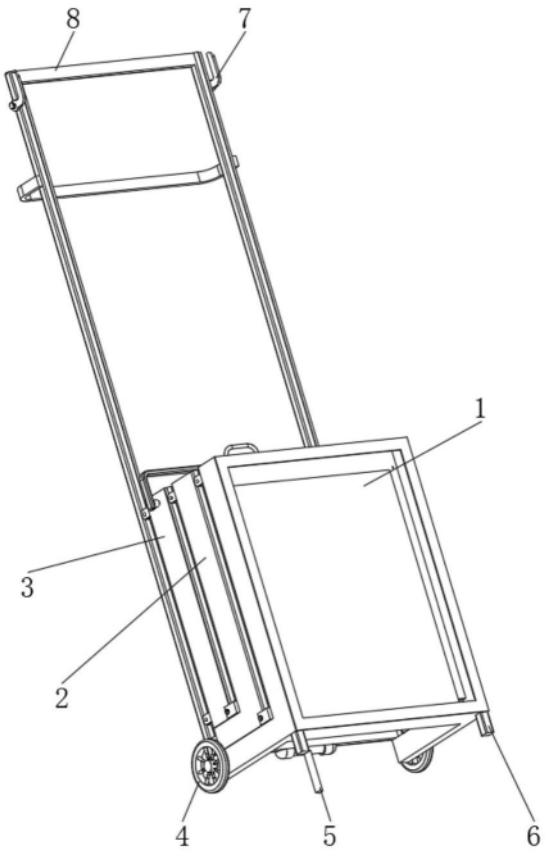


图1

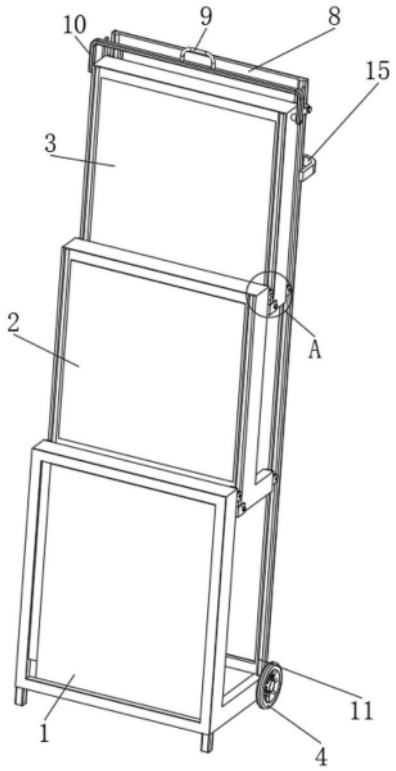


图2

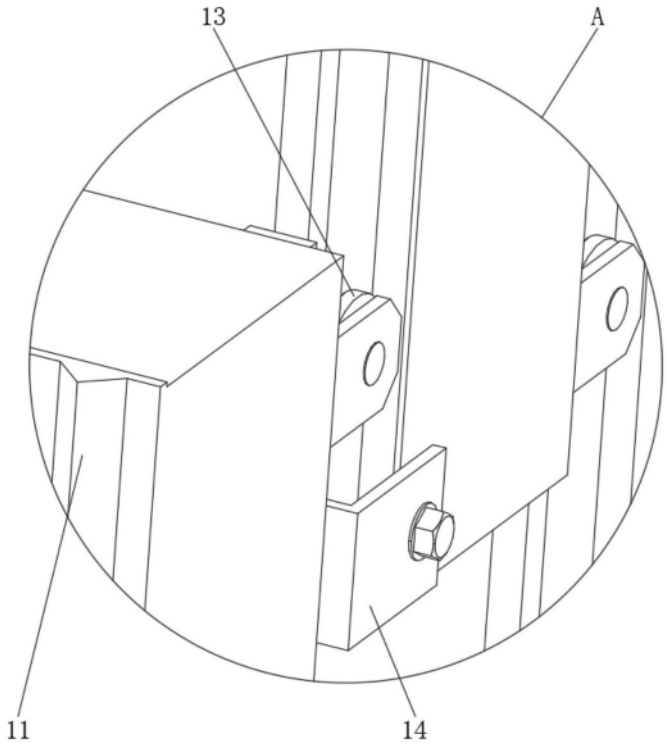


图3

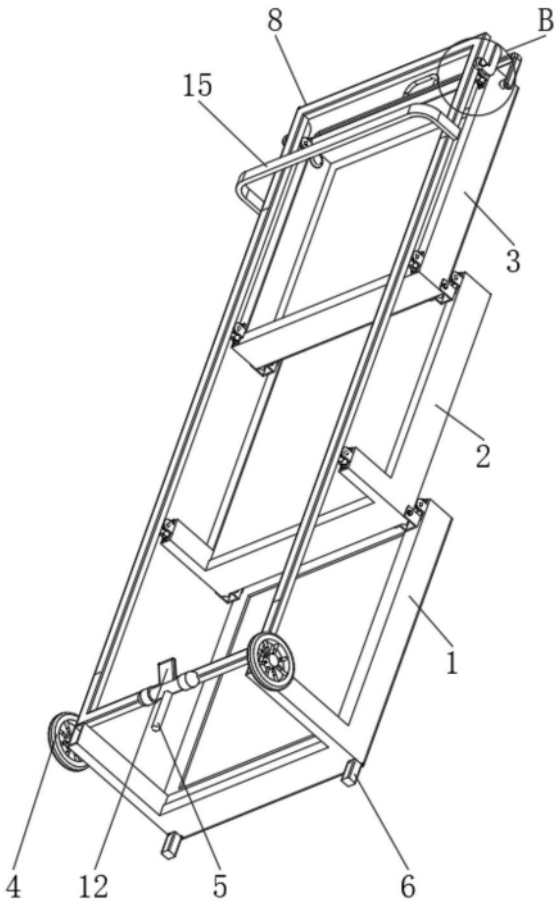


图4

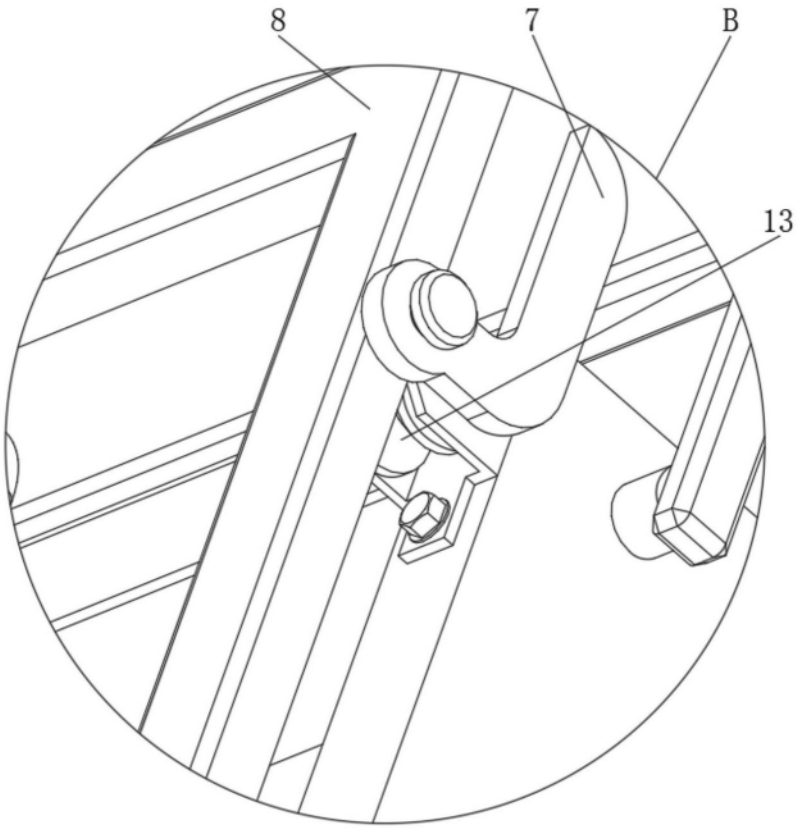


图5