(19)中华人民共和国国家知识产权局

(12)实用新型专利

(10)授权公告号 CN 203870509 U
(45)授权公告日 2014.10.08

(21)申请号 201420070733.8

(22)申请日 2014.02.19

(73)专利权人 徐海蛟
地址 430074 湖北省武汉市武昌洪山区珞喻路1037号华中科技大学南一楼西501室

(72)发明人 徐海蛟

(51)Int.Cl.
G06F 1/16(2006.01)

权利要求书1页 说明书2页 附图1页

(54)实用新型名称

计算机显示器

(57)摘要

本实用新型公开了一种计算机显示器，包括显示器，所述的显示器下部两侧分别安装有两个转动轴，所述的转动轴与支撑架铰链连接，所述的支撑架上部安装有阅读板；所述的显示器下部与支座连接；所述的支座侧面安装有禁锢螺杆；所述的支座下部与底座固定连接；该计算机显示器，结构简洁紧凑，易于加工，制造成本低，使用安全，可方便用户快速、高效地向计算机中输入文字，用户无需反复在显示器与文稿之间大幅移动视线，同时可调节屏幕高度，起到保护颈椎的作用。

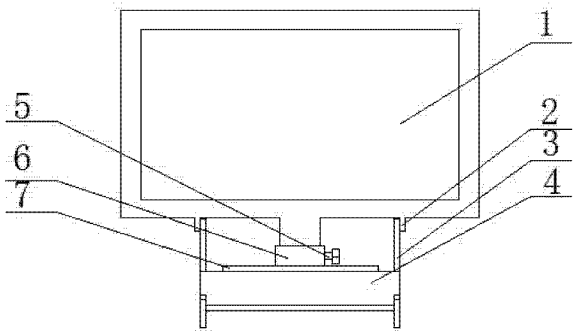

CN 203870509 U

1. 一种计算机显示器，包括显示器（1）；其特征在于：所述的显示器（1）下部两侧分别安装有两个转动轴（2），所述的转动轴（2）与支撑架（3）铰链连接，所述的支撑架（3）上部安装有阅读板（4）；所述的显示器（1）下部与支座（6）连接；所述的支座（6）侧面安装有禁锢螺杆（5）；所述的支座（6）下部与底座（7）固定连接。

2. 根据权利要求 1 所述的计算机显示器，其特征在于：所述动轴（2）为过盈连接。

3. 根据权利要求 1 所述的计算机显示器，其特征在于：所述支撑架（3）前部有倒钩。

4. 根据权利要求 1 所述的计算机显示器，其特征在于：所述支座（6）上不开口与显示器（1）下部吻合插接。

5. 根据权利要求 1 所述的计算机显示器，其特征在于：所述旋紧螺杆（5）与显示器（1）下部配合连接。

6. 根据权利要求 1 所述的计算机显示器，其特征在于：所述阅读板（4）厚度为 3mm。

计算机显示器

技术领域

[0001] 本实用新型涉及一种计算机显示器。

背景技术

[0002] 目前，计算机用户将文稿内容输入计算机时经常由于没有合适的文稿放置位置，导致工作效率低下，同时由于反复在文稿和屏幕之间转动，易引起疲劳和打字出错。另一方面由于计算机屏幕高度往往固定，多数使用者存在因屏幕高度问题引起的颈椎疲劳。

实用新型内容

[0003] (一) 要解决的技术问题

[0004] 为解决上述问题，本实用新型提出了一种计算机显示器，结构简洁紧凑，易于加工，制造成本低，使用安全，可方便用户快速、高效地向计算机中输入文字，用户无需反复在显示器与文稿之间大幅移动视线，同时可调节屏幕高度，起到保护颈椎的作用。

[0005] (二) 技术方案

[0006] 本实用新型的计算机显示器，包括显示器；所述的显示器下部两侧分别安装有两个转动轴；所述的转动轴与支撑架铰链连接，所述的支撑架上部安装有阅读板；所述的显示器下部与支座连接；所述的支座侧面安装有禁锢螺杆；所述的支座下部与底座固定连接。

[0007] 进一步地，所述动轴为过盈连接。

[0008] 进一步地，所述支撑架前部有倒钩。

[0009] 进一步地，所述支座上不开口与显示器下部吻合插接。

[0010] 进一步地，所述旋紧螺杆与显示器下部配合连接。

[0011] 进一步地，所述阅读板厚度为 3mm。

[0012] (三) 有益效果

[0013] 本实用新型与现有技术相比较，其具有以下有益效果：采用在计算机显示器上设置可调节角度的文件阅读板和升降式支座的方式，为用户提供了一种便于向计算机中输入信息的计算机配套工具。该计算机显示器结构简洁紧凑，易于加工，制造成本低，使用安全，可方便用户快速、高效地向计算机中输入文字，用户无需反复在显示器与文稿之间大幅移动视线，可降低出错概率，同时可调节屏幕高度，起到保护颈椎的作用。

附图说明

[0014] 图 1 是本实用新型的结构示意图；

[0015] 图 2 是本实用新型的结构侧视图。

[0016] 1- 显示器；2- 转动轴；3- 支撑架；4- 阅读板；5- 紧固螺杆；6- 支座；7- 底座。

具体实施方式

[0017] 如图 1 和图 2 所示的一种计算机显示器，包括显示器 1 ；其特征在于 ：所述的显示器 1 下部两侧分别安装有两个转动轴 2，所述的转动轴 2 与支撑架 3 铰链连接，所述的支撑架 3 上部安装有阅读板 4 ；所述的显示器 1 下部与支座 6 连接 ；所述的支座 6 侧面安装有禁锢螺杆 5 ；所述的支座 6 下部与底座 7 固定连接。

[0018] 其中，所述动轴 2 为过盈连接 ；所述支撑架 3 前部有倒钩 ；所述支座 6 上不开口与显示器 1 下部吻合插接 ；所述旋紧螺杆 5 与显示器 1 下部配合连接 ；所述阅读板 4 厚度为 3mm。

[0019] 本实用新型的计算机显示器，结构简洁紧凑，易于加工，制造成本低，使用安全，可方便用户快速、高效地向计算机中输入文字，用户无需反复在显示器与文稿之间大幅移动视线，同时可调节屏幕高度，起到保护颈椎的作用。

[0020] 上面所述的实施例仅仅是对本实用新型的优选实施方式进行描述，并非对本实用新型的构思和范围进行限定。在不脱离本实用新型设计构思的前提下，本领域普通人员对本实用新型的技术方案做出的各种变型和改进，均应落入到本实用新型的保护范围，本实用新型请求保护的技术内容，已经全部记载在权利要求书中。

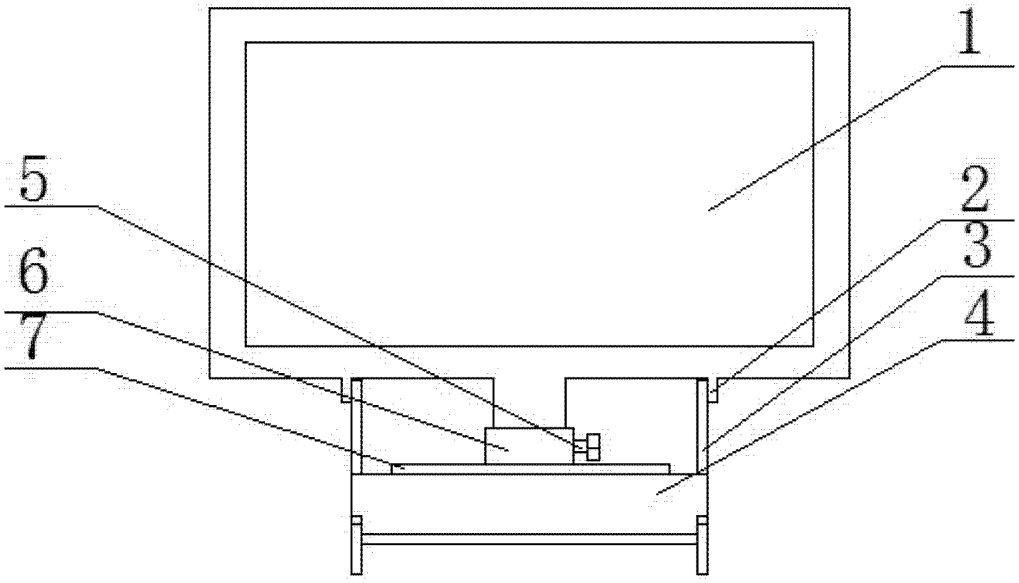

图 1

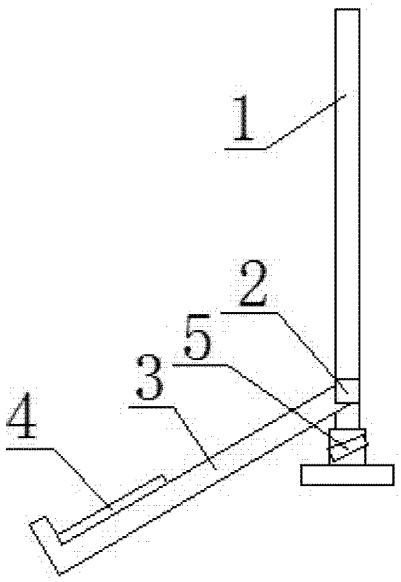

图 2