(19) 대한민국특허청(KR)
(12) 등록실용신안공보(Y1)

(45) 공고일자 2014년05월15일
(11) 등록번호 20-0472661
(24) 등록일자 2014년05월07일

(51) 국제특허분류(Int. Cl.)
A45C 11/00 (2014.01)
(21) 출원번호 20-2012-0004550
(22) 출원일자 2012년05월30일
심사청구일자 2012년05월30일
(65) 공개번호 20-2013-0007048
(43) 공개일자 2013년12월10일
(56) 선행기술조사문헌
KR100934120 B1*
KR200369597 Y1
*는 심사관에 의하여 인용된 문헌

(73) 실용신안권자
정은득
서울특별시 동작구 동작대로33길 28 (사당동)
(72) 고안자
정은득
서울특별시 동작구 동작대로33길 28 (사당동)
(74) 대리인
이순국

전체 청구항 수 : 총 6 항 심사관 : 홍재영

(54) 고안의 명칭 **카드수납을 겸비한 스마트폰케이스**

(57) 요 약

본 고안은 스마트폰 케이스에 관한 것으로서, 더욱 상세하게는 스마트폰을 보호하는 케이스 기능을 함과 동시에, 카드를 수납할 수 있도록 카드수납을 겸비한 스마트폰 케이스에 관한 것이다.

본 고안이 제안하는 카드수납을 겸비한 스마트폰 케이스는 미끄럼방지부가 내부에 부착되고 스마트폰의 형상에 딱 맞도록 내부가 형성되며 상부에 스마트폰 입출구가 형성되는 스마트폰수납부;와 상기 스마트폰수납부에 연결되어 수납된 스마트폰이 빠져나오지 못하도록 하는 접힘부;와 상기 스마트폰수납부 뒷면에는 카드를 수납할 수 있도록 카드수납부를 형성하는 제1포켓, 제2포켓;을 포함하여 이루어진다.

대 표 도 - 도1

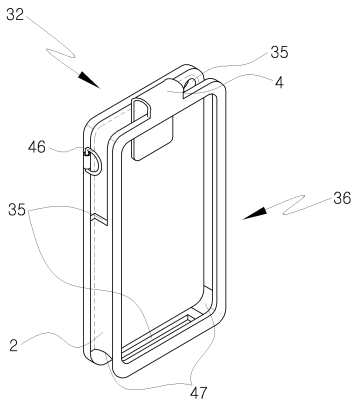

실용신안 등록청구의 범위

청구항 1

미끄럼방지부가 내부에 부착되고 스마트폰의 형상에 딱 맞도록 내부가 형성되며 상부에 스마트폰 입출구가 형성되는 스마트폰수납부;와

상기 스마트폰수납부에 연결되어 수납된 스마트폰이 빠져나오지 못하도록 하는 접힘부;와

상기 스마트폰수납부 뒷면에는 카드를 수납할 수 있도록 카드수납부를 형성하는 제1포켓, 제2포켓;을 포함하여 이루어지되,

상기 제1포켓, 제2포켓 중앙부에는 카드를 밀어 꺼낼 수 있도록 포켓구멍을 형성한 것을 특징으로 하는 카드수납을 겸비한 스마트폰 케이스.

청구항 2

청구항 1에 있어서

상기 스마트폰수납부는 스마트폰을 수납시 전원버튼, 볼륨 버튼 등이 보일 수 있도록 천공부가 형성되며 스마트폰화면이 보일 수 있도록 개구부가 형성되는 것을 특징으로 하는 카드수납을 겸비한 스마트폰 케이스.

청구항 3

청구항 1에 있어서,

상기 카드수납부를 형성하는 제1포켓, 제2포켓은 압축되어 부피를 줄인 것을 특징으로 하는 스마트폰 케이스.

청구항 4

삭제

청구항 5

청구항 1에 있어서,

상기 카드수납부를 형성하는 제1포켓, 제2포켓을 열고 닫을 수 있도록 상기 접힘부와 연결되어 형성된 플랩부를 포함하여 이루어지는 것을 특징으로 하는 카드수납을 겸비한 스마트폰 케이스.

청구항 6

청구항 5에 있어서,

상기 플랩부의 내부에는 카드를 수납할 수 있는 제3포켓과 거울로 형성된 것을 특징으로 하는 카드수납을 겸비한 스마트폰 케이스.

청구항 7

청구항 5에 있어서,

상기 카드수납부와 플랩부에는 서로 부착되어 흔들리지 않도록 하는 고정장치가 포함하여 형성된 것을 특징으로

하는 카드수납을 겸비한 스마트폰 케이스.

명 세 서

기 술 분 야

[0001] 본 고안은 스마트폰 케이스에 관한 것으로서, 더욱 상세하게는 스마트폰을 보호하는 케이스 기능을 함과 동시에, 카드를 수납할 수 있도록 카드수납을 겸비한 스마트폰 케이스에 관한 것이다.

배 경 기 술

[0002] 스마트폰은 휴대폰과 개인휴대단말기(personal digital assistant; PDA)의 장점을 결합한 것으로, 휴대폰 기능에 일정관리, 팩스 송·수신 및 인터넷 접속 등의 데이터 통신기능을 통합시킨 것이다.

[0003] 가장 큰 특징은 완제품으로 출시되어 주어진 기능만 사용하던 기존의 휴대폰과는 달리 수백여 종의 다양한 애플리케이션(응용프로그램)을 사용자가 원하는 대로 설치하고 추가 또는 삭제할 수 있다는 점이다.

[0004] 스마트폰은 소위 3G(3Generation), 4G(4th Generation Mobile Communication Systems), Wi-Fi(wireless fidelity)을 이용하여 인터넷에 직접 접속할 수 있을 뿐 아니라 여러 가지 브라우징 프로그램을 이용하여 다양한 방법으로 접속할 수 있는 점, 사용자가 원하는 애플리케이션을 직접 제작할 수도 있는 점, 다양한 애플리케이션을 통하여 자신에게 알맞은 인터페이스를 구현할 수 있는 점 그리고 같은 운영체제(OS)를 가진 스마트폰 간에 애플리케이션을 공유할 수 있는 점 등도 기존 휴대폰이 갖지 못한 장점으로 꼽힌다.

[0005] 스마트폰이 점점 고급화되어가고 있으며, 스마트폰의 가격 또한 비싸지고 있기 때문에 사용자들은 자신의 휴대폰에 생길 수 있는 흠집, 파손 등에 민감해 졌으며, 개성을 중요시하는 젊은 세대들에게는 스마트폰은 자신의 개성을 표현할 수 있는 수단으로 사용하고 있기 때문에 점점 스마트폰 케이스는 외부 마찰이나 충격 등의 보호 수단을 넘어 다양한 종류의 외관과 재질의 스마트폰 케이스가 시판되고 있다.

[0006] 또한, 현대인들은 항상 스마트폰을 소지함과 동시에 신용카드, 멤버스카드, 버스카드 등 다양한 카드를 항상 소지하고 다니고 있으며 이는 항상 지갑에 넣어 가방 속에 가지고 다니지만 자주 사용하는 카드를 꺼내 쓸 때 불편함을 느끼고 있다.

[0007] 따라서, 상기와 같은 문제의 해결을 위해 개시되어 있었던 카드를 수납할 수 있는 스마트폰 케이스와 관련된 종래기술로써, 대한민국 등록실용신안 제 20-0451310호에는 절첩부에 의해 상호 접거나 펼 수 있도록 연결되는 한 쌍의 플랩부를 갖는 커버부재와, 상기 플랩부의 내측면에 구비되어 휴대폰을 고정할 수 있도록 된 홀더를 포함하여, 상기 커버부재에는 포켓이 형성되고, 상기 홀더는 상기 커버부재에 탈착 가능하게 결합된 것을 특징으로 하는 지갑형 휴대폰 케이스가 공지되어 있다.

[0008] 그러나 상기한 종래 지갑형 휴대폰 케이스는 절첩부에 의해 상호 좌우로 접거나 펼 수 있도록 되어 있어 스마트폰을 사용하지 않을 때에는 전면 플랩부를 닫아 스마트폰 화면을 보호할 수 있어 좋지만 스마트폰을 사용할 때는 전면 플랩부를 열어 사용해야 하는 불편함이 있으며 통화시 전면 플랩부를 뒤로 넘겨서 사용해야 하는 번거러움이 있으며 또한 뒤로 넘겼을 때 한 손에 쥐어지는 부피가 커 그립감이 나빠 장시간 통화시 손에 무리를 줄 수 있는 단점이 있다.

[0009] 또한, 스마트폰 수납시 스마트폰의 버튼위치에 형성되는 관통공이 없어 전원버튼, 볼륨버튼 등을 사용할 때 손

으로 위치를 더듬어 찾아야 하는 번거로움과 잘못된 버튼을 눌러 다시 찾아 눌러야 하는 불편함이 있으며 스피커를 홀더가 막고 있어 전화벨이 울리더라도 음량이 작아 외부에 있을 때는 주변의 소음으로 인해 들리지 않는 경우가 생기게 되며 또한 카메라 및 조명램프와 일치되는 관통공이 있더라도 홀더가 후면 플랩부에 장착되어 진 상태로는 사용할 수 없어 사용시 후면 플랩부에서 떼어내 사용해야 하는 번거로움이 있다.

고안의 내용

해결하려는 과제

[0010] 본 고안은 상기와 같은 문제점을 해결하기 위한 것으로서, 스마트폰을 오랫동안 사용할 수 있도록 보호함은 물론 스마트폰을 편리하게 사용할 수 있도록 하는 스마트폰 케이스를 제공하는데, 그 목적이 있다.

[0011] 본 고안은 카드수납부를 제공해 카드수납을 할 수 있을 뿐만 아니라 카드사용을 편리하도록 하며 카드를 안전하게 보관할 수 있도록 하는 스마트폰 케이스를 제공한다.

[0012]

과제의 해결 수단

[0013] 본 고안이 제안하는 카드수납을 겸비한 스마트폰 케이스는 미끄럼방지부가 내부에 부착되고 스마트폰의 형상에 딱 맞도록 내부가 형성되며 상부에 스마트폰 입출구가 형성되는 스마트폰수납부;와 상기 스마트폰수납부에 연결되어 수납된 스마트폰이 빠져나오지 못하도록 하는 접힘부;와 상기 스마트폰수납부 뒷면에는 카드를 수납할 수 있도록 카드수납부를 형성하는 제1포켓, 제2포켓;을 포함하여 이루어진다.

[0014] 상기 스마트폰수납부는 스마트폰을 수납시 전원버튼, 볼륨 버튼 등이 보일 수 있도록 천공부가 형성되며 스마트폰화면이 보일 수 있도록 개구부가 형성된다.

[0015] 상기 카드수납부를 형성하는 제1포켓, 제2포켓은 압축되어 부피를 줄인다.

[0016] 상기 카드수납부의 카드수납공간인 제1포켓, 제2포켓 중앙부에는 카드를 밀어 꺼낼 수 있도록 포켓구멍을 형성한 것을 포함하여 이루어진다.

[0017] 상기 카드수납부를 형성하는 제1포켓, 제2포켓을 열고 닫을 수 있도록 상기 접힘부와 연결되어 형성된 플랩부를 포함하여 이루어진다.

[0018] 상기 플랩부의 내부에는 카드를 수납할 수 있는 제3포켓과 거울로 형성된다.

[0019] 상기 카드수납부와 플랩부에는 서로 부착되어 흔들리지 않도록 하는 고정장치가 포함하여 형성된다.

고안의 효과

[0020] 본 고안에 따른 카드수납을 겸비한 스마트폰 케이스에 의하면, 카드 수납공간을 스마트폰수납부의 뒷면에 형성하여 스마트폰화면이 바로 보이도록 해 스마트폰을 간편하게 사용할 수 있는 효과가 있다.

[0021] 또한, 스마트폰삽입시 입출구가 스마트폰수납부의 상면에 위치하여 있어서 스마트폰수납시 케이스를 구부리거나 피거나 하지 않아도 되기 때문에 스마트폰케이스가 깨지거나 헐거워지지 않아 오랫동안 사용할 수 있는 효과가 있다.

[0022] 또한, 카드 수납공간은 압축되어있기 때문에 부피를 크게 차지하지 않아 스마트폰 사용시 그립감이 좋으며 고정장치로 인해 스마트폰수납부와 플랩부가 부착되어 고정되어 있으므로 스마트폰사용시 플랩부가 흔들리지 않아 사용시 불편함이 없으며 카드를 안전하게 보관할 수 있도록 하는 효과가 있다.

도면의 간단한 설명

[0023] 도 1은 본 고안에 따른 일실시 예를 나타내는 전체 사시도.

도 2는 본 고안에 따른 일실시 예를 나타내는 스마트폰수납부 단면도.

도 3은 본 고안에 따른 일실시 예에 있어서 스마트폰 수납 사용상태를 나타내기 위한 사시도.

도 4는 본 고안에 따른 일실시 예를 나타내기 위한 배면도.

도 5는 본 고안에 따른 일실시 예에 있어서 카드수납 사용상태를 나타내기 위한 배면도.

도 6은 본 고안에 따른 두번째 일실시 예를 나타내는 전체 사시도.

도 7은 본 고안에 따른 두번째 일실시 예를 나타내는 플랩부를 펼친 배면도.

도 8은 본 고안에 따른 두번째 일실시 예에 있어서 플랩부 사용상태를 나타내기 위한 좌측면도.

고안을 실시하기 위한 구체적인 내용

[0024] 본 발명은 카드지갑을 겸비한 스마트폰케이스에 있어서, 미끄럼방지부가 내부에 부착되고 스마트폰의 형상에 딱 맞도록 내부가 형성되며 상부에 스마트폰 입출구가 형성되는 스마트폰수납부;와 상기 스마트폰수납부에 연결되어 수납된 스마트폰이 빠져나오지 못하도록 하는 접힘부;와 상기 스마트폰수납부 뒷면에는 카드를 수납할 수 있도록 카드수납부를 형성하는 제1포켓, 제2포켓;을 포함하여 이루어지는 것을 특징으로 한다.

[0025] 또한, 상기 스마트폰수납부는 스마트폰을 수납시 전원버튼, 볼륨 버튼 등이 보일 수 있도록 천공부가 형성되며 스마트폰화면이 보일 수 있도록 개구부가 형성되는 것을 특징으로 한다.

[0026] 또한, 상기 카드수납부를 형성하는 제1포켓, 제2포켓은 압축되어 부피를 줄인 것을 특징으로 한다.

[0027] 또한, 상기 카드수납부의 카드수납공간인 제1포켓, 제2포켓 중앙부에는 카드를 밀어 꺼낼 수 있도록 포켓구멍을 형성한 것을 포함하여 이루어지는 것을 특징으로 한다.

[0028] 또한, 상기 카드수납부를 형성하는 제1포켓, 제2포켓을 열고 닫을 수 있도록 상기 접힘부와 연결되어 형성된 플랩부를 포함하여 이루어지는 것을 특징으로 한다.

[0029] 또한, 상기 플랩부의 내부에는 카드를 수납할 수 있는 제3포켓과 거울로 형성된 것을 특징으로 한다.

[0030] 또한, 상기 카드수납부와 플랩부에는 서로 부착되어 흔들리지 않도록 하는 고정장치가 포함하여 형성된 것을 특징으로 한다.

[0031] 다음으로, 본 고안에 따른 카드수납을 겸비한 스마트폰 케이스의 바람직한 실시 예를 도면을 참조하여 상세히 설명한다.

[0032] 먼저, 본 고안에 따른 카드수납을 겸비한 스마트폰 케이스의 일실시 예는 도 1 및 도 2 또는 도 3에 나타낸 바와 같이 내부에 미끄럼방지부(34)를 부착한 스마트폰수납부(2)는 스마트폰(1)의 형상에 딱 맞도록 형성되었으며, 스마트폰수납부(2)의 정면에는 스마트폰(1) 수납시 스마트폰화면이 보이도록 개구부(36)가 형성되어있어 바로 스마트폰을 터치하여 사용할 수 있도록 형성된다.

[0033] 상기 스마트폰수납부(2)의 상부에는 스마트폰(1)의 입출구(32)를 형성해 스마트폰(1)을 빼거나 넣을 때 쉽고 편리하게 되어있으며 스마트폰수납부(2)의 재질은 가죽, 인조가죽, 실리콘, 고무 등으로 만들 수 있는 것이 가능하다.

[0034] 상기 미끄럼방지부(34)는 스마트폰수납부(2)의 내부에 부착하여 수납한 스마트폰(1)이 미끄러지지 않도록 하고 외부 충격을 흡수해 스마트폰(1)을 보호한다. 미끄럼방지부(34)는 미려한 외관과 부드러운 촉감이 돋보이며, 내구성, 투습성, 통기성 등이 좋은 샤무드(chamude)의 사용이 바람직하다.

[0035] 상기 스마트폰수납부(2)의 천공부(35)는 스마트폰(1)을 수납하였을 때 스피커, 전원버튼, 카메라, 볼륨 버튼 등이 보일 수 있도록 되어있어 쉽게 버튼을 찾아 누르거나 카메라, 센서 등이 가리지 않도록 하며 스마트폰(1)의 종류에 따라 스피커, 전원버튼, 카메라, 볼륨 버튼 등의 위치가 다르게 되어있기 때문에 천공부(35) 또한 달라진 위치나 모양에 맞게 변형하는 것이 바람직하며 또한, 변형하여 형성되는 것이 가능하다.

[0036] 상기 스마트폰수납부(2)의 좌측 상부에는 걸이대(46)를 형성해 인형, 액정클리너 등을 걸어 사용하는 것이 가능하다.

[0037] 상기 스마트폰수납부(2)의 하단 양옆에는 홈(47)을 형성해 완만한 케이스의 곡선형태를 위해서 의도된 디자인으로서 좀더 미려한 외관을 제공한다.

[0038] 상기 스마트폰수납부(2)와 연결되어 있는 접힘부(4)는 이어폰홈이나 전원버튼을 가리지 않는 너비로 형성되며 접힘부(4)의 내부에 미끄럼방지부(34)가 형성되어 스마트폰(1)을 보호하며 미끄럼방지부(34)는 미려한 외관과 부드러운 촉감이 돋보이며, 내구성, 투습성, 통기성 등이 좋은 샤무드(chamude)의 사용이 바람직하다.

[0039] 상기 스마트폰수납부(2)에 스마트폰(1)을 수납한 후 스마트폰(1)을 덮어 입출구(32)에 삽입하여 사용하는 것이 바람직하다. 다른 방법으로는 도면을 통해 설명하지 않았지만 카드수납부(3)와 접힘부(4)에 고정장치(45)를 형성하여 서로 부착하는 방법도 있으며 이때 고정장치는 마그네틱자석, 벨크로테이프, 스냅버튼 등을 사용하는 것이 가능하다.

[0040] 상기 스마트폰수납부(2)의 뒷면에는 카드수납부(3)를 형성하는 제1포켓, 제2포켓으로 이루어져 있는데 이는 스마트폰(1) 사용시 카드(6)를 써야 할 때 편리함을 주기 위함이며 예를 들어 버스카드(6)가 카드수납부(3)에 수납되어 있다면 버스정류장에서 버스를 기다리며 스마트폰(1)을 사용하고 있는 중에 갑자기 버스가 도착해 급하게 타야할 경우 가방이나 주머니에서 카드(6)를 찾아서 꺼낼 필요없이 바로 스마트폰수납부(2)의 뒷면 포켓(43)에 보관중인 버스카드(6)를 이용해 버스카드리더기에 바로 찍을 수 있어 편리하게 사용하는 것이 가능하다.

[0041] 상기 카드수납부(3)는 도 4 및 도 5에 나타낸 바와 같이 제1포켓(43a), 제2포켓(43b), 포켓구멍(44)을 포함하여 이루어진다.

[0042] 카드를 수납할 수 있는 상기 제1포켓(43a)과 제2포켓(43b)은 압축된 상태로 형성되어 있어 수납된 카드(6)를 고정된 상태로 수납되어 있도록 하며 부피를 줄여 스마트폰(1) 사용시 그립감이 좋도록 형성된다.

[0043] 상기 제1포켓(43a)와 제2포켓(43b)은 압축되어 있기 때문에 수납하였던 카드(6)는 쉽게 빠지지 않도록 되어있다. 그렇기 때문에 상기 제1포켓(43a)과 제2포켓(43b)의 중앙부에는 포켓구멍(44)이 형성되어 있어 수납하던 카드(6)를 빼낼 때 손을 홈이 형성되어있는 포켓구멍(44)에 직접 넣어 카드(6)를 밀어 빼면 카드가 쉽게 빠지는 것이 가능하다.

[0044] 다음으로, 본 고안에 따른 카드수납을 겸비한 스마트폰 케이스의 두번째 일실시 예는 도 6에 나타낸 바와 같이, 스마트폰수납부(2)와 플랩부(5), 접힘부(4)를 포함하여 이루어진다.

[0045] 상기 카드수납부(3)의 포켓(43)을 열고 닫을 수 있는 플랩부(5)가 형성되어 고정장치(45)로 인해 부착되어 있으며 상기 스마트폰수납부(2)와 플랩부(5)는 접힘부(4)로 연결되어 이루어진다.

[0046] 상기 플랩부(5)는 도 7 및 도 8에 나타낸 바와 같이 제3포켓(43c)와 거울(7)이 형성되어 있다. 제3포켓(43c)은 카드를 수납하거나 돈, 명함 등을 수납할 수 있으며 제3포켓(43c)의 앞에는 거울(6)을 부착해 스마트폰(1)을 사용하다 거울(7)을 볼 수 있도록 하였으며 거울(7) 이외 사진수납부로 형성하는 것도 가능하다.

[0047] 상기 스마트폰수납부(2) 뒷면에는 제1고정장치(45a)가 있고 플랩부(5)에는 제2고정장치(45b)가 있어 인력(引力)으로 인해 서로 부착이 되며 이때 수납한 카드의 손상을 막기 위해 고정장치(45)는 마그네틱 자석으로 하는 것이 바람직하며 벨크로테이프, 스냅버튼을 사용하는 것도 가능하다.

[0048] 상기 접힘부(4)는 도 7 및 도 8에서 나타낸 바와 같이 스마트폰수납부(2)의 너비와 같은 너비로 형성되며 스마트폰수납부(2)와 플랩부(5) 사이에 위치해 있으며 접힌 경우 스마트폰(1)의 상부를 덮어 스마트폰(1) 상부를 보호하며 스마트폰(1)의 입출구(32)를 막아 빠져나가지 못하게 하는 것이 가능하다.

[0049] 상기에서는 본 고안에 따른 카드수납을 겸비한 스마트폰 케이스에 따른 스마트폰 케이스에 대하여 설명하였지만, 본 고안은 이에 한정되는 것이 아니고 스마트폰 이외 휴대폰, 스마트플레이어, mp3등 전자기기의 케이스에도 적용이 가능하다.

[0050] 상기에서는 본 고안에 따른 카드수납을 겸비한 스마트폰 케이스의 바람직한 실시 예에 대하여 설명하였지만, 본 고안은 이에 한정되는 것이 아니고 실용신안등록청구범위와 고안의 명세서 및 첨부한 도면의 범위 안에서 여러 가지로 변형하여 실시하는 것이 가능하고, 이 또한 본 고안의 범위에 속한다.

부호의 설명

[0051] 1 : 스마트폰 2 : 스마트폰수납부 3 : 카드수납부

4 : 접힘부 5 : 플랩부 6 : 카드

7 : 거울 32 : 입출구 34 : 미끄럼방지부

35 : 천공부 36 : 개구부 40 : 플랩부

43 : 포켓 43a : 제1포켓 43b : 제2포켓

43c : 제3포켓 44 : 포켓구멍 45 : 고정장치

45a : 제1고정장치 45b : 제2고정장치 46 : 걸이대

47 : 홈

도면

도면1

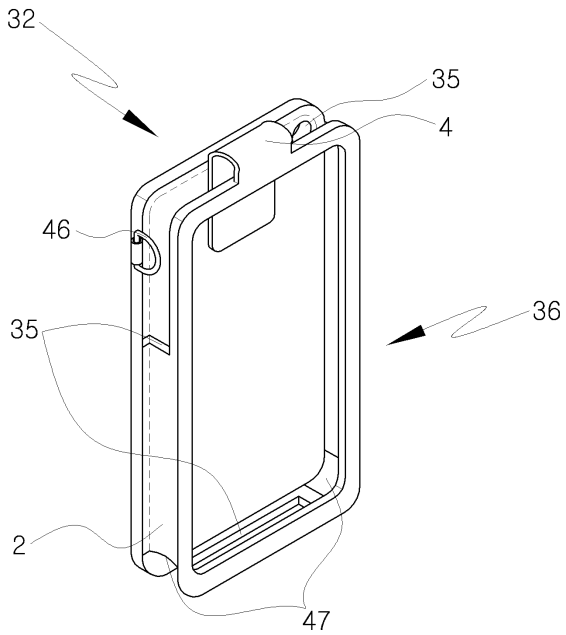

도면2

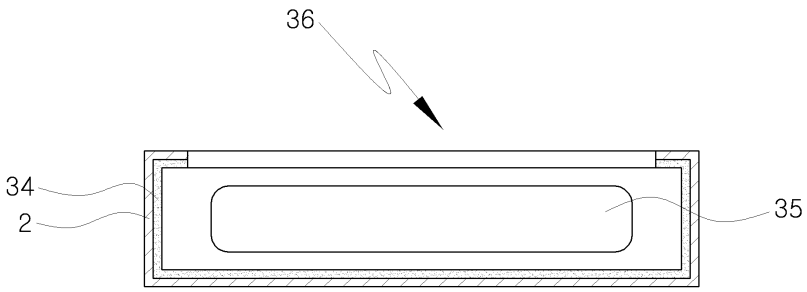

도면3

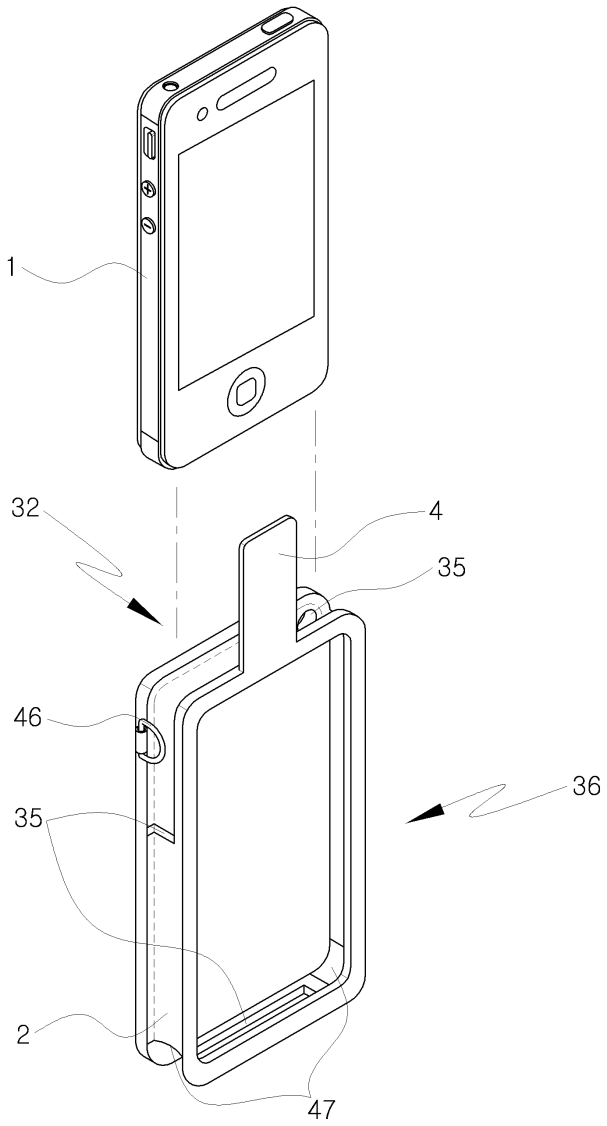

도면4

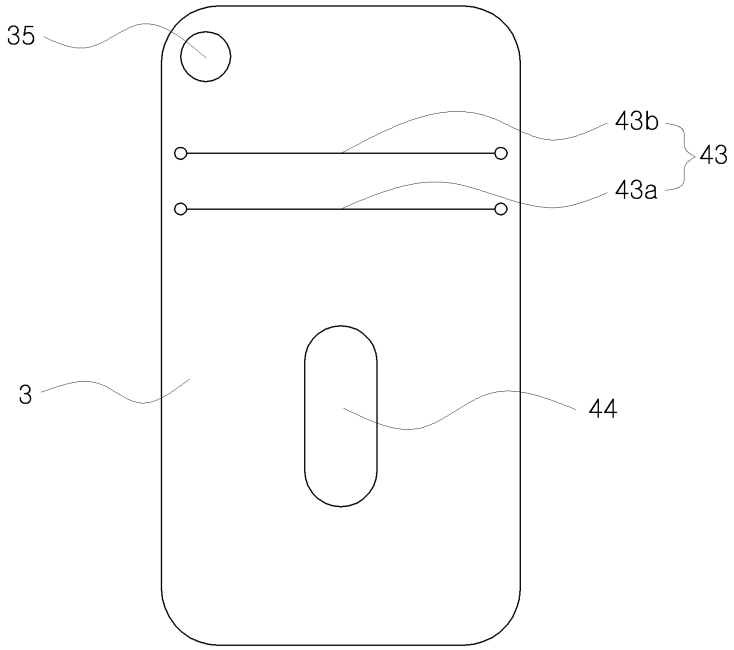

도면5

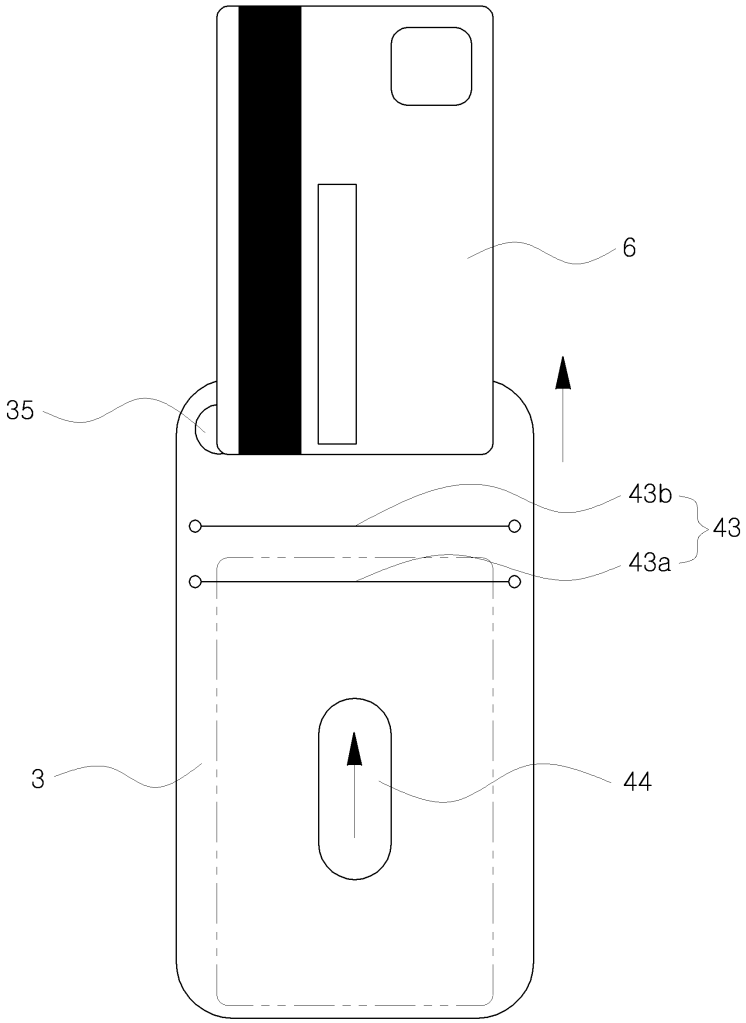

도면6

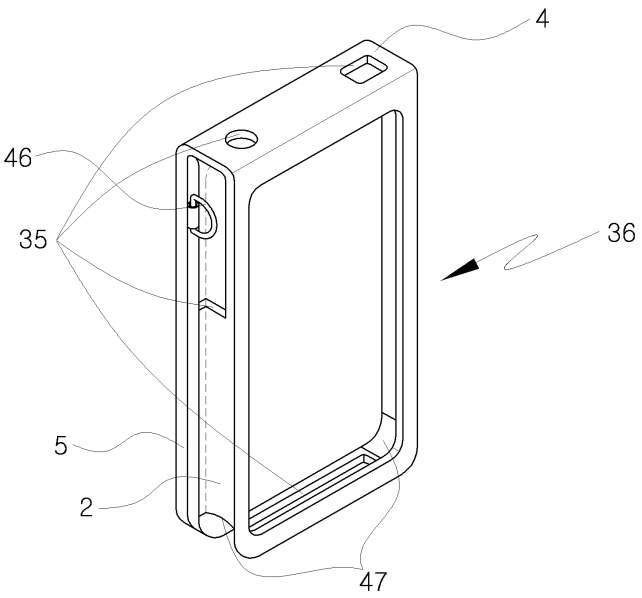

도면7

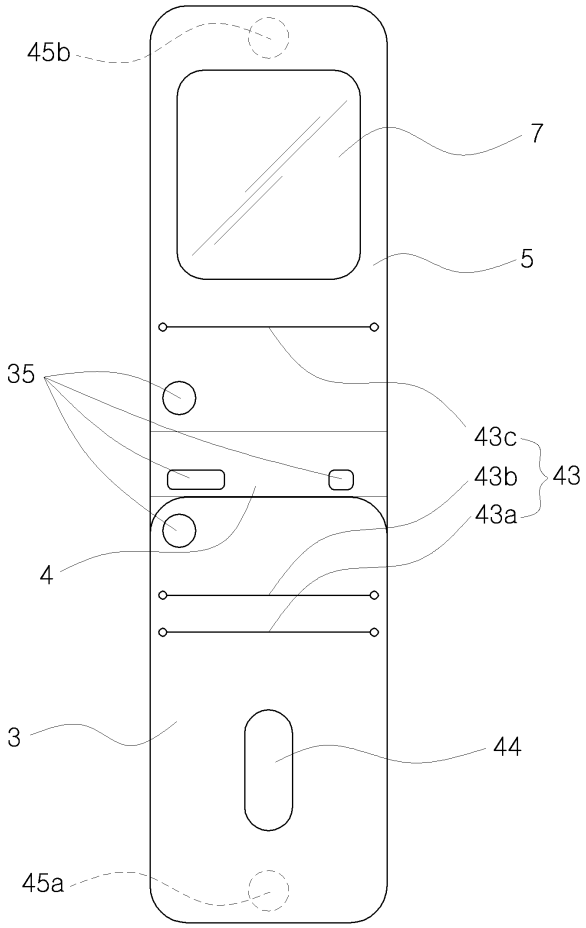

도면8

