(19)中华人民共和国国家知识产权局

(12)实用新型专利

(10)授权公告号 CN 201585621 U
(45)授权公告日 2010.09.22

(21)申请号 200920243466.9

(22)申请日 2009.11.25

(73)专利权人 杨延华
地址 610000 四川省成都市高新区创业路18号附5号

(72)发明人 杨延华 李静

(51)Int.Cl.
A46B 15/00(2006.01)

权利要求书 1 页 说明书 1 页 附图 1 页

(54)实用新型名称

具有计时功能的牙刷

(57)摘要

本实用新型涉及一种具有计时功能的牙刷。该牙刷包括具有刷柄部分和刷毛部分的本体，以及连接到刷柄部分上的计时单元。该牙刷还包括提示元件。该计时单元包括紧固件、显示元件，以及功能键。本实用新型的优点在于，计时单元可示出使用者的刷牙用时。

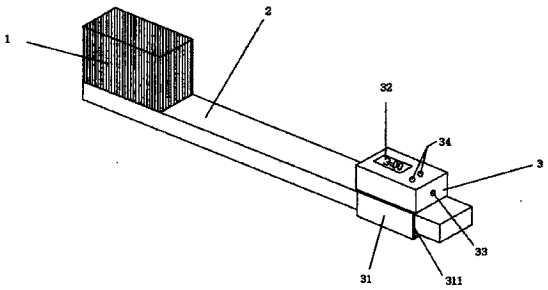

CN 201585621 U

1. 一种具有计时功能的牙刷，包括

本体，其包括刷柄部分和刷毛部分；以及

计时单元，其连接到所述刷柄部分上，其特征在于，所述牙刷还包括提示元件，以及所述计时单元包括紧固件、显示元件，以及功能键。

2. 根据权利要求 1 所述的具有计时功能的牙刷，其特征在于，所述计时单元包括倒数计时器。

3. 根据权利要求 1 所述的具有计时功能的牙刷，其特征在于，所述提示元件包括蜂鸣器。

4. 根据权利要求 1 所述的具有计时功能的牙刷，其特征在于，所述提示元件可设置在所述计时元件内。

具有计时功能的牙刷

技术领域

[0001] 本实用新型大体上涉及一种具有计时功能的牙刷。

背景技术

[0002] 目前市场上的牙刷分为两类，传统手动型牙刷和新型电动牙刷。但这些牙刷都不能指示出使用者的刷牙用时。如果使用经常以较短的时间刷牙，就有可能未使所有待刷面都得到清洁，这样就会形成牙垢。所以，很有必要使使用者清楚每次刷牙所用的时间，并且每次均使用足够的时间来刷牙。这对于牙齿的健康是非常有利的。

实用新型内容

[0003] 鉴于上述问题，提供了一种具有计时功能的牙刷。

[0004] 根据本实用新型，该牙刷包括具有刷柄部分和刷毛部分的本体，以及连接到刷柄部分上的计时单元。该牙刷还包括提示元件。该计时单元包括紧固件、显示元件，以及功能键。

[0005] 根据本实用新型，计时单元可为倒数计时器。

附图说明

[0006] 图 1 示出了根据本实用新型的牙刷构件的简图。

具体实施方式

[0007] 现参看图 1，示出了本体。本体包括刷毛部分 1 和刷柄部分 2。还示出计时单元 3，其包括紧固件 31、显示元件 32、提示元件 33 以及功能键 34。其中两个紧固件 31 之间具有空间 311，用以收容刷柄部分 2。计时单元 3 可包括倒数计时器。例如，功能键 34 可为多个，用以进行设置或启动 / 停止。举例来说，功能键 34 可包括设置键，其用于设置倒数计时器的计时点，如 3 分钟。此外，功能键 34 还可包括开始 / 停止键，用以启动或停止牙刷的计时功能。显示元件 32 用以显示时间。提示元件 33 可包括蜂鸣器，用以发出声音来提示使用者已到达所设定的刷牙用时。图中将蜂鸣器 33 简略地示为其释放声音的圆孔。

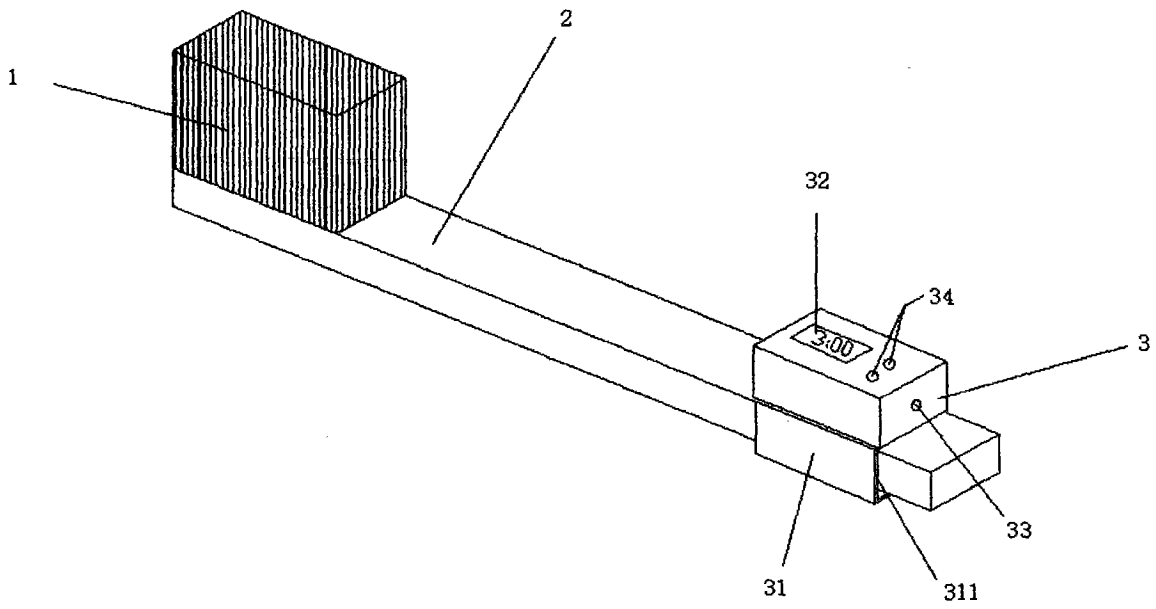

图 1