(19)国家知识产权局

(12)实用新型专利

(10)授权公告号 CN 218191216 U
(45)授权公告日 2023.01.03

(21)申请号 202222105820.X

(22)申请日 2022.08.11

(73)专利权人 驻马店发时达工贸有限公司
地址 463000 河南省驻马店市高新区产业集聚区南区金桥路北侧

(72)发明人 杨军 刘世钊 郑辉

(74)专利代理机构 郑州立格知识产权代理有限公司 41126
专利代理师 田云红

(51)Int.Cl.
B08B 1/02(2006.01)
B08B 1/00(2006.01)
B08B 13/00(2006.01)
B08B 15/04(2006.01)

权利要求书2页 说明书6页 附图3页

(54)实用新型名称

一种接装纸生产用除尘装置

(57)摘要

本实用新型涉及接装纸加工除尘的技术领域，特别是涉及一种接装纸生产用除尘装置，其实现了对清扫除尘装置的定时自动清洗，避免清扫除尘装置不及时清洗影响后续的除尘效果，通过清扫除尘装置配合第一风机对接装纸的上下表面的灰尘进行充分处理，通过吸尘装置对透明防尘罩内的灰尘进行处理，提高了工作环境，提高了设备实用性；包括工作台、透明防尘罩、两个卷筒支架、两组导向支撑辊、第一风机、毛刷、驱动电机和传动带，工作台底端设置有支架，透明防尘罩固定安装在工作台的顶端，两个卷筒支架的前端均设置有转轴，两个转轴的前端旋转安装在透明防尘罩内的前侧壁上，传动带张紧套装在两个转轴的前端，驱动电机固定安装在透明防尘罩的前侧壁上。

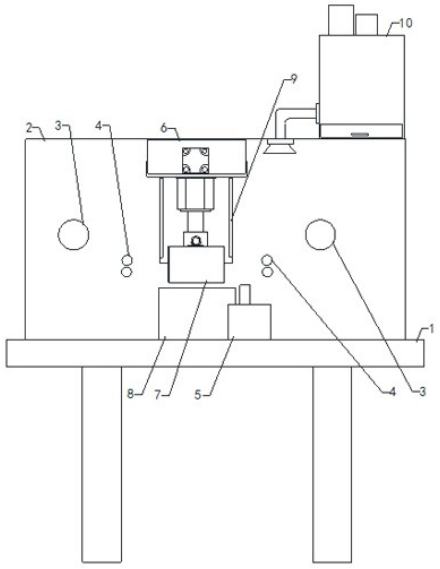

CN 218191216 U

1.一种接装纸生产用除尘装置,包括工作台(1)、透明防尘罩(2)、两个卷筒支架(3)、两组导向支撑辊(4)、第一风机(5)、毛刷、驱动电机和传动带,工作台(1)底端设置有支架,透明防尘罩(2)固定安装在工作台(1)的顶端,两个卷筒支架(3)的前端均设置有转轴,两个转轴的前端旋转安装在透明防尘罩(2)内的前侧壁上,传动带张紧套装在两个转轴的前端,驱动电机固定安装在透明防尘罩(2)的前侧壁上,驱动电机的输出端穿过透明防尘罩(2)的前侧壁进入透明防尘罩(2)内并与左侧的卷筒支架(3)上的转轴同心连接,两组导向支撑辊(4)固定安装在透明防尘罩(2)内的前侧壁上,第一风机(5)固定安装在工作台(1)的顶端,第一风机(5)上设置有吹风管,毛刷固定安装在透明防尘罩(2)内的顶端;其特征在于,还包括驱动装置(6)、清扫除尘装置(7)、清洗池(8)、烘干装置(9)和吸尘装置(10),驱动装置(6)固定安装在透明防尘罩(2)内的顶端,清扫除尘装置(7)固定安装在驱动装置(6)上,清洗池(8)固定安装在工作台(1)的顶端并位于工作台(1)的前侧,烘干装置(9)固定安装在透明防尘罩(2)内的顶端并位于工作台(1)的前侧,吸尘装置(10)固定安装在透明防尘罩(2)的顶端,吸尘装置(10)的输出端穿过透明防尘罩(2)的顶端进入透明防尘罩(2)内。

2.如权利要求1所述的一种接装纸生产用除尘装置,其特征在于,清扫除尘装置(7)包括清扫除尘装置支撑座(11)、防护罩(12)、两个毛刷辊(13)、两个第一链轮(14)、第一电机(15)、第二链轮(16)和链条(17),清扫除尘装置支撑座(11)的顶端固定安装在驱动装置(6)上,防护罩(12)固定安安装在清扫除尘装置支撑座(11)的后侧壁上,防护罩(12)顶端设置有开槽,两个毛刷辊(13)的前侧后端分别旋转安装在清扫除尘装置支撑座(11)内的前侧壁和后侧壁上,两个毛刷辊(13)的后端穿过清扫除尘装置支撑座(11)的后侧壁进入防护罩(12)内,位于防护罩(12)内的两个毛刷辊(13)的后端上均同心设置有第一链轮(14),第一电机(15)固定安装在清扫除尘装置支撑座(11)的顶端,第一电机(15)的输出端上设置有第二链轮(16),链条(17)穿过防护罩(12)顶端的沟槽张紧套装在两个第一链轮(14)和第二链轮(16)上。

3.如权利要求1所述的一种接装纸生产用除尘装置,其特征在于,驱动装置(6)包括驱动装置底座(18)、第二电机(19)、螺杆(20)、滑块(21)和液压缸(22),驱动装置底座(18)的顶端固定安装在透明防尘罩(2)内的顶端,驱动装置底座(18)的底端设置有滑槽,第二电机(19)固定安装在驱动装置底座(18)的后侧壁上,第二电机(19)的输出端穿过驱动装置底座(18)的后侧壁并与螺杆(20)的输入端同心连接,螺杆(20)的另一端旋转安装在驱动装置底座(18)的前侧壁上,滑块(21)上设置有内螺纹,滑块(21)穿过螺杆(20)滑动安装在滑槽上,螺杆(20)与滑块(21)的内螺纹螺纹传动,液压缸(22)的底端固定安装在滑块(21)的底端,液压缸(22)的移动端与清扫除尘装置支撑座(11)的顶端固定连接。

4.如权利要求1所述的一种接装纸生产用除尘装置,其特征在于,吸尘装置(10)包括吸尘箱(23)、过滤网(24)、灰尘收纳箱(25)、第二风机(26)、第二吸尘管(27)和第三风机(28),吸尘箱(23)固定安装在透明防尘罩(2)的顶端,吸尘箱(23)内部设置有腔室,吸尘箱(23)的后侧壁上设置有密封门,吸尘箱(23)的侧壁上设置有排气口,过滤网(24)固定安装在吸尘箱(23)的腔室内部,灰尘收纳箱(25)滑动安装在吸尘箱(23)腔室内的底端,第二风机(26)固定安装在吸尘箱(23)的顶端,第二风机(26)上设置有第一吸尘管,第一吸尘管的输入端穿过吸尘箱(23)的顶端进入吸尘箱(23)腔室内,第二吸尘管(27)固定安装在吸尘箱(23)的左侧壁上,第二吸尘管(27)的输入端与腔室连通,第二吸尘管(27)的输出端穿过透明防尘

罩(2)的顶端进入透明防尘罩(2)内并设置有吸尘口,第三风机(28)固定安装在吸尘箱(23)的顶端,第三风机(28)上设置有排风管,排风管的输出端穿过吸尘箱(23)的顶端进入腔室内部。

5.如权利要求1所述的一种接装纸生产用除尘装置,其特征在于,烘干装置(9)包括加热装置框架(29)和电加热管(30),加热装置框架(29)的顶端固定安装在透明防尘罩(2)内的顶端,加热装置框架(29)的前侧壁与透明防尘罩(2)内的前侧壁固定连接,电加热管(30)固定安装在加热装置框架(29)内的左侧壁和右侧壁上。

6.如权利要求2所述的一种接装纸生产用除尘装置,其特征在于,防护罩(12)底端设置有多个漏水孔。

7.如权利要求2所述的一种接装纸生产用除尘装置,其特征在于,清扫除尘装置支撑座(11)和防护罩(12)上设置有防水涂层。

一种接装纸生产用除尘装置

技术领域

[0001] 本实用新型涉及接装纸加工除尘的技术领域，特别是涉及一种接装纸生产用除尘装置。

背景技术

[0002] 接装纸是一种卷烟用包装材料，用于连接香烟中滤嘴段和烟丝段，并同时作为滤嘴棒的外包装，接装纸是通过使用印刷机在烟用接装纸原接装纸上涂布或印刷油墨加工而成的，由于接装纸的生产环境和本身材质的原因很容易沾染灰尘，为了不影响后续加工的质量，因此接装纸在加工生产过程中需要对接装纸的表面进行除尘。接装纸生产用除尘装置是一种用于接装纸生产用的除尘装置，其在接装纸加工除尘的领域中得到了广泛的使用；现有的接装纸生产用除尘装置包括工作台、透明防尘罩、两个卷筒支架、两组导向支撑辊、第一风机、毛刷、驱动电机和传动带，工作台底端设置有支架，透明防尘罩固定安装在工作台的顶端，两个卷筒支架的前端均设置有转轴，两个转轴的前端旋转安装在透明防尘罩内的前侧壁上，传动带张紧套装在两个转轴的前端，驱动电机固定安装在透明防尘罩的前侧壁上，驱动电机的输出端穿过透明防尘罩的前侧壁进入透明防尘罩内并与左侧的卷筒支架上的转轴同心连接，两组导向支撑辊固定安装在透明防尘罩内的前侧壁上，第一风机固定安装在工作台的顶端，第一风机上设置有吹风管，毛刷固定安装在透明防尘罩内的顶端；现有的接装纸生产用除尘装置使用时，首先将接装纸卷筒套装在左侧的卷筒支架上，将接装纸的一端穿过两个导向支撑辊后卷在右侧的卷筒支架上，然后打开驱动电机，驱动电机带动左侧的转轴旋转，左侧的转轴通过传动带带动右侧的转轴旋转，通过两个转轴带动两个卷筒支架旋转，两个卷筒支架旋转配合两组导向支撑辊将套装在左侧的卷筒支架上的接装纸卷筒输送至右侧卷筒支架上，输送过程中，接装纸经过毛刷时通过毛刷对接装纸表面上的灰尘进行清扫，同时打开第一风机，通过吹风管对接装纸表面上的灰尘吹走；现有的接装纸生产用除尘装置使用中发现，现有的设备通过毛刷和第一风机对接装纸表面的灰尘进行处理，而现有的毛刷只能对接装纸的上表面进行清理，导致清洗效果较差，毛刷长时间清理工作后会附着灰尘，不及时清理会影响后续的清理工作，并且现有设备没有对清理出的灰尘进行有效的后续处理，功能性较为单一，实用性较差。

实用新型内容

[0003] 为解决上述技术问题，本实用新型提供一种实现了对清扫除尘装置的定时自动清洗，避免清扫除尘装置不及时清洗影响后续的除尘效果，通过清扫除尘装置配合第一风机对接装纸的上下表面的灰尘进行充分处理，通过吸尘装置对透明防尘罩内的灰尘进行处理，提高了工作环境，提高了设备实用性的一种接装纸生产用除尘装置。

[0004] 本实用新型的一种接装纸生产用除尘装置，包括工作台、透明防尘罩、两个卷筒支架、两组导向支撑辊、第一风机、毛刷、驱动电机和传动带，工作台底端设置有支架，透明防尘罩固定安装在工作台的顶端，两个卷筒支架的前端均设置有转轴，两个转轴的前端旋转

安装在透明防尘罩内的前侧壁上，传动带张紧套装在两个转轴的前端，驱动电机固定安装在透明防尘罩的前侧壁上，驱动电机的输出端穿过透明防尘罩的前侧壁进入透明防尘罩内并与左侧的卷筒支架上的转轴同心连接，两组导向支撑辊固定安装在透明防尘罩内的前侧壁上，第一风机固定安装在工作台的顶端，第一风机上设置有吹风管，毛刷固定安装在透明防尘罩内的顶端；还包括驱动装置、清扫除尘装置、清洗池、烘干装置和吸尘装置，驱动装置固定安装在透明防尘罩内的顶端，清扫除尘装置固定安装在驱动装置上，清洗池固定安装在工作台的顶端并位于工作台的前侧，烘干装置固定安装在透明防尘罩内的顶端并位于工作台的前侧，吸尘装置固定安装在透明防尘罩的顶端，吸尘装置的输出端穿过透明防尘罩的顶端进入透明防尘罩内；首先将接装纸卷筒套装在左侧的卷筒支架上，将接装纸的一端穿过两个导向支撑辊和清扫除尘装置内后卷在右侧的卷筒支架上，然后打开驱动电机，驱动电机带动左侧的转轴旋转，左侧的转轴通过传动带带动右侧的转轴旋转，通过两个转轴带动两个卷筒支架旋转，两个卷筒支架旋转配合两组导向支撑辊将套装在左侧的卷筒支架上的接装纸卷筒输送至右侧卷筒支架上，输送过程中，接装纸经过清扫除尘装置时通过清扫除尘装置将接装纸的上表面和下表面进行同时清理，同时打开第一风机，通过吹风管配合清扫除尘装置接装纸表面上的灰尘吹走，打开吸尘装置，通过吸尘装置将清扫除尘装置和第一风机清理出的灰尘进行吸出并进行处理，将一卷筒的接装纸清理完成后，将清洗池内注满清水，打开驱动装置，通过驱动装置带动清扫除尘装置向前移动至最前侧，然后控制驱动装置推动清扫除尘装置下降至清洗池内对清扫除尘装置上吸附的灰尘进行清洗，清洗完成后，通过控制驱动装置带动清扫除尘装置上升，通过烘干装置对清扫除尘装置进行烘干，烘干结束后，控制驱动装置使清扫除尘装置复位继续进行除尘清理工作，实现了对清扫除尘装置的定时自动清洗，避免清扫除尘装置不及时清洗影响后续的除尘效果，通过清扫除尘装置配合第一风机对接装纸的上下表面的灰尘进行充分处理，通过吸尘装置对透明防尘罩内的灰尘进行处理，提高了工作环境，提高了设备实用性。

[0005] 优选的，清扫除尘装置包括清扫除尘装置支撑座、防护罩、两个毛刷辊、两个第一链轮、第一电机、第二链轮和链条，清扫除尘装置支撑座的顶端固定安装在驱动装置上，防护罩固定安安装在清扫除尘装置支撑座的后侧壁上，防护罩顶端设置有开槽，两个毛刷辊的前侧后端分别旋转安装在清扫除尘装置支撑座内的前侧壁和后侧壁上，两个毛刷辊的后端穿过清扫除尘装置支撑座的后侧壁进入防护罩内，位于防护罩内的两个毛刷辊的后端上均同心设置有第一链轮，第一电机固定安装在清扫除尘装置支撑座的顶端，第一电机的输出端上设置有第二链轮，链条穿过防护罩顶端的沟槽张紧套装在两个第一链轮和第二链轮上；将接装纸的一端穿过两个毛刷辊中，打开第一电机，第一电机带动第二链轮旋转，第二链轮通过链条带动两个第一链轮旋转，两个第一链轮带动两个毛刷辊旋转，通过两个毛刷辊旋转对向右输送经过两个毛刷辊内的接装纸的上下表面的灰尘进行清扫，提高了除尘效果，提高了工作效率，提高了设备实用性。

[0006] 优选的，驱动装置包括驱动装置底座、第二电机、螺杆、滑块和液压缸，驱动装置底座的顶端固定安装在透明防尘罩内的顶端，驱动装置底座的底端设置有滑槽，第二电机固定安装在驱动装置底座的后侧壁上，第二电机的输出端穿过驱动装置底座的后侧壁并与螺杆的输入端同心连接，螺杆的另一端旋转安装在驱动装置底座的前侧壁上，滑块上设置有内螺纹，滑块穿过螺杆滑动安装在滑槽上，螺杆与滑块的内螺纹螺纹传动，液压缸的底端固

定安装在滑块的底端，液压缸的移动端与清扫除尘装置支撑座的顶端固定连接；打开第二电机，第二电机带动螺杆旋转，通过螺杆与滑块的内螺纹螺纹传动带动液压缸和清扫除尘装置支撑座向前移动至最前侧，然后通过液压缸推动清扫除尘装置支撑座向下移动，将两个毛刷辊浸入清洗池内，然后打开第一电机，驱动两个毛刷辊旋转，将两个毛刷辊上吸附的灰尘进行充分清洗，清洗完成后，通过控制液压缸带动清扫除尘装置支撑座上升至烘干装置中，打开烘干装置对两个毛刷辊进行加热烘干，实现了定时对两个毛刷辊的清洗，避免了毛刷辊内的灰尘不能及时清理影响后续的工作，提高了除尘质量，提供了设备便利性。

[0007] 优选的，吸尘装置包括吸尘箱、过滤网、灰尘收纳箱、第二风机、第二吸尘管和第三风机，吸尘箱固定安装在透明防尘罩的顶端，吸尘箱内部设置有腔室，吸尘箱的后侧壁上设置有密封门，吸尘箱的侧壁上设置有排气口，过滤网固定安装在吸尘箱的腔室内部，灰尘收纳箱滑动安装在吸尘箱腔室内的底端，第二风机固定安装在吸尘箱的顶端，第二风机上设置有第一吸尘管，第一吸尘管的输入端穿过吸尘箱的顶端进入吸尘箱腔室内，第二吸尘管固定安装在吸尘箱的左侧壁上，第二吸尘管的输入端与腔室连通，第二吸尘管的输出端穿过透明防尘罩的顶端进入透明防尘罩内并设置有吸尘口，第三风机固定安装在吸尘箱的顶端，第三风机上设置有排风管，排风管的输出端穿过吸尘箱的顶端进入腔室内部；打开第二风机，第二风机通过第一吸尘管、第二吸尘管和吸尘头将透明防尘罩内的含有灰尘的气体吸入至吸尘箱腔室内部，通过过滤网对含有气体的灰尘进行过滤，将气体通过排气口排出，对灰尘进行阻拦，打开第三风机，通过排风管加速灰尘落入灰尘收纳箱中，定期打开密封门，对灰尘收纳箱内的灰尘进行处理，实现了对透明防尘罩内的灰尘的有效处理，提高了工作环境，保证了工作质量，提高了设备使用完整性。

[0008] 优选的，烘干装置包括加热装置框架和电加热管，加热装置框架的顶端固定安装在透明防尘罩内的顶端，加热装置框架的前侧壁与透明防尘罩内的前侧壁固定连接，电加热管固定安装在加热装置框架内的左侧壁和右侧壁上；将电加热管与外部电源连接，通过电加热管对清洗完的两个毛刷辊进行加热烘干，提高了工作效率，提高了设备使用便利性。

[0009] 优选的，防护罩底端设置有多个漏水孔；通过上述设置了可以在防护罩内进水后将水及时进行排出，避免对设备造成影响，提高设备使用稳定性。

[0010] 优选的，清扫除尘装置支撑座和防护罩上设置有防水涂层；通过上述设置使清扫除尘装置支撑座和防护罩具有防水、防渗性、抗裂性、抗渗性及耐候性，提高设备使用稳定性。

[0011] 与现有技术相比本实用新型的有益效果为：首先将接装纸卷筒套装在左侧的卷筒支架上，将接装纸的一端穿过两个导向支撑辊和清扫除尘装置内后卷在右侧的卷筒支架上，然后打开驱动电机，驱动电机带动左侧的转轴旋转，左侧的转轴通过传动带带动右侧的转轴旋转，通过两个转轴带动两个卷筒支架旋转，两个卷筒支架旋转配合两组导向支撑辊将套装在左侧的卷筒支架上的接装纸卷筒输送至右侧卷筒支架上，输送过程中，接装纸经过清扫除尘装置时通过清扫除尘装置将接装纸的上表面和下表面进行同时清理，同时打开第一风机，通过吹风管配合清扫除尘装置接装纸表面上的灰尘吹走，打开吸尘装置，通过吸尘装置将清扫除尘装置和第一风机清理出的灰尘进行吸出并进行处理，将一卷筒的接装纸清理完成后，将清洗池内注满清水，打开驱动装置，通过驱动装置带动清扫除尘装置向前移动至最前侧，然后控制驱动装置推动清扫除尘装置下降至清洗池内对清扫除尘装置上吸附

的灰尘进行清洗，清洗完成后，通过控制驱动装置带动清扫除尘装置上升，通过烘干装置对清扫除尘装置进行烘干，烘干结束后，控制驱动装置使清扫除尘装置复位继续进行除尘清理工作，实现了对清扫除尘装置的定时自动清洗，避免清扫除尘装置不及时清洗影响后续的除尘效果，通过清扫除尘装置配合第一风机对接装纸的上下表面的灰尘进行充分处理，通过吸尘装置对透明防尘罩内的灰尘进行处理，提高了工作环境，提高了设备实用性。

附图说明

[0012] 图1是本实用新型的结构示意图；

[0013] 图2是清扫除尘装置的轴测剖面结构示意图；

[0014] 图3是吸尘装置的前视剖面结构示意图；

[0015] 图4是驱动装置的放大结构示意图；

[0016] 图5是烘干装置的放大结构示意图；

[0017] 附图中标记：1、工作台；2、透明防尘罩；3、卷筒支座；4、导向支撑辊；5、第一风机；6、驱动装置；7、清扫除尘装置；8、清洗池；9、烘干装置；10、吸尘装置；11、清扫除尘装置支撑座；12、防护罩；13、毛刷辊；14、第一链轮；15、第一电机；16、第二链轮；17、链条；18、驱动装置底座；19、第二电机；20、螺杆；21、滑块；22、液压缸；23、吸尘箱；24、过滤网；25、灰尘收纳盒；26、第二风机；27、第二吸尘管；28、第三风机；29、加热装置框架；30、电加热管。

具体实施方式

[0018] 为了便于理解本实用新型，下面将参照相关附图对本实用新型进行更全面的描述。本实用新型可以以许多不同的形式来实现，并不限于本文所描述的实施例。相反地，提供这些实施例的目的是使对本实用新型的公开内容更加透彻全面。

[0019] 本实用新型的一种接装纸生产用除尘装置，包括工作台1、透明防尘罩2、两个卷筒支架3、两组导向支撑辊4、第一风机5、毛刷、驱动电机和传动带，工作台1底端设置有支架，透明防尘罩2固定安装在工作台1的顶端，两个卷筒支架3的前端均设置有转轴，两个转轴的前端旋转安装在透明防尘罩2内的前侧壁上，传动带张紧套装在两个转轴的前端，驱动电机固定安装在透明防尘罩2的前侧壁上，驱动电机的输出端穿过透明防尘罩2的前侧壁进入透明防尘罩2内并与左侧的卷筒支架3上的转轴同心连接，两组导向支撑辊4固定安装在透明防尘罩2内的前侧壁上，第一风机5固定安装在工作台1的顶端，第一风机5上设置有吹风管，毛刷固定安装在透明防尘罩2内的顶端；还包括驱动装置6、清扫除尘装置7、清洗池8、烘干装置9和吸尘装置10，驱动装置6固定安装在透明防尘罩2内的顶端，清扫除尘装置7固定安装在驱动装置6上，清洗池8固定安装在工作台1的顶端并位于工作台1的前侧，烘干装置9固定安装在透明防尘罩2内的顶端并位于工作台1的前侧，吸尘装置10固定安装在透明防尘罩2的顶端，吸尘装置10的输出端穿过透明防尘罩2的顶端进入透明防尘罩2内；清扫除尘装置7包括清扫除尘装置支撑座11、防护罩12、两个毛刷辊13、两个第一链轮14、第一电机15、第二链轮16和链条17，清扫除尘装置支撑座11的顶端固定安装在驱动装置6上，防护罩12固定安安装在清扫除尘装置支撑座11的后侧壁上，防护罩12顶端设置有开槽，两个毛刷辊13的前侧后端分别旋转安装在清扫除尘装置支撑座11内的前侧壁和后侧壁上，两个毛刷辊13的后端穿过清扫除尘装置支撑座11的后侧壁进入防护罩12内，位于防护罩12内的两个毛刷辊

13的后端上均同心设置有第一链轮14，第一电机15固定安装在清扫除尘装置支撑座11的顶端，第一电机15的输出端上设置有第二链轮16，链条17穿过防护罩12顶端的沟槽张紧套装在两个第一链轮14和第二链轮16上；驱动装置6包括驱动装置底座18、第二电机19、螺杆20、滑块21和液压缸22，驱动装置底座18的顶端固定安装在透明防尘罩2内的顶端，驱动装置底座18的底端设置有滑槽，第二电机19固定安装在驱动装置底座18的后侧壁上，第二电机19的输出端穿过驱动装置底座18的后侧壁并与螺杆20的输入端同心连接，螺杆20的另一端旋转安装在驱动装置底座18的前侧壁上，滑块21上设置有内螺纹，滑块21穿过螺杆20滑动安装在滑槽上，螺杆20与滑块21的内螺纹螺纹传动，液压缸22的底端固定安装在滑块21的底端，液压缸22的移动端与清扫除尘装置支撑座11的顶端固定连接；吸尘装置10包括吸尘箱23、过滤网24、灰尘收纳箱25、第二风机26、第二吸尘管27和第三风机28，吸尘箱23固定安装在透明防尘罩2的顶端，吸尘箱23内部设置有腔室，吸尘箱23的后侧壁上设置有密封门，吸尘箱23的侧壁上设置有排气口，过滤网24固定安装在吸尘箱23的腔室内部，灰尘收纳箱25滑动安装在吸尘箱23腔室内的底端，第二风机26固定安装在吸尘箱23的顶端，第二风机26上设置有第一吸尘管，第一吸尘管的输入端穿过吸尘箱23的顶端进入吸尘箱23腔室内，第二吸尘管27固定安装在吸尘箱23的左侧壁上，第二吸尘管27的输入端与腔室连通，第二吸尘管27的输出端穿过透明防尘罩2的顶端进入透明防尘罩2内并设置有吸尘口，第三风机28固定安装在吸尘箱23的顶端，第三风机28上设置有排风管，排风管的输出端穿过吸尘箱23的顶端进入腔室内部；烘干装置9包括加热装置框架29和电加热管30，加热装置框架29的顶端固定安装在透明防尘罩2内的顶端，加热装置框架29的前侧壁与透明防尘罩2内的前侧壁固定连接，电加热管30固定安装在加热装置框架29内的左侧壁和右侧壁上；防护罩12底端设置有多个漏水孔；清扫除尘装置支撑座11和防护罩12上设置有防水涂层。

[0020] 如图1至图5所示，本实用新型的一种接装纸生产用除尘装置，其在工作时，首先将接装纸卷筒套装在左侧的卷筒支架3上，将接装纸的一端穿过两个导向支撑辊4和两个毛刷辊13中后卷在右侧的卷筒支架3上，然后打开驱动电机，驱动电机带动左侧的转轴旋转，左侧的转轴通过传动带带动右侧的转轴旋转，通过两个转轴带动两个卷筒支架3旋转，两个卷筒支架3旋转配合两组导向支撑辊4将套装在左侧的卷筒支架3上的接装纸卷筒输送至右侧卷筒支架3上，输送过程中，打开第一电机15，第一电机15带动第二链轮16旋转，第二链轮16通过链条17带动两个第一链轮14旋转，两个第一链轮14带动两个毛刷辊13旋转，通过两个毛刷辊13旋转对向右输送经过两个毛刷辊13内的接装纸的上下表面的灰尘进行清扫，同时打开第一风机5，通过吹风管配合两个毛刷辊13对接装纸表面进行除尘，打开第二风机26，第二风机26通过第一吸尘管、第二吸尘管27和吸尘头将透明防尘罩2内的含有灰尘的气体吸入至吸尘箱23腔室内部，通过过滤网24对含有气体的灰尘进行过滤，将气体通过排气口排出，对灰尘进行阻拦，打开第三风机28，通过排风管加速灰尘落入灰尘收纳箱25中，以便后续处理，将一卷筒的接装纸清理完成后，将清洗池8内注满清水，打开第二电机19，第二电机19带动螺杆20旋转，通过螺杆20与滑块21的内螺纹螺纹传动带动液压缸22和清扫除尘装置支撑座11向前移动至最前侧，然后通过液压缸22推动清扫除尘装置支撑座11向下移动，将两个毛刷辊13浸入清洗池8内，然后打开第一电机15，驱动两个毛刷辊13旋转，将两个毛刷辊13上吸附的灰尘进行充分清洗，清洗完成后，通过控制液压缸22带动清扫除尘装置支撑座11上升至电加热管30中，将电加热管30与外部电源连接，通过电加热管30对清洗完的

两个毛刷辊13进行加热烘干，烘干完成后控制第二电机19反转，第二电机19带动螺杆20旋转，通过螺杆20与滑块21的内螺纹螺纹传动带动液压缸22和清扫除尘装置支撑座11向后移动进行复位，进行后续的除尘工作。

[0021] 本实用新型的一种接装纸生产用除尘装置，其安装方式、连接方式或设置方式均为常见机械方式，只要能够达成其有益效果的均可进行实施；本实用新型的一种接装纸生产用除尘装置的第一风机5、第一链轮14、第一电机15、第二链轮16、链条17、第二电机19、液压缸22、第二风机26、第三风机28和电加热管30为市面上采购，本行业内技术人员只需按照其附带的使用说明书进行安装和操作即可，而无需本领域的技术人员付出创造性劳动。

[0022] 本文所使用的所有的技术和科学术语与属于本实用新型的技术领域的技术人员通常理解的含义相同。本文中在本实用新型的说明书中所使用的术语只是为了描述具体的实施例的目的，不是旨在于限制本实用新型。本文所使用的术语“及/或”包括一个或多个相关的所列项目的任意的和所有的组合。

[0023] 以上所述仅是本实用新型的优选实施方式，应当指出，对于本技术领域的普通技术人员来说，在不脱离本实用新型技术原理的前提下，还可以做出若干改进和变型，这些改进和变型也应视为本实用新型的保护范围。

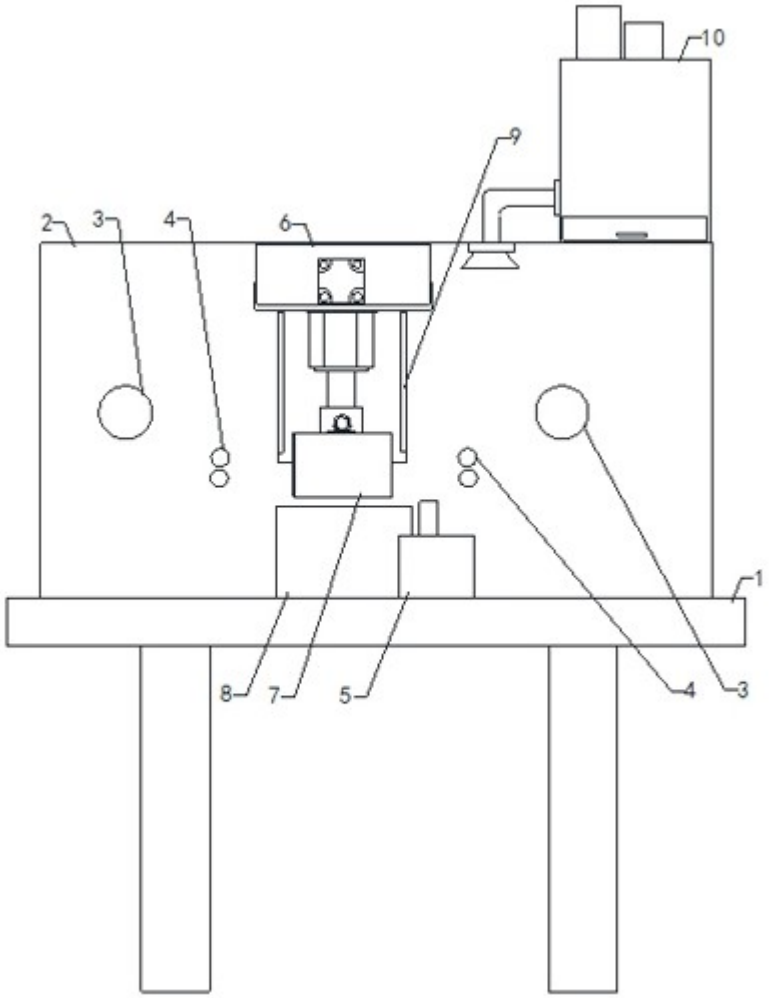

图1

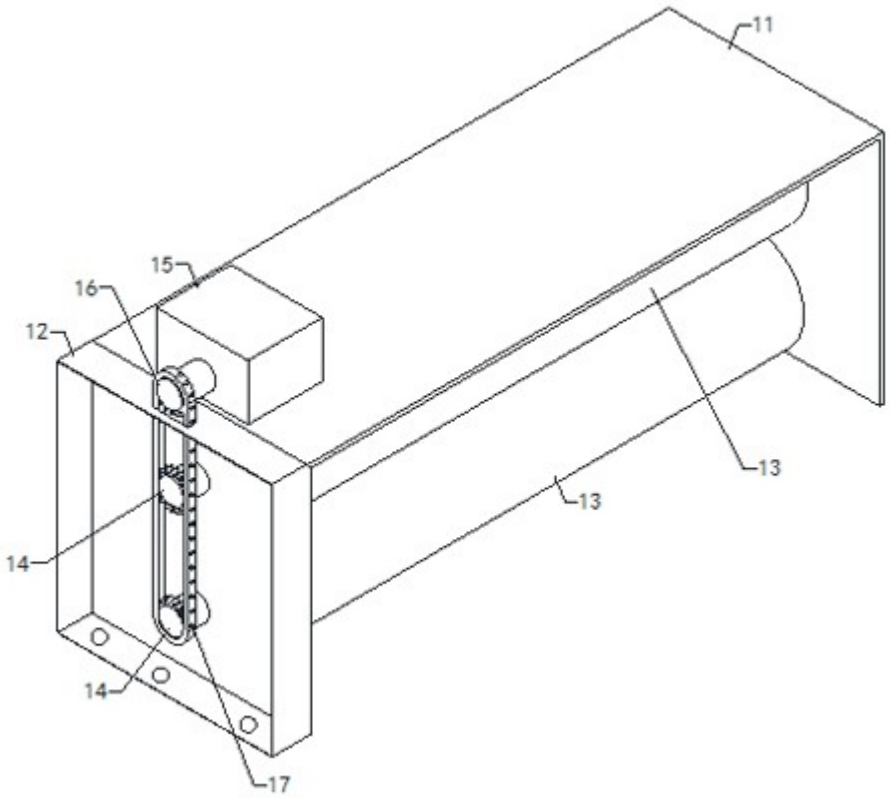

图2

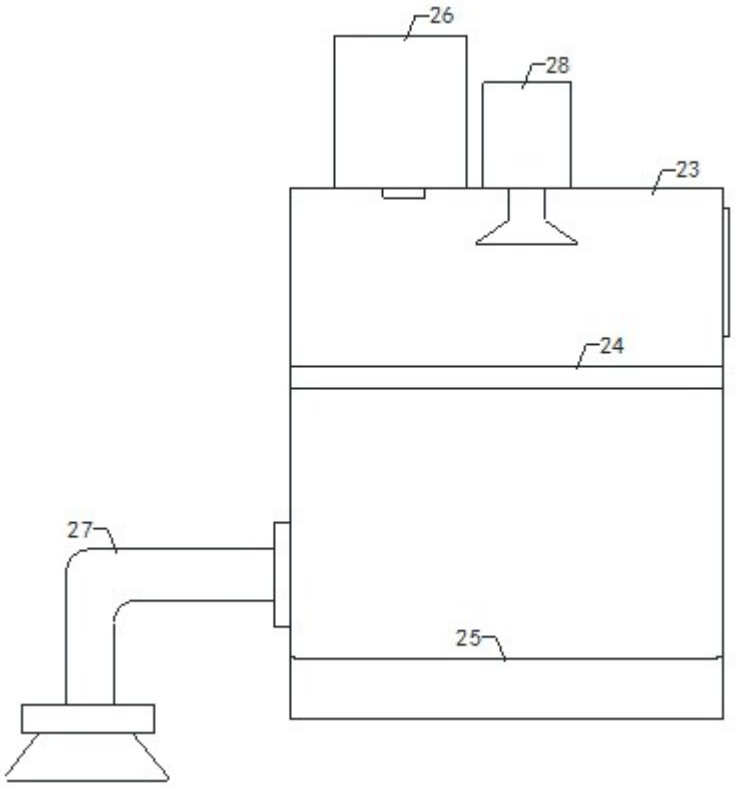

图3

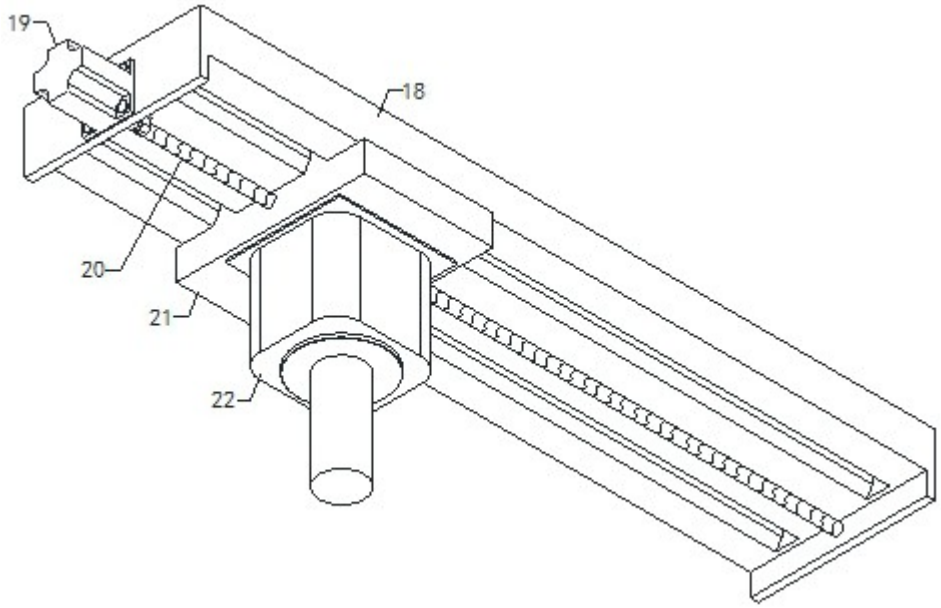

图4

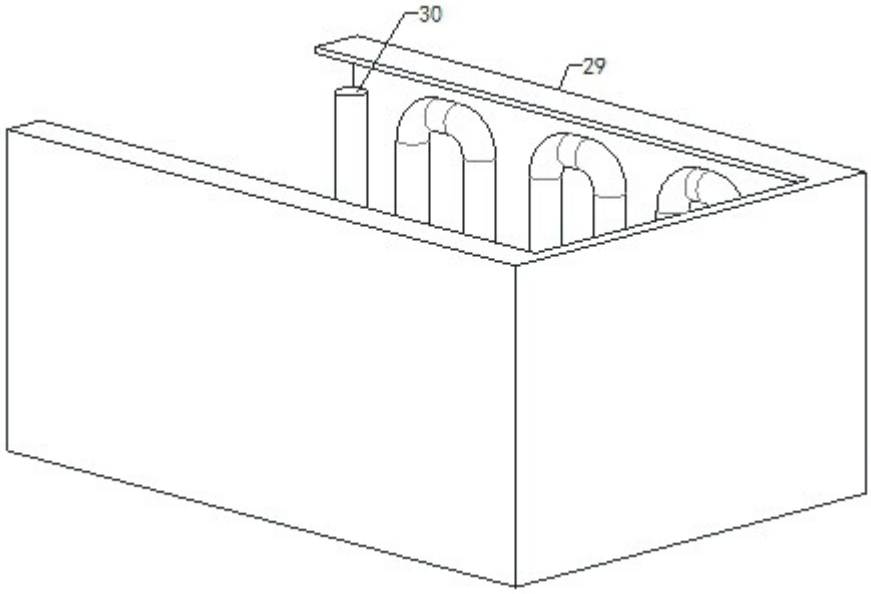

图5