(19)中华人民共和国国家知识产权局

(12)实用新型专利

(10)授权公告号 CN 204448678 U
(45)授权公告日 2015.07.08

(21)申请号 201420827828.X

(22)申请日 2014.12.24

(73)专利权人 河南义鑫威新能源科技有限公司
地址 河南省郑州巩义市康店工业园

(72)发明人 刘海林 叶中伟 朱晖

(74)专利代理机构 郑州大通专利商标代理有限公司 41111
代理人 陈大通

(51)Int.Cl.
B08B 3/08(2006.01)
B08B 3/10(2006.01)

权利要求书1页 说明书2页 附图1页

(54)实用新型名称

石墨舟清洗装置

(57)摘要

本实用新型涉及一种清洗装置。一种石墨舟清洗装置，包括壳体和设置在壳体内的至少两个清洗槽，所述的各个清洗槽的底部开设有排液口，所述的清洗槽的顶部侧边设置有喷淋管道，喷淋管道连接有进水管，所述的喷淋管道上设有一系列的喷口倾斜向下的喷头，所述的清洗槽内还设置有鼓泡机构。本实用新型结构设计合理，通过倾斜设置的喷头不仅方便控制进行注水，同时能够在石墨舟清洗结束后，对清洗槽自身进行刷洗，同时鼓泡机构的设计，增强了石墨舟的清洗强度，能够提高清洗效率和清洁度，并且设置的抽风机能够将挥发的酸性气体抽离工作环境。

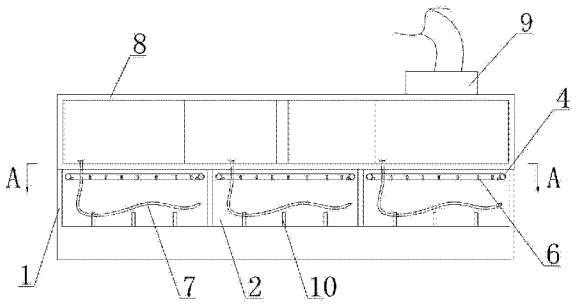

CN 204448678 U

1. 一种石墨舟清洗装置，其特征在于，包括壳体和设置在壳体内的至少两个清洗槽，所述的各个清洗槽的底部开设有排液口，所述的清洗槽的顶部侧边设置有喷淋管道，喷淋管道连接有进水管，所述的喷淋管道上设有一系列的喷口倾斜向下的喷头，所述的清洗槽内还设置有鼓泡机构，所述的鼓泡机构包括放置在清洗槽内的输气管、开设在输气管上一系列的气孔和输气管连接的气泵。

2. 根据权利要求 1 所述的石墨舟清洗装置，其特征在于，所述的壳体上部设置有防护罩，防护罩上连接有抽风管道和抽风机。

3. 根据权利要求 1 所述的石墨舟清洗装置，其特征在于，所述的清洗槽为 3 个，其包括两个酸洗槽和一个水洗槽。

4. 根据权利要求 1 所述的石墨舟清洗装置，其特征在于，所述的清洗槽为 6 个，所述的清洗槽分为两排，其包括位于两端的四个酸洗槽和位于中部的二个水洗槽。

5. 根据权利要求 1 所述的石墨舟清洗装置，其特征在于，所述的清洗槽底部设置有架空石墨舟的承台。

石墨舟清洗装置

技术领域

[0001] 本实用新型涉及一种清洗装置，具体涉及一种石墨舟清洗装置。

背景技术

[0002] 对于石墨舟的清洗需要通过酸液进行浸泡 4 小时，在通过水洗 2 小时才能够清洗干净，且在浸泡过程中会挥发大量的酸性气体，对整个工作环境造成了很大的污染和危害，对于如何增强浸泡过程中的清洗强度，确保石墨舟的清洗的彻底性，是本申请的重点，同时对于如何使得浸泡结束后对清洗槽进行清洗是本申请的重点，传统采用人工刷洗，效率低且易对人体皮肤进行腐蚀。

实用新型内容

[0003] 本实用新型的目的是针对上述存在的问题和不足，提供一种结构设计合理，方便对石墨舟进行清洗，同时在使用结束后方便对清洗槽自身进行清洗的石墨舟清洗装置。

[0004] 为达到上述目的，所采取的技术方案是：

[0005] 一种石墨舟清洗装置，包括壳体和设置在壳体内的至少两个清洗槽，所述的各个清洗槽的底部开设有排液口，所述的清洗槽的顶部侧边设置有喷淋管道，喷淋管道连接有进水管，所述的喷淋管道上设有一系列的喷口倾斜向下的喷头，所述的清洗槽内还设置有鼓泡机构，所述的鼓泡机构包括放置在清洗槽内的输气管、开设在输气管上一系列的气孔和输气管连接的气泵。

[0006] 所述的壳体上部设置有防护罩，防护罩上连接有抽风管道和抽风机。

[0007] 所述的清洗槽为 3 个，其包括两个酸洗槽和一个水洗槽。

[0008] 所述的清洗槽为 6 个，所述的清洗槽分为两排，其包括位于两端的四个酸洗槽和位于中部的二个水洗槽。

[0009] 所述的清洗槽底部设置有架空石墨舟的承台。

[0010] 采用上述技术方案，所取得的有益效果是：

[0011] 本实用新型结构设计合理，通过倾斜设置的喷头不仅方便控制进行注水，同时能够在石墨舟清洗结束后，对清洗槽自身进行刷洗，同时鼓泡机构的设计，增强了石墨舟的清洗强度，能够提高清洗效率和清洁度，并且设置的抽风机能够将挥发的酸性气体抽离工作环境。

附图说明

[0012] 图 1 为本实用新型的结构示意图。

[0013] 图 2 为图 1 中 A-A 向结构示意图。

[0014] 图中序号：1 为壳体、2 为清洗槽、3 为排液口、4 为喷淋管道、5 为进水管、6 为喷头、7 为输气管、8 为防护罩、9 为抽风机、10 为承台。

具体实施方式

[0015] 以下结合附图对本实用新型的具体实施方式做详细说明。

[0016] 参见图 1、图 2，一种石墨舟清洗装置，包括壳体 1 和设置在壳体 1 内的 6 个清洗槽 2，所述的清洗槽 2 分为两排，其包括位于两端的四个酸洗槽和位于中部的二个水洗槽，所述的各个清洗槽 2 的底部开设有排液口 3，所述的清洗槽 2 的顶部侧边设置有喷淋管道 4，喷淋管道 4 连接有进水管 5，所述的喷淋管道 4 上设有一系列的喷口倾斜向下的喷头 6，所述的清洗槽 2 内还设置有鼓泡机构，所述的鼓泡机构包括放置在清洗槽 2 内的输气管 7、开设在输气管 7 上一系列的气孔和输气管连接的气泵。所述的壳体上部设置有防护罩 8，防护罩 8 上连接有抽风管道和抽风机 9，所述的清洗槽底部设置有架空石墨舟的承台 10。

[0017] 本实用新型结构设计合理，通过倾斜设置的喷头不仅方便控制进行注水，同时能够在石墨舟清洗结束后，对清洗槽自身进行刷洗，同时鼓泡机构的设计，增强了石墨舟的清洗强度，能够提高清洗效率和清洁度，并且设置的抽风机能够将挥发的酸性气体抽离工作环境。

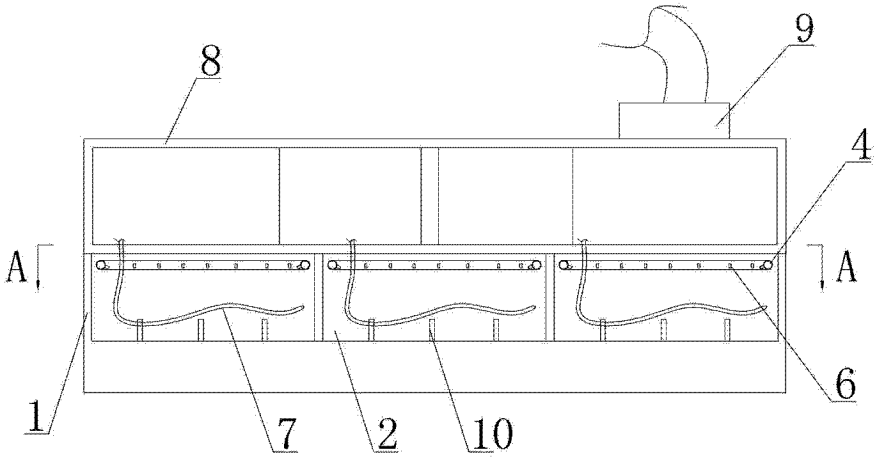

图 1

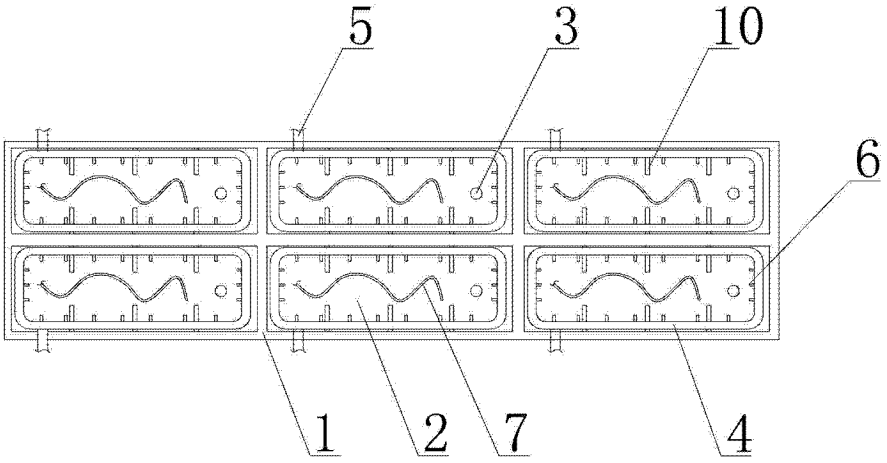

图 2