(19)国家知识产权局

(12)实用新型专利

(10)授权公告号 CN 216723250 U
(45)授权公告日 2022.06.14

(21)申请号 202122314897.3

(22)申请日 2021.09.23

(73)专利权人 新疆医科大学第一附属医院
地址 830000 新疆维吾尔自治区乌鲁木齐市鲤鱼山路新疆一科大学第一附属医院

(72)发明人 朱红艳

(74)专利代理机构 深圳至诚化育知识产权代理事务所(普通合伙) 44728
专利代理师 刘英

(51)Int.Cl.
A41D 13/12(2006.01)
A41D 27/20(2006.01)
A41D 27/18(2006.01)
A41D 27/00(2006.01)

权利要求书1页 说明书3页 附图3页

(54)实用新型名称

一种领口松紧可调的手术室手术衣

(57)摘要

本实用新型公开了一种领口松紧可调的手术室手术衣,包括:手术衣本体,所述手术衣本体的正面设置有手袋,且手术衣本体的两侧设置有衣袖,并且手术衣本体的顶部设置有衣领;对接带,连接在所述衣领的一侧,且衣领靠近对接带的一侧设置有魔术贴绒带,并且对接带的外侧连接有限位条。该领口松紧可调的手术室手术衣,按压等间隔分布的母扣和子扣,可收紧手术衣本体的肩部位置,反之,将母扣和子扣脱离,可松开手术衣本体的肩部位置,方便适合不同体型的医护人员进行穿着,将对接带和拉环贯穿,并且拉紧对接带绕着拉环的外侧反向穿过,使得魔术贴粘带和魔术贴绒带粘合,从而方便根据穿戴的舒适度来调节该手术衣领口的松紧度。

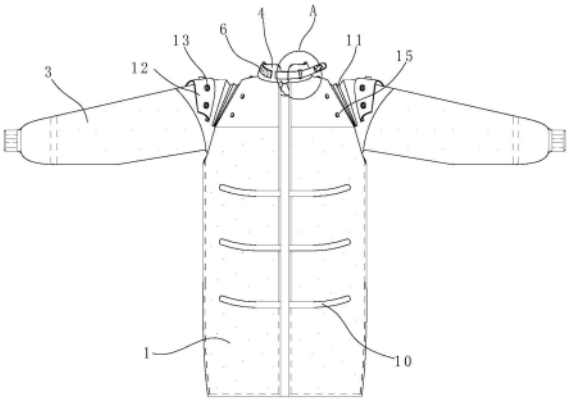

CN 216723250 U

1.一种领口松紧可调的手术室手术衣,其特征在于,包括:

手术衣本体(1),所述手术衣本体(1)的正面设置有手袋(2),且手术衣本体(1)的两侧设置有衣袖(3),并且手术衣本体(1)的顶部设置有衣领(4);

对接带(5),连接在所述衣领(4)的一侧,且衣领(4)靠近对接带(5)的一侧设置有魔术贴绒带(6),并且对接带(5)的外侧连接有限位条(7),而且对接带(5)的一端设置有魔术贴粘带(8),所述衣领(4)远离魔术贴绒带(6)的一侧固定有拉环(9)。

2.根据权利要求1所述的一种领口松紧可调的手术室手术衣,其特征在于:所述限位条(7)的长度大于拉环(9)内侧的长度,且对接带(5)和拉环(9)之间呈贯穿连接。

3.根据权利要求1所述的一种领口松紧可调的手术室手术衣,其特征在于:所述手术衣本体(1)远离手袋(2)的一侧边缘对称设置有连接绳(10),且连接绳(10)呈等间隔分布,并且连接绳(10)用于对手术衣本体(1)的腰部进行收紧。

4.根据权利要求1所述的一种领口松紧可调的手术室手术衣,其特征在于:所述手术衣本体(1)还包括:

收束带(11),设置在所述手术衣本体(1)与衣领(4)之间的肩部,且收束带(11)呈波纹状;

拉带(12),连接在所述手术衣本体(1)靠近衣袖(3)的上方,且拉带(12)的表面等间隔连接有母扣(13),并且母扣(13)的内侧开设有卡槽(14)。

5.根据权利要求4所述的一种领口松紧可调的手术室手术衣,其特征在于:所述手术衣本体(1)靠近衣领(4)的两侧连接有子扣(15),且子扣(15)的外侧设置有凸起(16),并且凸起(16)呈环形分布在子扣(15)的外侧。

一种领口松紧可调的手术室手术衣

技术领域

[0001] 本实用新型涉及医用器材技术领域,具体为一种领口松紧可调的手术室手术衣。

背景技术

[0002] 手术衣作为手术过程中必要的防护服装,用于降低医务人员接触病原微生物的风险,同时也能降低病原微生物在医务人员与患者之间相互传播的风险,是手术操作中无菌区域的安全屏障。在手术室中医护人员必须要穿戴好手术衣,这样在进行手术时可以进行安全防护,并且手术衣的穿戴舒适度对于医生的手术操作有着极为重要的作用。但是手术衣在穿戴时仍存在一定的缺陷,如:

[0003] 根据专利号:CN202022074366.7一种可调节的手术衣,为了更快的穿戴手术衣,我们在手术衣面部设置有连接带,通过两侧的连接带相互系和,完成手术衣的穿戴,同时在手术衣面部设置有放置带,将系和连接带放置于放置带中,防止手术过程中连接带突然脱落出来影响手术过程,放置带的设计提升了手术的安全性,降低医疗事故的发生。

[0004] 这种现有技术方案在使用时还存在:

[0005] 1、手术衣难以对领口进行松紧调节;

[0006] 2、手术衣无法满足不同体型的医护人员进行穿着。

[0007] 因此要对现在的手术室手术衣进行改进。

实用新型内容

[0008] 本实用新型的目的在于提供一种领口松紧可调的手术室手术衣,以解决上述背景技术提出的手术衣难以对领口进行松紧调节和手术衣无法满足不同体型的医护人员进行穿着的问题。

[0009] 为实现上述目的,本实用新型提供如下技术方案:一种领口松紧可调的手术室手术衣,包括:

[0010] 手术衣本体,所述手术衣本体的正面设置有手袋,且手术衣本体的两侧设置有衣袖,并且手术衣本体的顶部设置有衣领;

[0011] 对接带,连接在所述衣领的一侧,且衣领靠近对接带的一侧设置有魔术贴绒带,并且对接带的外侧连接有限位条,而且对接带的一端设置有魔术贴粘带,所述衣领远离魔术贴绒带的一侧固定有拉环。

[0012] 优选的,所述限位条的长度大于拉环内侧的长度,且对接带和拉环之间呈贯穿连接,通过将对接带和拉环贯穿,并且拉紧对接带,使得限位条对拉环进行限位,可以避免衣领位置出现过紧的情况。

[0013] 优选的,所述手术衣本体远离手袋的一侧边缘对称设置有连接绳,且连接绳呈等间隔分布,并且连接绳用于对手术衣本体的腰部进行收紧,将等间隔分布的连接绳进行打结对接,从而方便该手术衣进行稳定穿戴。

[0014] 优选的,所述手术衣本体还包括:

[0015] 收束带，设置在所述手术衣本体与衣领之间的肩部，且收束带呈波纹状，通过波纹状设置的收束带，使得收束带可以调节手术衣本体与衣领之间的肩部宽度；

[0016] 拉带，连接在所述手术衣本体靠近衣袖的上方，且拉带的表面等间隔连接有母扣，并且母扣的内侧开设有卡槽。

[0017] 优选的，所述手术衣本体靠近衣领的两侧连接有子扣，且子扣的外侧设置有凸起，并且凸起呈环形分布在子扣的外侧，通过按压母扣，使得母扣内侧的卡槽与子扣外侧的凸起进行卡接限位。

[0018] 与现有技术相比，本实用新型的有益效果是：该领口松紧可调的手术室手术衣，按压等间隔分布的母扣和子扣，可收紧手术衣本体的肩部位置，反之，将母扣和子扣脱离，可松开手术衣本体的肩部位置，方便适合不同体型的医护人员进行穿着，将对接带和拉环贯穿，并且拉紧对接带绕着拉环的外侧反向穿过，使得魔术贴粘带和魔术贴绒带粘合，从而方便根据穿戴的舒适度来调节该手术衣领口的松紧度。

[0019] 1、该领口松紧可调的手术室手术衣，当手术衣套在身上时，将衣领一侧的对接带和衣领另一侧的拉环贯穿，并且拉紧对接带，使得限位条对拉环进行限位，避免衣领位置出现过紧，同时对接带绕着拉环的外侧反向穿过，使得对接带一端的魔术贴粘带和衣领表面的魔术贴绒带进行粘合，从而方便根据穿戴的舒适度来调节该手术衣领口的松紧度；

[0020] 2、该领口松紧可调的手术室手术衣，通过翻转拉带盖在收束带的上方，并且按压等间隔分布的母扣，使得母扣内侧的卡槽与子扣外侧的凸起进行卡接限位，从而收紧手术衣本体的肩部位置，反之，通过拉带带动母扣和子扣脱离连接，可以松开手术衣本体的肩部位置，进而方便该手术衣适合不同体型的医护人员进行穿着。

附图说明

[0021] 图1为本实用新型主视结构示意图；

[0022] 图2为本实用新型后视结构示意图；

[0023] 图3为本实用新型拉带的立体结构示意图；

[0024] 图4为本实用新型图2中A处局部放大结构示意图。

[0025] 图中：1、手术衣本体；2、手袋；3、衣袖；4、衣领；5、对接带；6、魔术贴绒带；7、限位条；8、魔术贴粘带；9、拉环；10、连接绳；11、收束带；12、拉带；13、母扣；14、卡槽；15、子扣；16、凸起。

具体实施方式

[0026] 下面将结合本实用新型实施例中的附图，对本实用新型实施例中的技术方案进行清楚、完整地描述，显然，所描述的实施例仅仅是本实用新型一部分实施例，而不是全部的实施例。基于本实用新型中的实施例，本领域普通技术人员在没有做出创造性劳动前提下所获得的所有其他实施例，都属于本实用新型保护的范围。

[0027] 请参阅图1-4，本实用新型提供一种技术方案：一种领口松紧可调的手术室手术衣，包括：手术衣本体1，手术衣本体1的正面设置有手袋2，且手术衣本体1的两侧设置有衣袖3，并且手术衣本体1的顶部设置有衣领4，对接带5，连接在衣领4的一侧，且衣领4靠近对接带5的一侧设置有魔术贴绒带6，并且对接带5的外侧连接有限位条7，而且对接带5的一端

设置有魔术贴粘带8，衣领4远离魔术贴绒带6的一侧固定有拉环9。

[0028] 限位条7的长度大于拉环9内侧的长度，且对接带5和拉环9之间呈贯穿连接。

[0029] 将衣领4一侧的对接带5和衣领4另一侧的拉环9贯穿，并且拉紧对接带5，使得限位条7对拉环9进行限位，避免衣领4位置出现过紧，同时对接带5绕着拉环9的外侧反向穿过，使得对接带5一端的魔术贴粘带8和衣领4表面的魔术贴绒带6进行粘合，从而可以根据穿戴的舒适度来调节领口的松紧度。

[0030] 手术衣本体1远离手袋2的一侧边缘对称设置有连接绳10，且连接绳10呈等间隔分布，并且连接绳10用于对手术衣本体1的腰部进行收紧。

[0031] 将衣袖3套在手臂上，并且将手术衣本体1一侧的手袋2穿戴在医护人员的正面，并且将等间隔分布的连接绳10进行打结对接，从而使得该手术衣套在身上。

[0032] 手术衣本体1还包括：收束带11，设置在手术衣本体1与衣领4之间的肩部，且收束带11呈波纹状；拉带12，连接在手术衣本体1靠近衣袖3的上方，且拉带12的表面等间隔连接有母扣13，并且母扣13的内侧开设有卡槽14；手术衣本体1靠近衣领4的两侧连接有子扣15，且子扣15的外侧设置有凸起16，并且凸起16呈环形分布在子扣15的外侧。

[0033] 根据穿戴人员的肩宽，当穿戴该手术室手术衣出现过松时，通过翻转拉带12盖在收束带11的上方，并且按压等间隔分布的母扣13，使得母扣13内侧的卡槽14与子扣15外侧的凸起16进行卡接限位，从而收紧手术衣本体1的肩部位置，防止医护人员穿着该手术衣出现过于松散的情况，反之，通过拉带12带动母扣13和子扣15脱离连接，可以松开手术衣本体1的肩部位置，方便不同体型的人员进行舒适穿着。

[0034] 综上所述，在穿戴该手术室手术衣时，将衣袖3套在手臂上，并且将手术衣本体1一侧的手袋2穿戴在医护人员的正面，使用连接绳10打结对接可以将该手术衣套在身上，将衣领4一侧的对接带5和衣领4另一侧的拉环9贯穿，并将对接带5一端的魔术贴粘带8和衣领4表面的魔术贴绒带6进行粘合，根据需要可调节领口的松紧度，通过翻转拉带12盖在收束带11的上方，并且将等间隔分布的母扣13与子扣15对接，可以收紧手术衣本体1的肩部位置，防止医护人员穿着该手术衣出现过于松散的情况，本说明中未作详细描述的内容属于本领域专业技术人员公知的现有技术。

[0035] 尽管参照前述实施例对本实用新型进行了详细的说明，对于本领域的技术人员来说，其依然可以对前述各实施例所记载的技术方案进行修改，或者对其中部分技术特征进行等同替换，凡在本实用新型的精神和原则之内，所作的任何修改、等同替换、改进等，均应包含在本实用新型的保护范围之内。

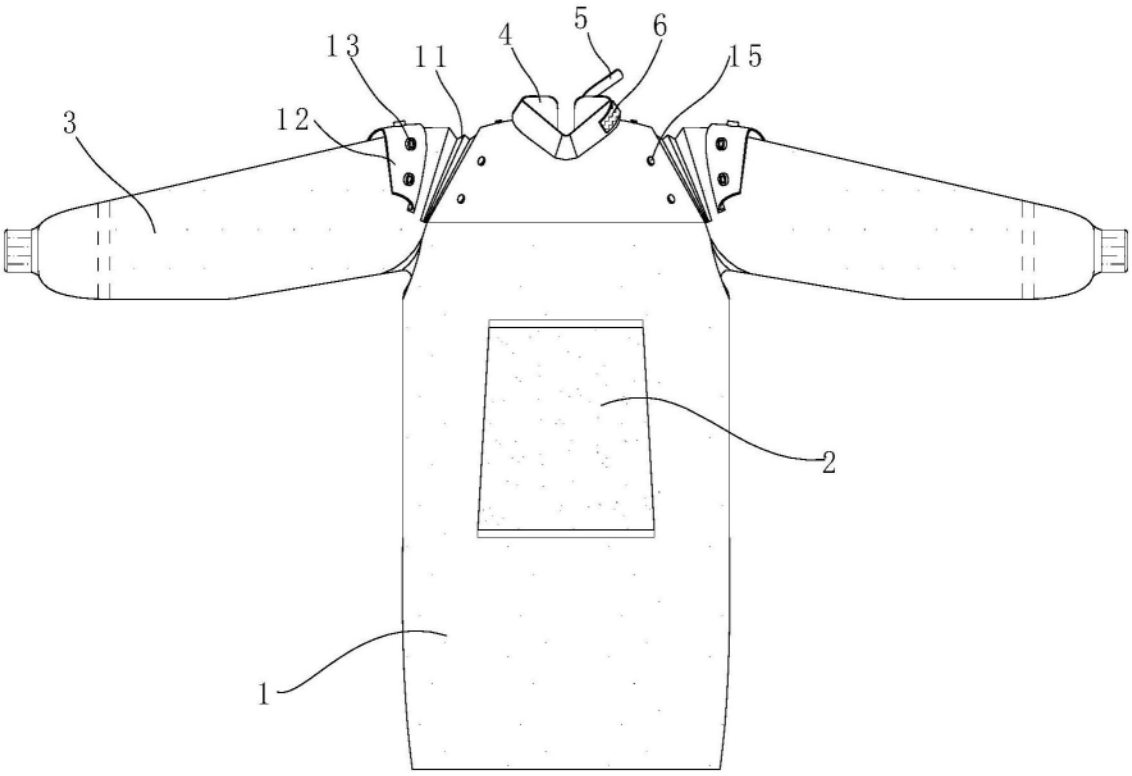

图1

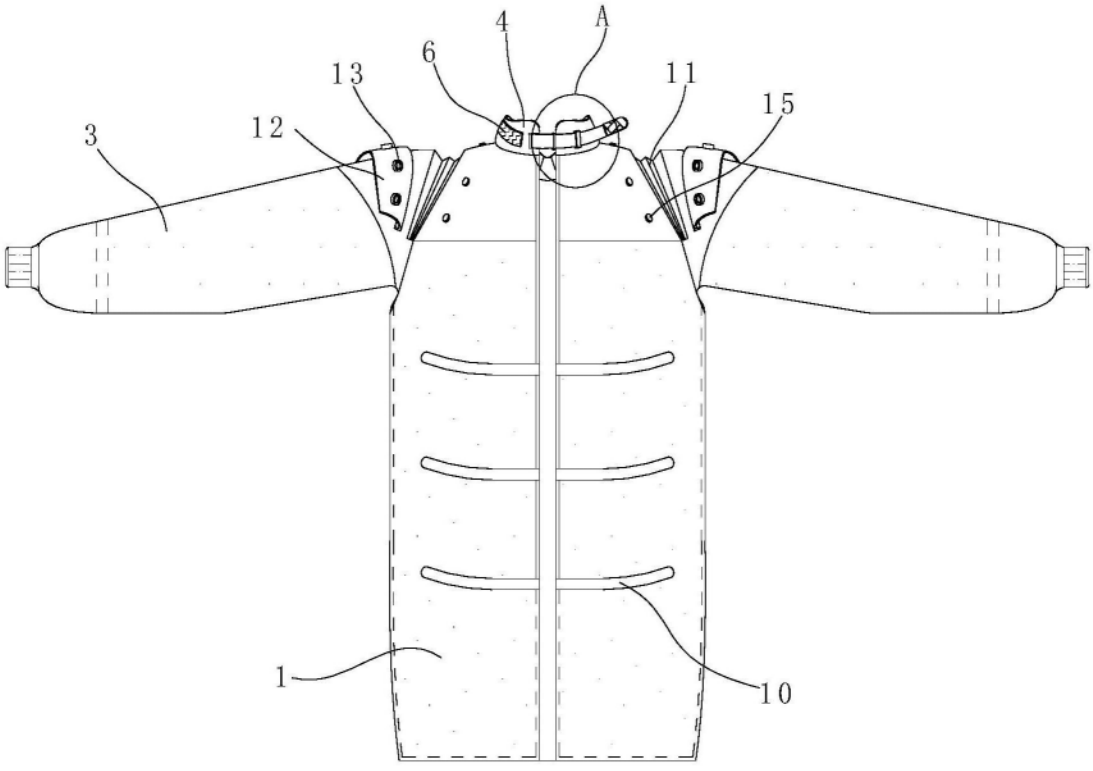

图2

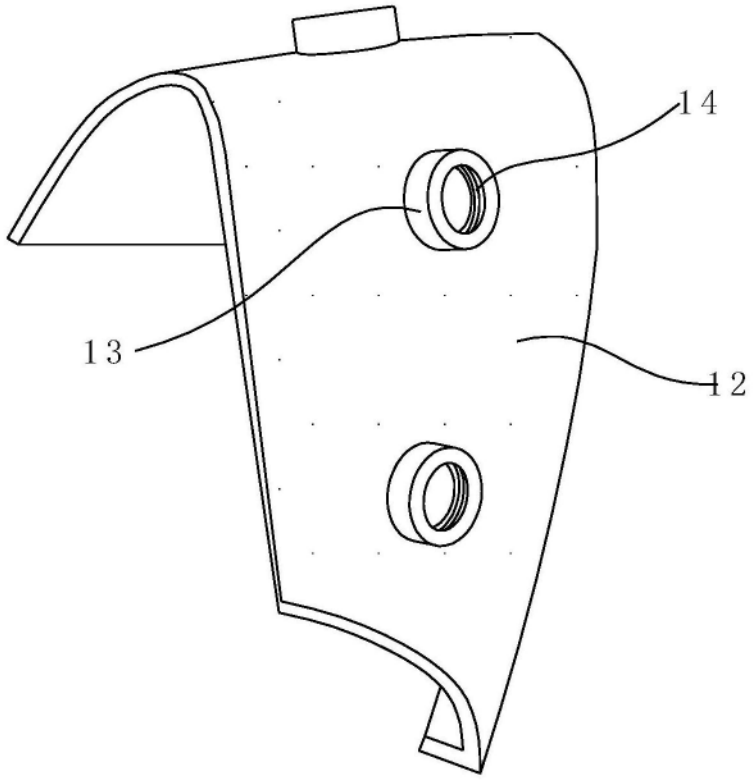

图3

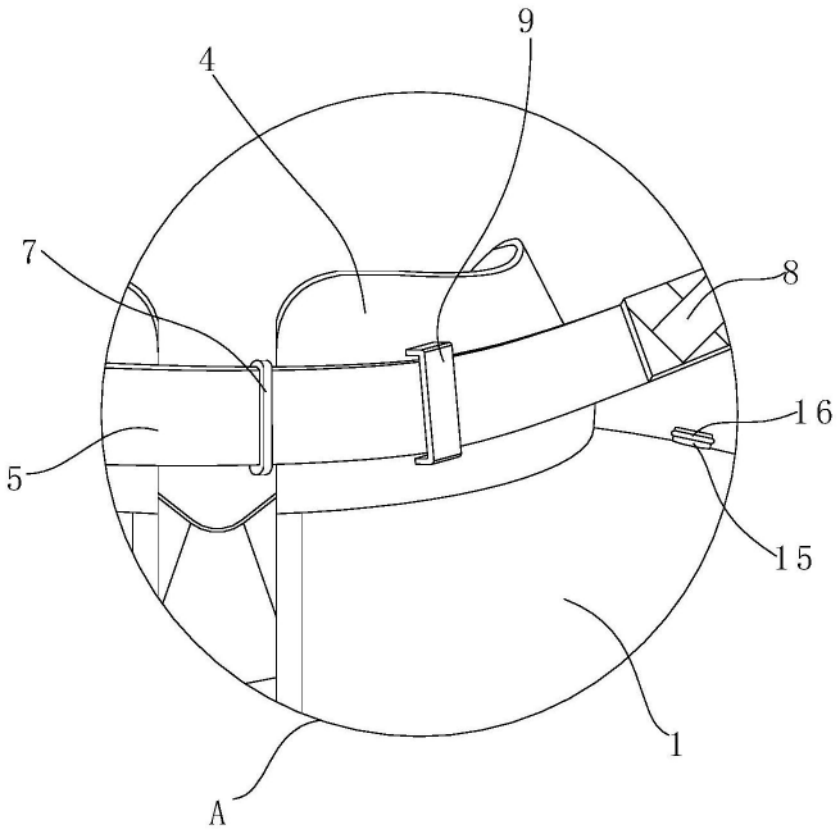

图4