(19)国家知识产权局

(12)实用新型专利

(10)授权公告号 CN 219207202 U
(45)授权公告日 2023.06.20

(21)申请号 202222525835.1

(22)申请日 2022.09.23

(73)专利权人 中国人民解放军总医院京东医疗区

地址 101149 北京市通州区永顺南街141号

(72)发明人 王效影

(74)专利代理机构 北京润捷智诚知识产权代理事务所(普通合伙) 11831

专利代理师 安利霞

(51)Int.Cl.

A61B 17/34(2006.01)

权利要求书1页 说明书3页 附图1页

(54)实用新型名称

一种用于手臂穿刺的辅助定位器

(57)摘要

本实用新型公开了一种用于手臂穿刺的辅助定位器，涉及医疗器械技术领域。包括固定底座、配重块、支撑板以及臂托，固定底座的内部设置有空腔；配重块设置在空腔内；固定底座的一端与支撑板固定连接，并且支撑板的端面上设置有五个用于供人的手指进行伸入的通孔；臂托固定在固定底座上，臂托包括固定连接在固定底座上的支架以及包裹在支架外表面的防滑垫；从而解决了现有技术中在PICC置管操作中，无法对患者体位进行精确定位的问题。

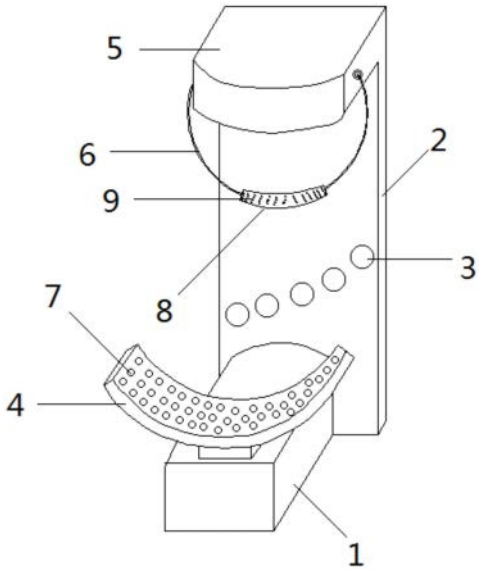

CN 219207202 U

1.一种用于手臂穿刺的辅助定位器,其特征在于,包括:

固定底座,所述固定底座的内部设置有空腔;

配重块,所述配重块设置在所述空腔内;

支撑板,所述固定底座的一端与所述支撑板固定连接,并且所述支撑板的端面上设置有五个用于供人的手指进行伸入的通孔;

臂托,所述臂托固定在所述固定底座上,所述臂托包括固定连接在所述固定底座上的支架以及包裹在所述支架外表面的防滑垫。

2.根据权利要求1所述的用于手臂穿刺的辅助定位器,其特征在于,所述支撑板在远离所述固定底座的一端设置有向外延伸的凸起,并且所述凸起设置在所述固定底座的一侧。

3.根据权利要求2所述的用于手臂穿刺的辅助定位器,其特征在于,还包括可转动连接在所述凸起两侧的把手。

4.根据权利要求1所述的用于手臂穿刺的辅助定位器,其特征在于,所述防滑垫的材质为硅胶,并且所述防滑垫的外表面设置有多个柱状凸点。

5.根据权利要求3所述的用于手臂穿刺的辅助定位器,其特征在于,还包括套设在所述把手上的橡胶缓冲套。

6.根据权利要求5所述的用于手臂穿刺的辅助定位器,其特征在于,所述橡胶缓冲套的外表面上设置有多条波纹状的条纹。

7.根据权利要求1所述的用于手臂穿刺的辅助定位器,其特征在于,所述支架的形状为向下凹陷的弧形。

8.根据权利要求1所述的用于手臂穿刺的辅助定位器,其特征在于,所述通孔的形状为圆形。

9.根据权利要求1所述的用于手臂穿刺的辅助定位器,其特征在于,所述固定底座的材质为PVC。

10.根据权利要求1所述的用于手臂穿刺的辅助定位器,其特征在于,所述配重块为铅块。

一种用于手臂穿刺的辅助定位器

技术领域

[0001] 本实用新型涉及医疗器械技术领域，更具体地说，涉及一种用于手臂穿刺的辅助定位器。

背景技术

[0002] 穿刺，医学常用手术用语，是将穿刺针刺入体腔抽取分泌物做化验，向体腔注入气体或造影剂做造影检查，或向体腔内注入药物的一种诊疗技术。穿刺的目的是抽血化验，输血、输液及置入导管做血管造影等；PICC是经外周静脉穿刺置管的中心静脉导管，导管由肘前部的外周静脉穿刺置入，沿血管走行最终达到上腔静脉。PICC在临床工作中应用非常广泛，尤其在危重和肿瘤患者的治疗过程中具有重要意义。

[0003] 目前，PICC置管操作中，由于患者体位固定的问题，导致置管过程中患者以及医生舒适度不足，间接增加穿刺失败率及置管后并发症的发生。

[0004] 因此，如何解决现有技术中在PICC置管操作中，无法对患者体位进行精确定位的问题，成为本领域技术人员所要解决的重要技术问题。

实用新型内容

[0005] 本实用新型的目的在于提供用于手臂穿刺的辅助定位器以解决现有技术中在PICC置管操作中，无法对患者体位进行精确定位的技术问题。本实用新型提供的诸多技术方案中的优选技术方案所能产生的诸多技术效果详见下文阐述。

[0006] 为实现上述目的，本实用新型提供了以下技术方案：

[0007] 本实用新型提供了用于手臂穿刺的辅助定位器，包括：

[0008] 固定底座，所述固定底座的内部设置有空腔；

[0009] 配重块，所述配重块设置在所述空腔内；

[0010] 支撑板，所述固定底座的一端与所述支撑板固定连接，并且所述支撑板的端面上设置有五个用于供人的手指进行伸入的通孔；

[0011] 臂托，所述臂托固定在所述固定底座上，所述臂托包括固定连接在所述固定底座上的支架以及包裹在所述支架外表面的防滑垫。

[0012] 在上述技术方案的基础上，本实用新型还可以做如下改进。

[0013] 进一步的，所述支撑板在远离所述固定底座的一端设置有向外延伸的凸起，并且所述凸起设置在所述固定底座的一侧。

[0014] 进一步的，还包括可转动连接在所述凸起两侧的把手。

[0015] 进一步的，所述防滑垫的材质为硅胶，并且所述防滑垫的外表面设置有多个柱状凸点。

[0016] 进一步的，还包括套设在所述把手上的橡胶缓冲套。

[0017] 进一步的，所述橡胶缓冲套的外表面上设置有多条波纹状的条纹。

[0018] 进一步的，所述支架的形状为向下凹陷的弧形。

[0019] 进一步的,所述通孔的形状为圆形。

[0020] 进一步的,所述固定底座的材质为PVC。

[0021] 进一步的,所述配重块为铅块。

[0022] 本申请提供的技术方案包括以下有益效果:

[0023] 本实用新型提供的技术方案中,用于手臂穿刺的辅助定位器,包括固定底座、配重块、支撑板以及臂托,固定底座的内部设置有空腔;配重块设置在空腔内;固定底座的一端与支撑板固定连接,并且支撑板的端面上设置有五个用于供人的手指进行伸入的通孔;臂托固定在固定底座上,臂托包括固定连接在固定底座上的支架以及包裹在支架外表面的防滑垫。如此设置,当医生对患者进行PICC置管时,只需要患者将进行置管的手臂自然放置在臂托上,并且将该手臂的五个手指按照支撑板上提前设计好的通孔的顺序一一对应插入到通孔中,从而让患者上肢达到被动向外展开的状态,固定稳定肢体位置,大大的提高了置管的成功率;配重块能够有效增加固定底座的重量,确保辅助定位器的稳定性;从而解决了现有技术中在PICC置管操作中,无法对患者体位进行精确定位的问题。

附图说明

[0024] 为了更清楚地说明本实用新型实施例或现有技术中的技术方案,下面将对实施例或现有技术描述中所需要使用的附图作简单地介绍,显而易见地,下面描述中的附图仅仅是本实用新型的一些实施例,对于本领域普通技术人员来讲,在不付出创造性劳动的前提下,还可以根据这些附图获得其他的附图。

[0025] 图1是本实用新型实施例中用于手臂穿刺的辅助定位器整体的结构示意图。

[0026] 附图标记:

[0027] 1、固定底座;2、支撑板;3、通孔;4、臂托;5、凸起;6、把手;7、柱状凸点;8、橡胶缓冲套;9、条纹。

具体实施方式

[0028] 为使本实用新型的目的、技术方案和优点更加清楚,下面将对本实用新型的技术方案进行详细的描述。显然,所描述的实施例仅仅是本实用新型一部分实施例,而不是全部的实施例。基于本实用新型中的实施例,本领域普通技术人员在没有做出创造性劳动的前提下所得到的所有其它实施方式,都属于本实用新型所保护的范围。

[0029] 本具体实施提供了一种用于手臂穿刺的辅助定位器,从而解决了现有技术中在PICC置管操作中,无法对患者体位进行精确定位的问题。

[0030] 以下,参照附图对实施例进行说明。此外,下面所示的实施例不对权利要求所记载的实用新型内容起任何限定作用。另外,下面实施例所表示的构成的全部内容不限于作为权利要求所记载的实用新型的解决方案所必需的。

[0031] 请参阅图1,本实施例提供了用于手臂穿刺的辅助定位器,包括固定底座1、配重块、支撑板2以及臂托4,固定底座1的内部设置有空腔;配重块设置在空腔内;固定底座1的一端与支撑板2固定连接,并且支撑板2的端面上设置有五个用于供人的手指进行伸入的通孔3;臂托4固定在固定底座1上,臂托4包括固定连接在固定底座1上的支架以及包裹在支架外表面的防滑垫。

[0032] 如此设置，当医生对患者进行PICC置管时，只需要患者将进行置管的手臂自然放置在臂托4上，并且将该手臂的五个手指按照支撑板2上提前设计好的通孔3的顺序一一对应插入到通孔3中，从而让患者上肢达到被动向外展开的状态，固定稳定肢体位置，大大的提高了置管的成功率；配重块能够有效增加固定底座1的重量，确保辅助定位器的稳定性；从而解决了现有技术中在PICC置管操作中，无法对患者体位进行精确定位的问题。

[0033] 作为可选的实施方式，支撑板2在远离固定底座1的一端设置有向外延伸的凸起5，并且凸起5设置在固定底座1的一侧。

[0034] 更具体的实施方式，还包括可转动连接在凸起5两侧的把手6。如此设置，PICC维护时需要对患者置管的部位进行消毒，消毒过程需要患者将整个手臂抬高，并将整个手臂全部消毒；把手6的设置能够使患者在消毒的过程中进行把握，把手6能够给患者提供一个有效的支撑，防止患者举胳膊太累后直接放下，达不到消毒效果。

[0035] 作为可选的实施方式，防滑垫的材质为硅胶，并且防滑垫的外表面设置有多个柱状凸点7。如此设置，防滑垫能够对患者的手臂起到防滑的作用，进一步提升固定手臂的效果；而且硅胶材质的防滑垫能够提升手臂放置在臂托4上的舒适度，提升患者使用的舒适感。

[0036] 作为可选的实施方式，还包括套设在把手6上的橡胶缓冲套8。如此设置，橡胶缓冲套8能够增加手掌与把手6之间的接触面积，提升患者的握感。

[0037] 更具体的实施方式，橡胶缓冲套8的外表面上设置有多条波纹状的条纹9。如此设置，能够有效的增加把手6与患者手掌的摩擦力。

[0038] 作为可选的实施方式，支架的形状为向下凹陷的弧形。如此设置，弧形的臂托4更符合人体力学的设计，提升产品的性能。

[0039] 作为可选的实施方式，本实施例中通孔3的形状优选为圆形。

[0040] 作为可选的实施方式，固定底座1的材质可以根据具体的使用环境进行设定，本实施例中固定底座1的材质优选为PVC。

[0041] 作为可选的实施方式，本实施例中配重块优选为铅块。如此设置，因为铅块的密度大，很小的体积就能实现大的重量。

[0042] 在本实用新型的描述中，需要理解的是，术语“纵向”、“横向”、“上”、“下”、“前”、“后”、“左”、“右”、“竖直”、“水平”、“顶”、“底”、“内”、“外”等指示的方位或位置关系为基于附图所示的方位或位置关系，仅是为了便于描述本实用新型，而不是指示或暗示所指的装置或元件必须具有特定的方位、以特定的方位构造和操作，因此不能理解为对本实用新型的限制。

[0043] 以上所述，仅为本实用新型的具体实施方式，但本实用新型的保护范围并不局限于此，任何熟悉本技术领域的技术人员在本实用新型揭露的技术范围内，可轻易想到变化或替换，都应涵盖在本实用新型的保护范围之内。因此，本实用新型的保护范围应以所述权利要求的保护范围为准。

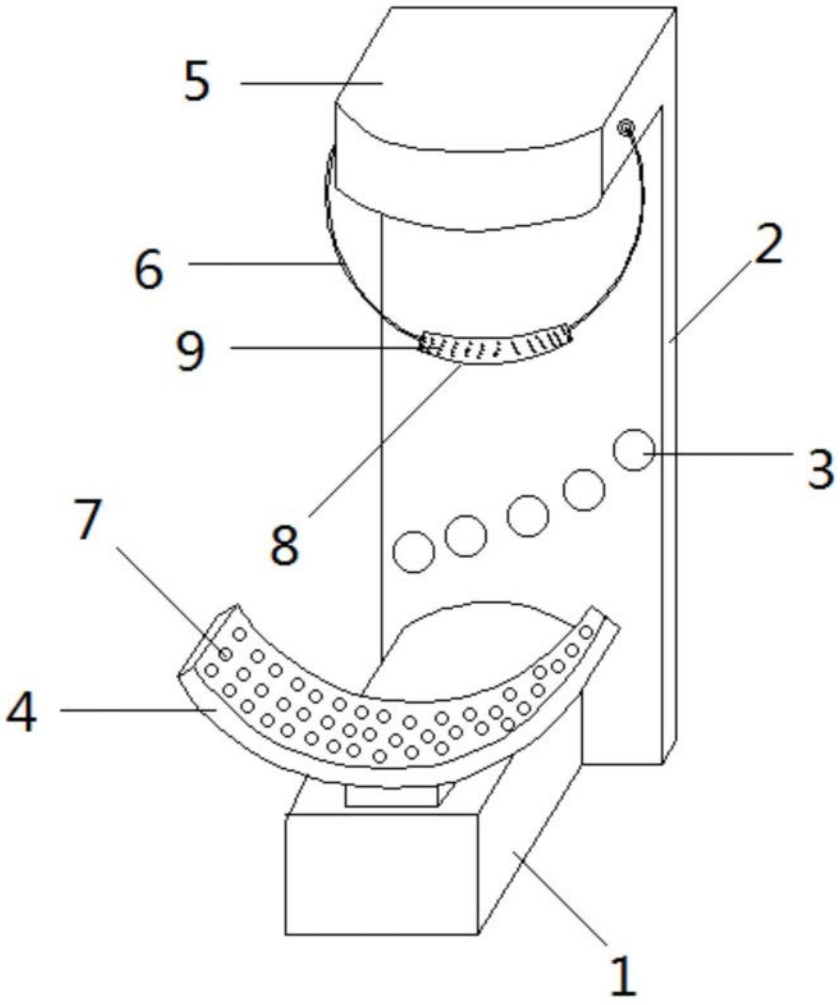

图1