(19)国家知识产权局

(12)实用新型专利

(10)授权公告号 CN 222025337 U
(45)授权公告日 2024.11.19

(21)申请号 202420445645.5
(22)申请日 2024.03.08
(73)专利权人 江苏煤炭地质勘探二队
地址 221000 江苏省徐州市徐州经济技术开发区金水路16号
(72)发明人 赵梓丞
(74)专利代理机构 北京淮海知识产权代理事务所(普通合伙) 32205
专利代理师 华德明
(51)Int.Cl.
E04C 2/30(2006.01)
E04C 2/292(2006.01)
E04B 2/88(2006.01)
E04B 2/92(2006.01)
E04B 1/684(2006.01)
E04B 1/80(2006.01)

权利要求书1页 说明书3页 附图3页

(54)实用新型名称

一种建筑用多功能铝板

(57)摘要

本实用新型公开了一种建筑用多功能铝板，涉及多功能铝板技术领域，具体为包括氟碳喷涂铝板和支撑架，氟碳喷涂铝板的外表面设置有卡槽口，卡槽口的内侧壁设置有密封条，密封条的外表面设置有微凸弧面，氟碳喷涂铝板的后面通过螺栓口和螺丝头螺纹连接有连接杆，连接杆的端部设置有球头，支撑架设置于氟碳喷涂铝板的后面，支撑架的上表面设置有竖直通道，支撑架的内部位于竖直通道的下端设置有水平通道，水平通道的内侧壁设置有钢性弧形片，安装板的外表面开设有螺栓孔，隔热板的后面设置有固定板，固定板的外表面开设有适配槽，该装置具有便于安装和便于对保温隔热层进行辅助固定的有益效果。

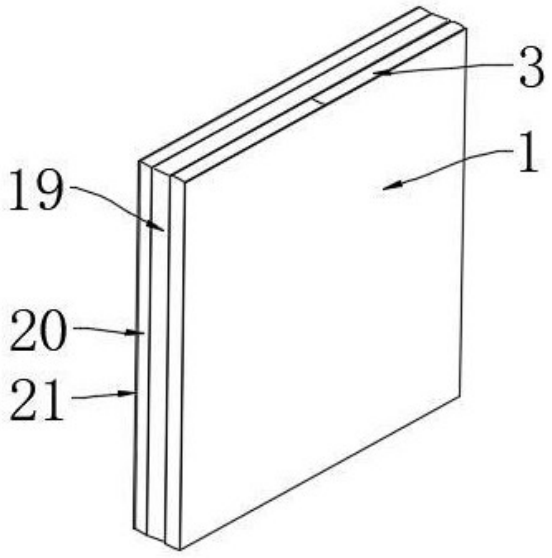

CN 222025337 U

1.一种建筑用多功能铝板,包括氟碳喷涂铝板(1)和支撑架(11),其特征在于:所述氟碳喷涂铝板(1)的外表面设置有卡槽口(2),所述卡槽口(2)的内侧壁设置有密封条(3),所述密封条(3)的外表面设置有微凸弧面(4),所述氟碳喷涂铝板(1)的后面通过螺栓口(5)和螺丝头(10)螺纹连接有连接杆(6),所述连接杆(6)的端部设置有球头(7),所述支撑架(11)设置于氟碳喷涂铝板(1)的后面,所述支撑架(11)的上表面设置有竖直通道(12),所述支撑架(11)的内部位于竖直通道(12)的下端设置有水平通道(13),所述水平通道(13)的内侧壁设置有钢性弧形片(14),所述支撑架(11)的前端开设有槽口(15),所述支撑架(11)的后端设置有安装板(16),所述安装板(16)的外表面开设有螺栓孔(17),所述安装板(16)的后面设置有抵接块(18),所述氟碳喷涂铝板(1)的后面设置有保温板(19),所述保温板(19)的后面设置有隔热板(20),所述隔热板(20)的后面设置有固定板(21),所述固定板(21)的外表面开设有适配槽(23)。

2.根据权利要求1所述的一种建筑用多功能铝板,其特征在于:所述连接杆(6)的外表面位于螺丝头(10)的前端设置有六角卡块(8),所述六角卡块(8)的外表面套接有垫板(9),所述垫板(9)的前面与氟碳喷涂铝板(1)的后面抵接。

3.根据权利要求1所述的一种建筑用多功能铝板,其特征在于:所述竖直通道(12)的下端与水平通道(13)的一端贯通。

4.根据权利要求1所述的一种建筑用多功能铝板,其特征在于:所述连接杆(6)的外表面与槽口(15)的内侧壁适配,所述槽口(15)的内径小于球头(7)的外径。

5.根据权利要求1所述的一种建筑用多功能铝板,其特征在于:所述保温板(19)的后面与隔热板(20)的前面粘接,所述隔热板(20)的后面与固定板(21)的前面粘接。

6.根据权利要求1所述的一种建筑用多功能铝板,其特征在于:所述保温板(19)和隔热板(20)的前面均开设有凹槽口(22)。

7.根据权利要求1所述的一种建筑用多功能铝板,其特征在于:所述抵接块(18)的外表面设置于适配槽(23)的内部,所述安装板(16)的后面与固定板(21)的前面抵接。

一种建筑用多功能铝板

技术领域

[0001] 本实用新型涉及多功能铝板技术领域,具体为一种建筑用多功能铝板。

背景技术

[0002] 氟碳喷涂铝板可作为建筑物幕墙的装饰板。并且氟碳喷涂铝板具有耐酸、耐碱、耐磨、耐粘污性、抗紫外线、抗老化、使用寿命长等各项理化性能优异。

[0003] 现有的建筑用多功能铝板,在进行安装时,常常需要使用支架或者进行开孔,并且安装在保温层和隔音层的外部,传统支架安装时较为困难,安装牢固性也较差,并且现有的建筑用多功能铝板,实际使用时,也不便于对保温层和隔热层进行固定,所以现有的建筑用多功能铝板具有不便于安装和不便于对保温隔热层进行辅助固定的缺点。

实用新型内容

[0004] 针对现有技术的不足,本实用新型提供了一种建筑用多功能铝板,解决了上述背景技术中提出的问题。

[0005] 为实现以上目的,本实用新型通过以下技术方案予以实现:一种建筑用多功能铝板,包括氟碳喷涂铝板和支撑架,所述氟碳喷涂铝板的外表面设置有卡槽口,所述卡槽口的内侧壁设置有密封条,所述密封条的外表面设置有微凸弧面,所述氟碳喷涂铝板的后面通过螺栓口和螺丝头螺纹连接有连接杆,所述连接杆的端部设置有球头,所述支撑架设置于氟碳喷涂铝板的后面,所述支撑架的上表面设置有竖直通道,所述支撑架的内部位于竖直通道的下端设置有水平通道,所述水平通道的内侧壁设置有钢性弧形片,所述支撑架的前端开设有槽口,所述支撑架的后端设置有安装板,所述安装板的外表面开设有螺栓孔,所述安装板的后面设置有抵接块,所述氟碳喷涂铝板的后面设置有保温板,所述保温板的后面设置有隔热板,所述隔热板的后面设置有固定板,所述固定板的外表面开设有适配槽。

[0006] 可选的,连接杆的外表面位于螺丝头的前端设置有六角卡块,所述六角卡块的外表面套接有垫板,所述垫板的前面与氟碳喷涂铝板的后面抵接。

[0007] 可选的,所述竖直通道的下端与水平通道的一端贯通。

[0008] 可选的,所述连接杆的外表面与槽口的内侧壁适配,所述槽口的内径小于球头的外径。

[0009] 可选的,所述保温板的后面与隔热板的前面粘接,所述隔热板的后面与固定板的前面粘接。

[0010] 可选的,所述保温板和隔热板的前面均开设有凹槽口。

[0011] 可选的,所述抵接块的外表面设置于适配槽的内部,所述安装板的后面与固定板的前面抵接。

有益效果

[0012] 本实用新型提供了一种建筑用多功能铝板,具备以下有益效果:

[0013] 1、该一种建筑用多功能铝板,通过连接杆和竖直通道的设置,使该建筑用多功能

铝板具备了便于快速安装的效果,通过连接杆端部的球头和竖直通道及水平通道的配合设置,在使用的过程中可以快速将氟碳喷涂铝板安装在墙面上,并且球头无法直接从水平通道的前端拔出,也进一步保证了安全性,达到了便于安装的目的。

[0014] 2、该一种建筑用多功能铝板,通过支撑架、抵接块和固定板的设置,使该建筑用多功能铝板具备了便于对保温板和隔热板进行辅助固定的效果,通过将抵接块卡在适配槽的内部,此时安装板车支撑架处于固定板的前端,从而可以直接将保温板和隔热板首先固定在墙壁上,从而达到了便于对保温隔热层进行辅助固定的目的。

附图说明

[0015] 图1为本实用新型立体结构示意图;

[0016] 图2为本实用新型支撑架立体的结构示意图;

[0017] 图3为本实用新型支撑架内部剖面的结构示意图;

[0018] 图4为本实用新型侧视剖面的结构示意图;

[0019] 图5为本实用新型连接杆的结构示意图;

[0020] 图6为本实用新型保温板和隔热板立体的结构示意图。

[0021] 图中:1、氟碳喷涂铝板;2、卡槽口;3、密封条;4、微凸弧面;5、螺栓口;6、连接杆;7、球头;8、六角卡块;9、垫板;10、螺丝头;11、支撑架;12、竖直通道;13、水平通道;14、钢性弧形片;15、槽口;16、安装板;17、螺栓孔;18、抵接块;19、保温板;20、隔热板;21、固定板;22、凹槽口;23、适配槽。

具体实施方式

[0022] 下面将结合本实用新型实施例中的附图,对本实用新型实施例中的技术方案进行清楚、完整地描述,显然,所描述的实施例仅仅是本实用新型一部分实施例,而不是全部的实施例。

实施例1

[0023] 本实用新型提供技术方案:一种建筑用多功能铝板,包括氟碳喷涂铝板1和支撑架11,氟碳喷涂铝板1的外表面设置有卡槽口2,卡槽口2的内侧壁设置有密封条3,密封条3的外表面设置有微凸弧面4,氟碳喷涂铝板1的后面通过螺栓口5和螺丝头10螺纹连接有连接杆6,连接杆6的外表面位于螺丝头10的前端设置有六角卡块8,六角卡块8的外表面套接有垫板9,垫板9的前面与氟碳喷涂铝板1的后面抵接,连接杆6的端部设置有球头7,支撑架11设置于氟碳喷涂铝板1的后面,支撑架11的上表面设置有竖直通道12,竖直通道12的下端与水平通道13的一端贯通,支撑架11的内部位于竖直通道12的下端设置有水平通道13,水平通道13的内侧壁设置有钢性弧形片14,支撑架11的前端开设有槽口15,连接杆6的外表面与槽口15的内侧壁适配,槽口15的内径小于球头7的外径,支撑架11的后端设置有安装板16,安装板16的外表面开设有螺栓孔17,安装板16的后面设置有抵接块18。

[0024] 为了实现便于安装,本申请采用如下结构,通过连接杆6和竖直通道12的设置,使该建筑用多功能铝板具备了便于快速安装的效果,通过连接杆6端部的球头7和竖直通道12及水平通道13的配合设置,在使用的过程中可以快速将氟碳喷涂铝板1安装在墙面上,安装时,将固定板21贴在墙面上,并且在适配槽23中部打孔,使用膨胀螺栓插入螺栓孔17内部,

首先将保温板19和隔热板20安装在墙上,姿势也完成了对于支撑架11的安装,之后将连接杆6一端你的螺丝头10拧入螺栓口5的内部,再将连接杆6端部的球头7卡入竖直通道12的内部,之后向后推动氟碳喷涂铝板1使球头7穿过两个钢性弧形片14,即可完成固定,并且球头7无法直接从水平通道13的前端拔出,也进一步保证了安全性,达到了便于安装的目的;

实施例2

[0025] 本实用新型提供技术方案:氟碳喷涂铝板1的后面设置有保温板19,保温板19的后面与隔热板20的前面粘接,隔热板20的后面与固定板21的前面粘接,保温板19和隔热板20的前面均开设有凹槽口22,保温板19的后面设置有隔热板20,隔热板20的后面设置有固定板21,固定板21的外表面开设有适配槽23,抵接块18的外表面设置于适配槽23的内部,安装板16的后面与固定板21的前面抵接。

[0026] 为了实现便于对保温隔热层进行辅助固定,本申请采用如下结构,通过支撑架11、抵接块18和固定板21的设置,使该建筑用多功能铝板具备了便于对保温板19和隔热板20进行辅助固定的效果,通过将抵接块18卡在适配槽23的内部,此时安装板16车支撑架11处于固定板21的前端,使用膨胀螺栓固定在支撑架11时,可以直接将保温板19和隔热板20首先固定在墙壁上,从而达到了便于对保温隔热层进行辅助固定的目的。

[0027] 以上所述,仅为本实用新型较佳的具体实施方式,但本实用新型的保护范围并不局限于此,任何熟悉本技术领域的技术人员在本实用新型揭露的技术范围内,根据本实用新型的技术方案及其实用新型构思加以等同替换或改变,都应涵盖在本实用新型的保护范围之内。

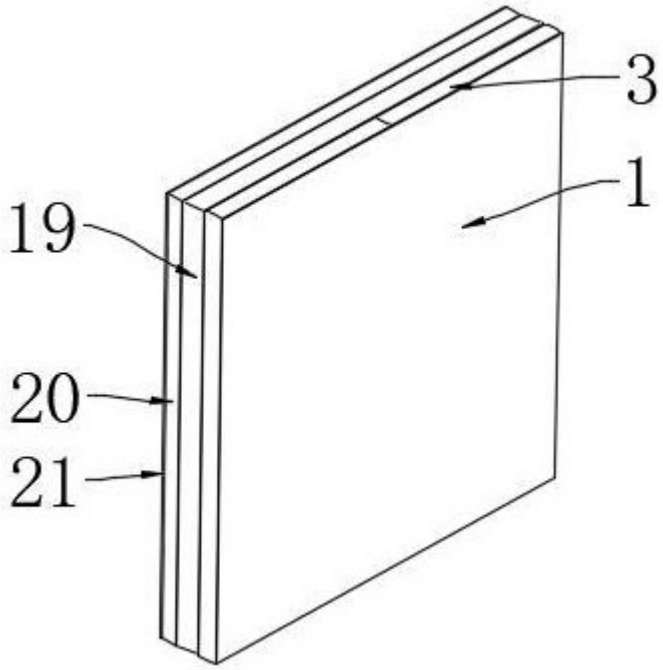

图 1

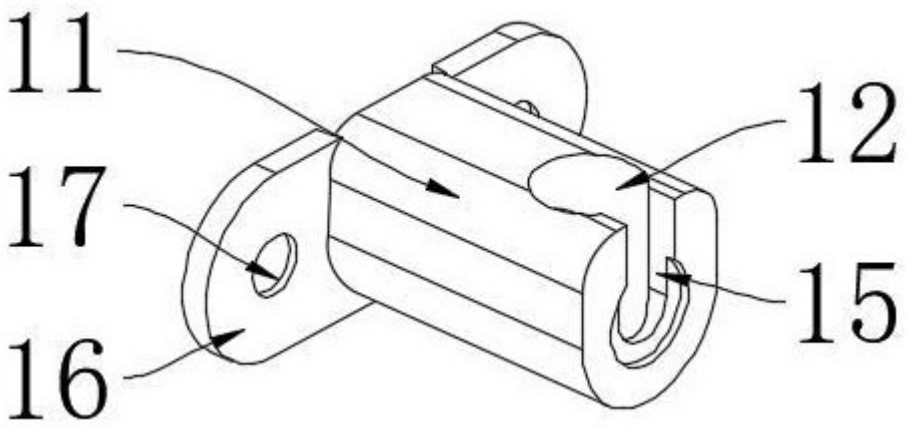

图 2

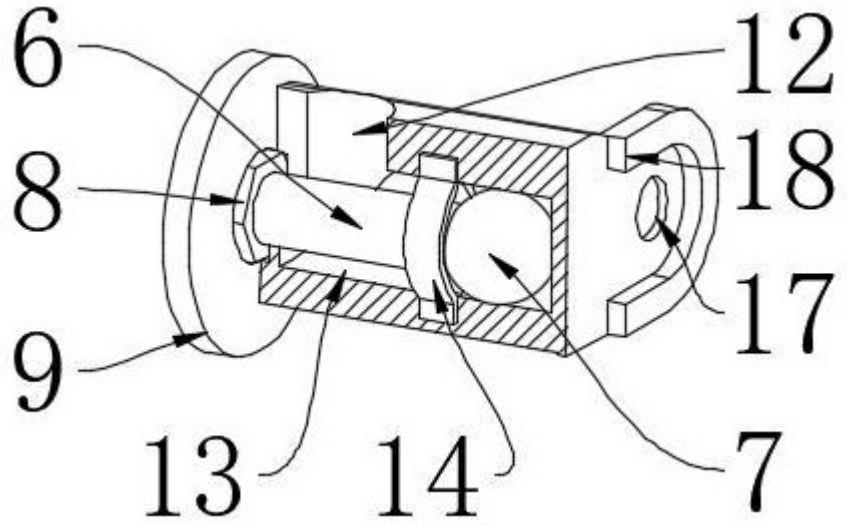

图 3

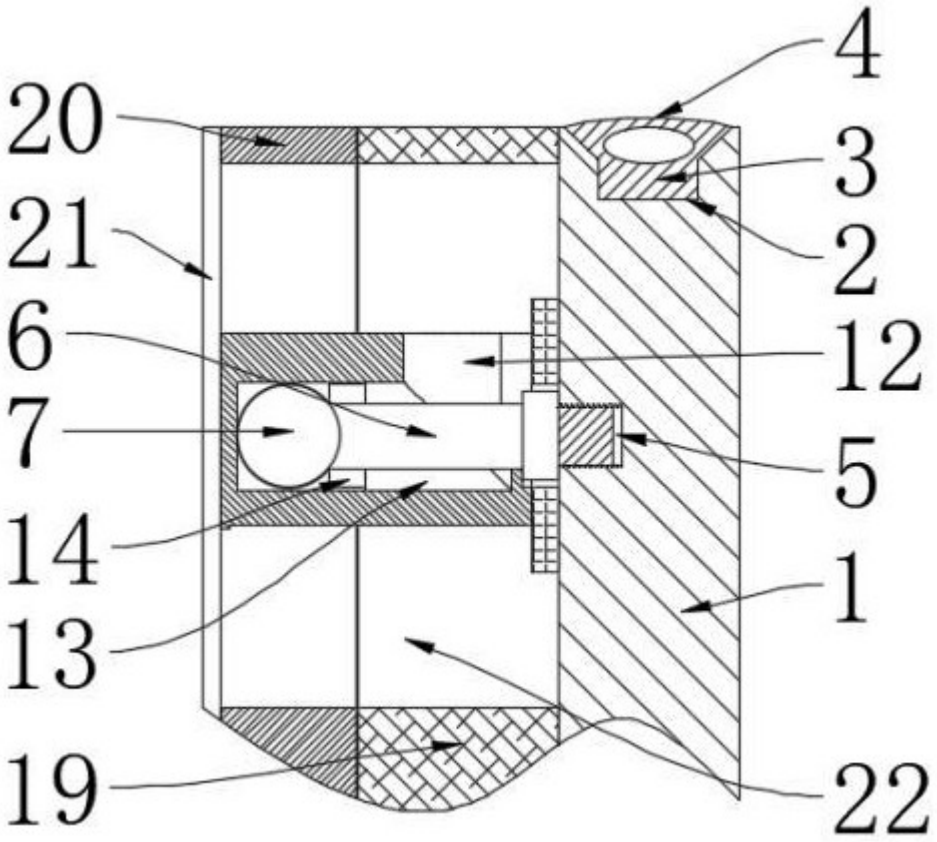

图 4

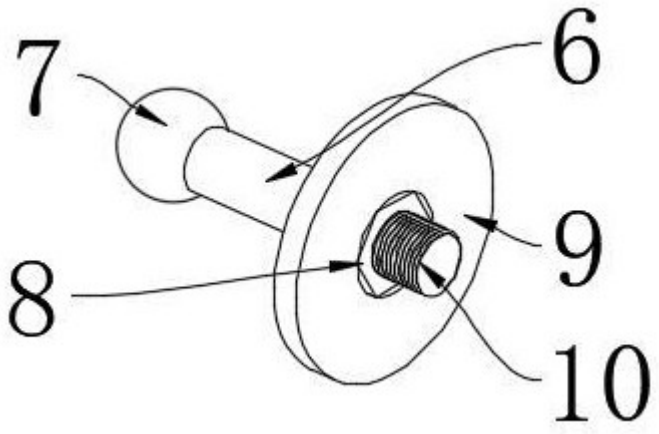

图 5

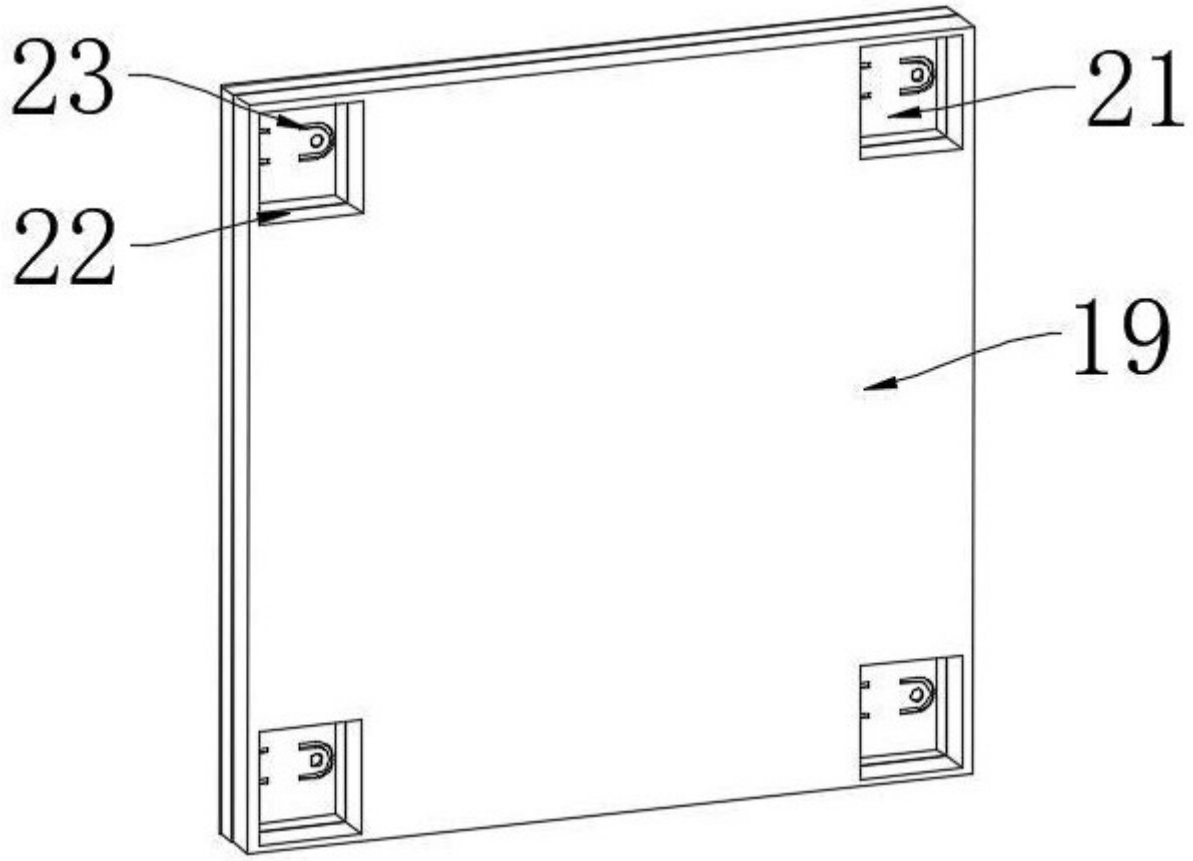

图 6