(19)国家知识产权局

(12)实用新型专利

(10)授权公告号 CN 222013111 U
(45)授权公告日 2024.11.15

(21)申请号 202421268421.8

(22)申请日 2024.06.05

(73)专利权人 江苏博驰建筑科技有限公司
地址 224200 江苏省盐城市东台市三仓镇西环路101号

(72)发明人 王榕华 徐清 王涛 刘金超

(74)专利代理机构 深圳市胜远威知识产权代理事务所(普通合伙) 44979
专利代理师 姜中阳

(51)Int.Cl.
G01C 9/02(2006.01)

权利要求书1页 说明书3页 附图3页

(54)实用新型名称

一种建筑门窗调平安装装置

(57)摘要

本实用新型公开了一种建筑门窗调平安装装置,属于建筑门窗安装领域。本实用新型的一种建筑门窗调平安装装置,包括第一固定架,所述第一固定架内部的两侧均贯穿设置有活动杆,且活动杆与第一固定架的内部滑动卡槽连接,所述第一固定架下端的两侧均设置有下支撑杆,所述下支撑杆为阻尼杆。本实用新型解决了现有门窗幕墙安装水平装置需要持续手持,持续手持抓取会影响门窗的测量以及使用者用笔画参考线,持续手持影响测量的精准度,并且持续通过手持完成测量费时费力,不便于大范围持续的使用的问题,本实用新型通过活动杆的延伸以及下支撑杆的支撑,可使得第一固定架得以持续贴合门窗框并进行检测,避免持续手动抓持。

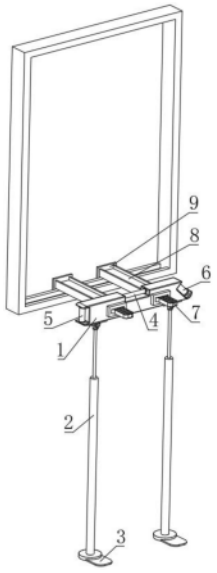

CN 222013111 U

1.一种建筑门窗调平安装装置,包括第一固定架(1),其特征在于,所述第一固定架(1)内部的两侧均贯穿设置有活动杆(8),且活动杆(8)与第一固定架(1)的内部滑动卡槽连接,所述第一固定架(1)下端的两侧均设置有下支撑杆(2),所述下支撑杆(2)为阻尼杆。

2.根据权利要求1所述的一种建筑门窗调平安装装置,其特征在于:所述活动杆(8)的一端设置有下延长片(9),且下延长片(9)与活动杆(8)焊接固定。

3.根据权利要求2所述的一种建筑门窗调平安装装置,其特征在于:所述活动杆(8)的另一端设置有抓取把手(7),且抓取把手(7)与活动杆(8)为一体结构。

4.根据权利要求1所述的一种建筑门窗调平安装装置,其特征在于:所述第一固定架(1)朝向下支撑杆(2)的一面设置有固定块(10),且固定块(10)与第一固定架(1)为一体结构,所述固定块(10)的内部设置有滑动轨(11),所述滑动轨(11)的内部设置有滑动块(12),且滑动块(12)的外部与滑动轨(11)的内部滑动卡槽连接,所述滑动块(12)的下端焊接设置有连接盘(13)。

5.根据权利要求4所述的一种建筑门窗调平安装装置,其特征在于:所述下支撑杆(2)朝向连接盘(13)的一面焊接设置有连接块(14),且连接块(14)与连接盘(13)的内部通过连接轴(15)转动连接。

6.根据权利要求5所述的一种建筑门窗调平安装装置,其特征在于:所述下支撑杆(2)外部的下端设置有踩踏板(3),且踩踏板(3)与下支撑杆(2)为一体结构。

一种建筑门窗调平安装装置

技术领域

[0001] 本实用新型涉及建筑门窗安装领域,具体为一种建筑门窗调平安装装置。

背景技术

[0002] 建筑门窗水平安装测量装置是用于确保建筑门窗在安装时保持水平位置的测量工具,它可以帮助工人准确测量门窗的高度和水平度,以确保门窗安装平整、稳定,符合建筑规范和安全要求;

[0003] 公开号为CN213579322U的中国专利公开了一种门窗幕墙安装水平装置,包括主体,通过横向水平仪、竖向水平仪和侧向水平仪的连接,便于工作人员对其角度的一个测量,更容易看水平方位,通过吸附盘和底板的连接,经第一弹簧的作用,便于吸附盘的收回,通过限位板和抵合板的连接,对吸附盘弹出的位置进行限制,不会弹出过多,通过连接杆和定位板的连接,经定位板的作用,便于吸附盘的弹出,通过按钮和固定板的连接,经第二弹簧的作用,便于吸附盘的弹出,更方便工人的使用。

[0004] 上述专利的门窗幕墙安装水平装置需要持续手持,持续手持抓取会影响门窗的测量以及使用者用笔画参考线,持续手持影响测量的精准度,并且持续通过手持完成测量费时费力,不便于大范围持续的使用。

实用新型内容

[0005] 本实用新型的目的在于提供一种建筑门窗调平安装装置,通过活动杆的延伸以及下支撑杆的支撑,可使得第一固定架得以持续贴合门窗框并进行检测,避免持续手动抓持,解决了上述背景技术中提出的问题。

[0006] 为实现上述目的,本实用新型提供如下技术方案:一种建筑门窗调平安装装置,包括第一固定架,所述第一固定架内部的两侧均贯穿设置有活动杆,且活动杆与第一固定架的内部滑动卡槽连接,所述第一固定架下端的两侧均设置有下支撑杆,所述下支撑杆为阻尼杆。

[0007] 优选的,所述活动杆的一端设置有下延长片,且下延长片与活动杆焊接固定。

[0008] 优选的,所述活动杆的另一端设置有抓取把手,且抓取把手与活动杆为一体结构。

[0009] 优选的,所述第一固定架朝向下支撑杆的一面设置有固定块,且固定块与第一固定架为一体结构,所述固定块的内部设置有滑动轨,所述滑动轨的内部设置有滑动块,且滑动块的外部与滑动轨的内部滑动卡槽连接,所述滑动块的下端焊接设置有连接盘。

[0010] 优选的,所述下支撑杆朝向连接盘的一面焊接设置有连接块,且连接块与连接盘的内部通过连接轴转动连接。

[0011] 优选的,所述下支撑杆外部的下端设置有踩踏板,且踩踏板与下支撑杆为一体结构。

[0012] 与现有技术相比,本实用新型的有益效果如下:

[0013] 1、本实用新型第一固定架通过延长的活动杆搭在门窗,搭在活动杆上端的同时,

第一固定架下端的两侧通过下支撑杆进行支撑,下支撑杆为阻尼杆,通过阻尼杆的阻尼进行支撑以及活动杆的接触可使得第一固定架持续检测门窗的倾斜度,使用者只需手持放置调平安装装置,并用脚踩着踩踏板位置至地面,即可检测安装位置是否水平,架设安装方便高效,无需持续手持,并且通过下支撑杆的支撑,可实现持续的第一固定架的架设,应对长时间的检测,另一方面,通过下支撑杆的支撑可提高第一固定架检测的稳定性。

附图说明

[0014] 图1为本实用新型的整体外部结构立体图;

[0015] 图2为本实用新型的固定块内部结构示意图;

[0016] 图3为本实用新型的图2中A区域局部放大图。

[0017] 图中:1、第一固定架;2、下支撑杆;3、踩踏板;4、第一水平仪;5、第二水平仪;6、第三水平仪;7、抓取把手;8、活动杆;9、下延长片;10、固定块;11、滑动轨;12、滑动块;13、连接盘;14、连接块;15、连接轴。

具体实施方式

[0018] 下面将结合本实用新型实施例中的附图,对本实用新型实施例中的技术方案进行清楚、完整地描述,显然,所描述的实施例仅仅是本实用新型一部分实施例,而不是全部的实施例。基于本实用新型中的实施例,本领域普通技术人员在没有做出创造性劳动前提下所获得的所有其他实施例,都属于本实用新型保护的范围。

[0019] 为了解决现有门窗幕墙安装水平装置需要持续手持,持续手持抓取会影响门窗的测量以及使用者用笔画参考线,持续手持影响测量的精准度,并且持续通过手持完成测量费时费力,不便于大范围持续的使用的问题,本实施例提供以下技术方案:

[0020] 一种建筑门窗调平安装装置,包括第一固定架1,第一固定架1内部的上端设置有第一水平仪4,如图1所示,第一固定架1外部的一侧设置有第二水平仪5,第一固定架1外部的另一侧设置有第三水平仪6,通过三个朝向的第三水平仪6、第二水平仪5和第一水平仪4均可检测不同朝向的倾斜,根据第三水平仪6、第二水平仪5和第一水平仪4内部液体的流动可实现水平的检测;

[0021] 在本实施例中,第一固定架1内部的两侧均贯穿设置有活动杆8,且活动杆8与第一固定架1的内部滑动卡槽连接,如图1和图2所示,活动杆8的一端设置有下延长片9,且下延长片9与活动杆8焊接固定,通过活动杆8的滑动可带动下延长片9进行横向移动,通过活动杆8的伸缩可调整下延长片9的横线位置,调整下延长片9的横向位置可适配不同的检测位置,活动杆8的另一端设置有抓取把手7,且抓取把手7与活动杆8为一体结构,手持抓取活动杆8位置可拉动并调整下延长片9的横向位置,通过凸出的抓取把手7可便于活动杆8和下延长片9位置的调整;

[0022] 在本实施例中,如图1、图2和图3所示,第一固定架1下端的两侧均设置有下支撑杆2,下支撑杆2为阻尼杆,通过调整下支撑杆2的伸长可对上端的第一固定架1和活动杆8进行支撑,使得第一固定架1得以持续贴合门窗并进行持续检测;

[0023] 在本实施例中,第一固定架1朝向下支撑杆2的一面设置有固定块10,且固定块10与第一固定架1为一体结构,固定块10的内部设置有滑动轨11,滑动轨11的内部设置有滑动

块12,且滑动块12的外部与滑动轨11的内部滑动卡槽连接,滑动块12的下端焊接设置有连接盘13,如图3所示,下支撑杆2朝向连接盘13的一面焊接设置有连接块14,且连接块14与连接盘13的内部通过连接轴15转动连接,连接轴15的转动连接以及下支撑杆2的伸缩进行支撑,可使得下支撑杆2得以适应不同的地面环境,可实现多场所多环境的使用,而滑动轨11的滑动可应对下支撑杆2的支撑和架设;

[0024] 在本实施例中,如图1和图2所示,下支撑杆2外部的下端设置有踩踏板3,且踩踏板3与下支撑杆2为一体结构,通过延伸的踩踏板3可便于使用者进行踩踏完成下支撑杆2的伸长。

[0025] 工作原理:在使用装置并对门窗位置进行水平位置的检测,拉伸抓取把手7并拉扯调整活动杆8的横向位置,活动杆8的横向位置可调整下延长片9的位置,将下延长片9和活动杆8悬挂于门窗框上,两个活动杆8均贴合门窗位置的上端后,按压踩踏板3,踩踏并使得下支撑杆2伸长,由踩踏板3位置接触地面并进行支撑,使得第一固定架1保持贴合门窗框并持续进行检测,固定后,由第二水平仪5、第一水平仪4和第三水平仪6进行不同朝向的检测。

[0026] 需要说明的是,在本文中,诸如第一和第二等之类的关系术语仅仅用来将一个实体或者操作与另一个实体或操作区分开来,而不一定要求或者暗示这些实体或操作之间存在任何这种实际的关系或者顺序。而且,术语“包括”、“包含”或者其任何其他变体意在涵盖非排他性的包含,从而使得包括一系列要素的过程、方法、物品或者设备不仅包括那些要素,而且还包括没有明确列出的其他要素,或者是还包括为这种过程、方法、物品或者设备所固有的要素。

[0027] 尽管已经示出和描述了本实用新型的实施例,对于本领域的普通技术人员而言,可以理解在不脱离本实用新型的原理和精神的情况下可以对这些实施例进行多种变化、修改、替换和变型,本实用新型的范围由所附权利要求及其等同物限定。

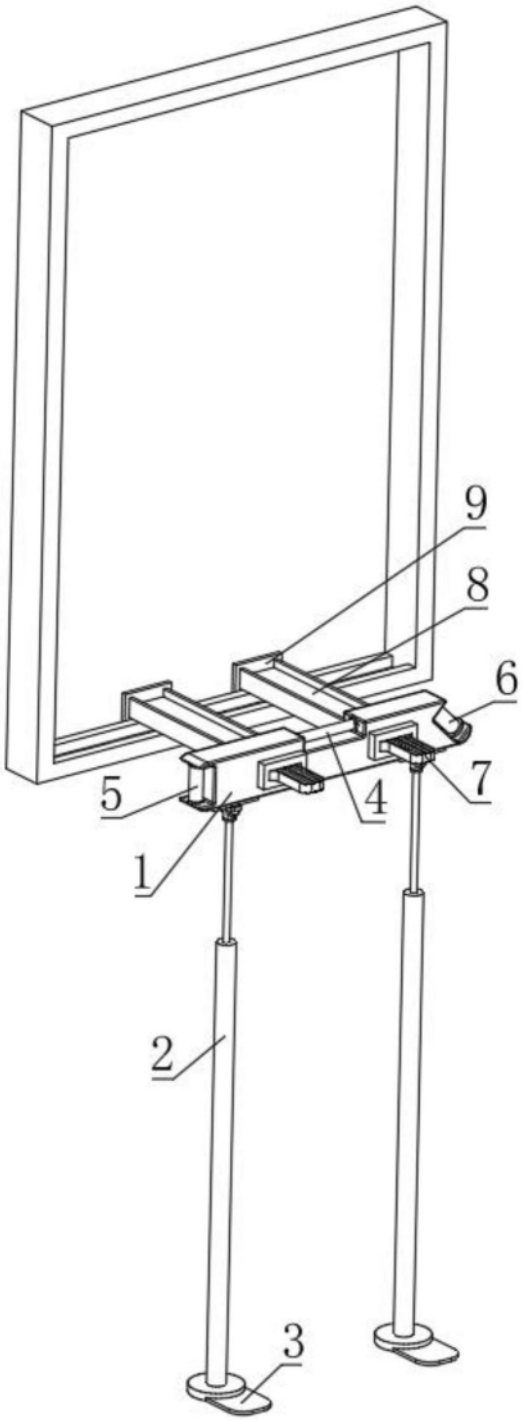

图1

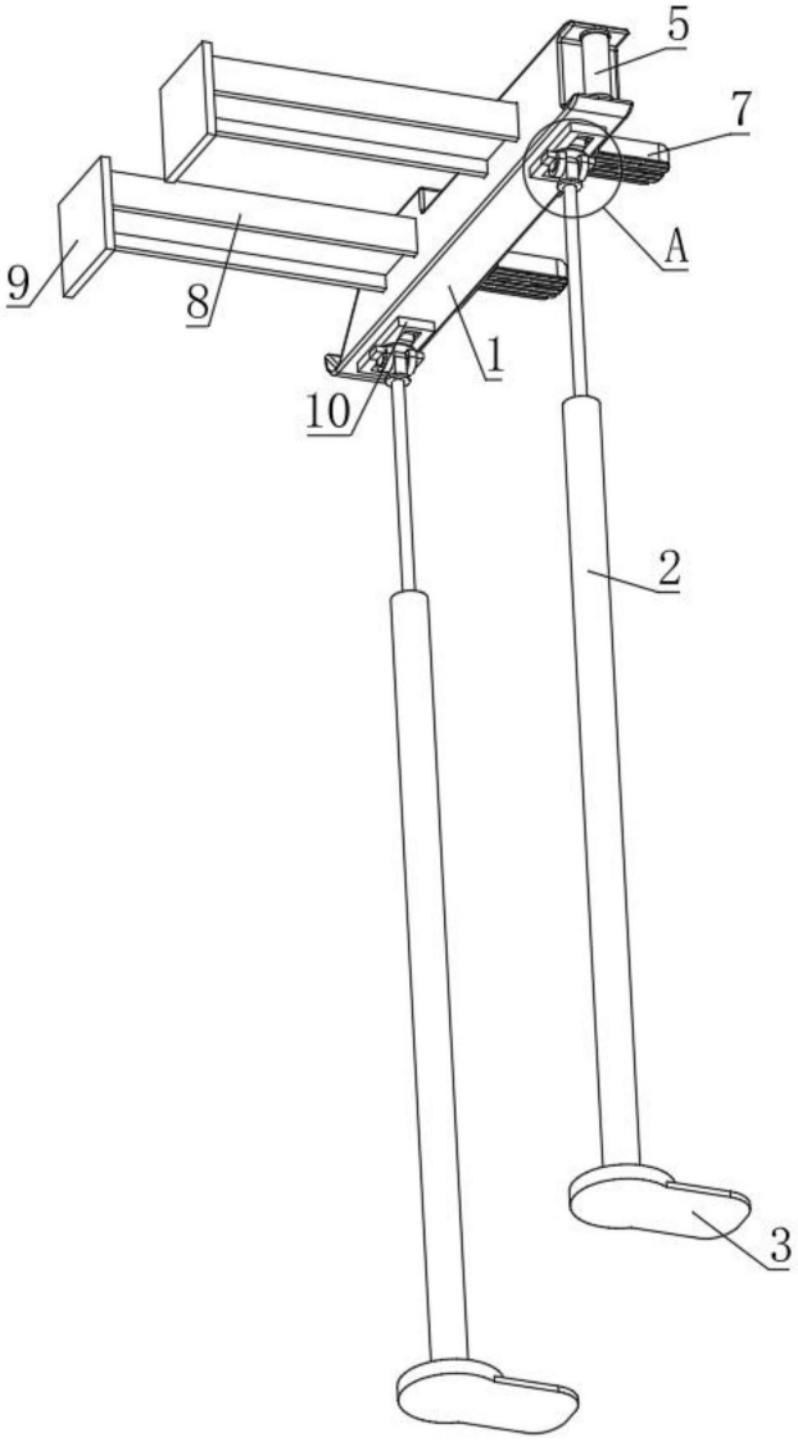

图2

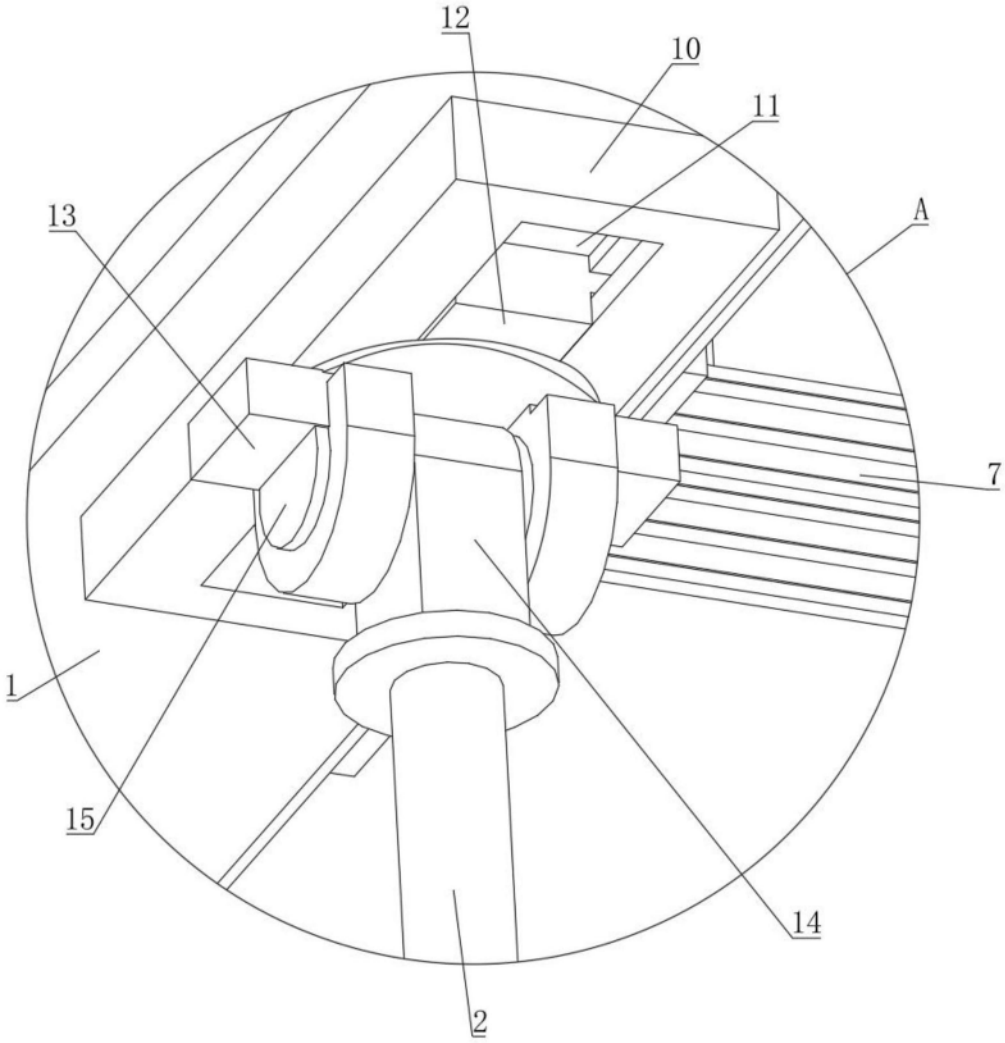

图3