(19)中华人民共和国国家知识产权局

(12)实用新型专利

(10)授权公告号 CN 204577891 U
(45)授权公告日 2015.08.19

(21)申请号 201520233377.1

(22)申请日 2015.04.17

(73)专利权人 常州市武进马杭成套电器厂有限公司
地址 213000 江苏省常州市湖塘镇东华村

(72)发明人 周军

(74)专利代理机构 常州市夏成专利事务所（普通合伙） 32233
代理人 沈兵

(51)Int.Cl.
H02B 1/28(2006.01)

权利要求书1页 说明书1页 附图1页

(54)实用新型名称

防潮型配电柜

(57)摘要

本实用新型涉及配电柜的技术领域，尤其是一种防潮型配电柜，包括柜体和柜门，所述柜体的柜顶上设有挡雨板，所述挡雨板的截面为三角形，所述挡雨板的顶角的夹角为120度-175度，所述挡雨板两侧沿挡雨板的长度方向分别设有长方形通孔，所述长方形通孔下面设有落水管。所述落水管的下端向外折弯，所述落水管向外折弯的角度为130度-170度。本实用新型配电柜上设有挡雨板，挡雨板上还设有沥水通孔，通孔下面设有落水管，可以解决下雨天雨水进入柜体，影响柜体里面设备的问题，保证了柜体的清洁和干燥，提高柜体以及柜体内设备的使用质量。

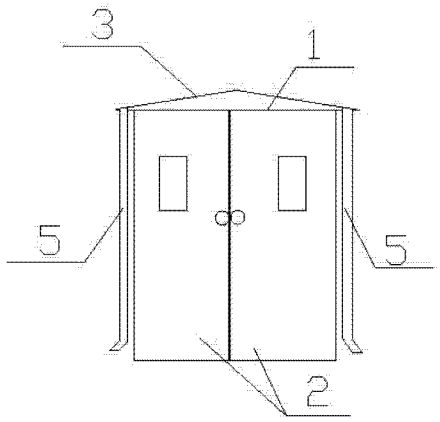

CN 204577891 U

1. 一种防潮型配电柜，包括柜体（1）和柜门（2），其特征是，所述柜体（1）的柜顶上设有挡雨板（3），所述挡雨板（3）的截面为三角形，所述挡雨板（3）的顶角的夹角为 120 度—175 度，所述挡雨板（3）两侧沿挡雨板（3）的长度方向分别设有长方形通孔（4），所述长方形通孔（4）下面设有落水管（5）。

2. 根据权利要求 1 所述的防潮型配电柜，其特征是，所述落水管（5）的下端向外折弯，所述落水管（5）向外折弯的角度为 130 度—170 度。

防潮型配电柜

技术领域

[0001] 本实用新型涉及配电柜的技术领域，尤其是一种防潮型配电柜。

背景技术

[0002] 配电柜就是用来放置电器设备的户外柜体，但是目前的户外配电柜在使用时，如果遇到雨水天气，则雨水很容易达到配电柜里面，从而影响了配电柜里面设备的使用，发生不必要的使用故障。

实用新型内容

[0003] 为了克服现有的技术的不足，本实用新型提供了一种防潮型配电柜。

[0004] 本实用新型解决其技术问题所采用的技术方案是：一种防潮型配电柜，包括柜体和柜门，所述柜体的柜顶上设有挡雨板，所述挡雨板的截面为三角形，所述挡雨板的顶角的夹角为120度—175度，所述挡雨板两侧沿挡雨板的长度方向分别设有长方形通孔，所述长方形通孔下面设有落水管。

[0005] 根据本实用新型的另一个实施例，进一步包括所述落水管的下端向外折弯，所述落水管向外折弯的角度为130度—170度。

[0006] 本实用新型的有益效果是，配电柜上设有挡雨板，挡雨板上还设有沥水通孔，通孔下面设有落水管，可以解决下雨天雨水进入柜体，影响柜体里面设备的问题，保证了柜体的清洁和干燥，提高柜体以及柜体内设备的使用质量。

附图说明

[0007] 下面结合附图和实施例对本实用新型进一步说明。

[0008] 图1是本实用新型的主视图；

[0009] 图2是本实用新型的俯视图。

[0010] 图中1. 柜体，2. 柜门，3. 挡雨板，4. 长方形通孔，5. 落水管。

具体实施方式

[0011] 如图1和图2所述，一种防潮型配电柜，包括柜体1和柜门2，柜体1的柜顶上设有挡雨板3，挡雨板3的截面为三角形，挡雨板3的顶角的夹角为120度—175度，挡雨板3两侧沿挡雨板3的长度方向分别设有长方形通孔4，长方形通孔4下面设有落水管5。较优的，落水管5的下端向外折弯，落水管5向外折弯的角度为130度—170度。

[0012] 本实用新型的配电柜上设有挡雨板3，挡雨板3上还设有长方形通孔4，长方形通孔4下面设有落水管5，雨水被挡雨板3挡住，雨水通过长方形通孔4落到落水管5里面从而排出，可以解决目前下雨天雨水会进入柜体1，影响柜体1里面设备的问题，保证了柜体1的清洁和干燥，提高柜体1以及柜体1内设备的使用质量。

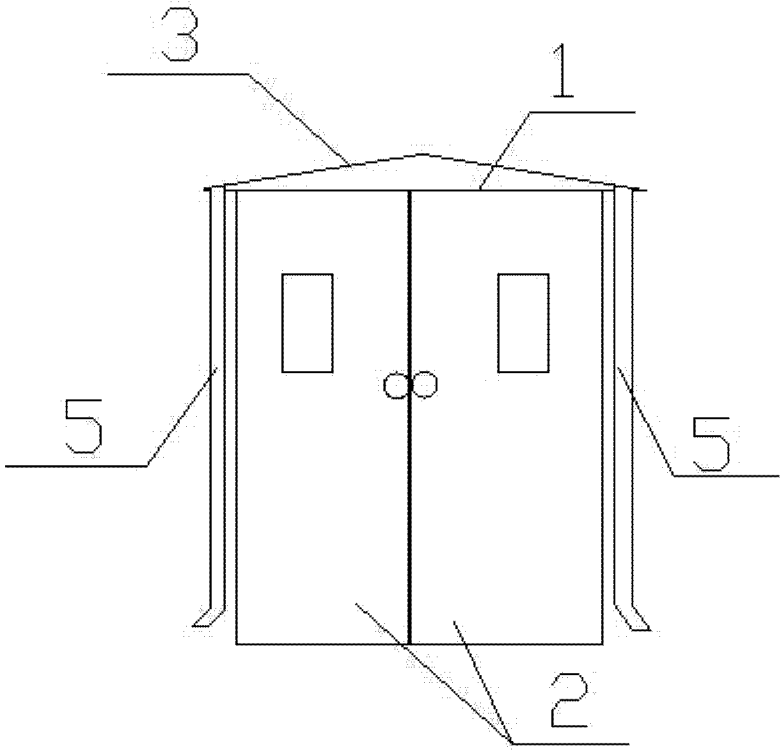

图 1

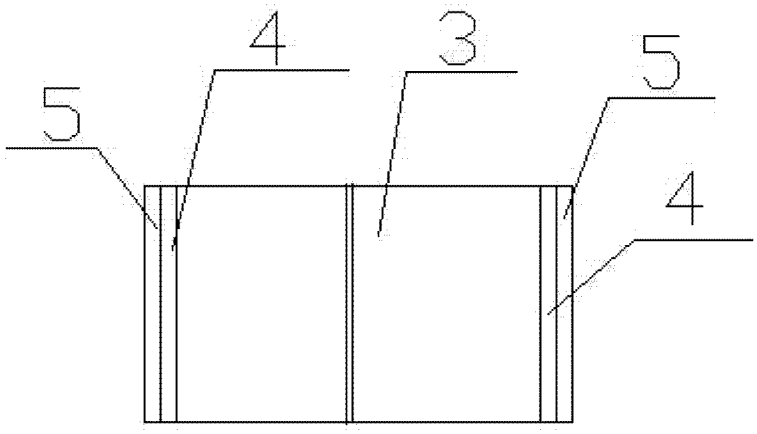

图 2