(19)中华人民共和国国家知识产权局

(12)实用新型专利

(10)授权公告号 CN 206802323 U
(45)授权公告日 2017.12.26

(21)申请号 201720724088.0

(22)申请日 2017.06.21

(73)专利权人 杨波
地址 110000 辽宁省沈阳市铁西区北一西路37-5号3-5-2

(72)发明人 杨波 王阳

(51)Int.Cl.
F16K 1/00(2006.01)
F16K 1/32(2006.01)
F16K 1/36(2006.01)
F16K 1/42(2006.01)

权利要求书1页 说明书1页 附图1页

(54)实用新型名称

一种无弹簧式钢瓶阀

(57)摘要

本实用新型提供了一种无弹簧式阀门，所要解决的问题是使用一种新式阀门结构替代一体式阀杆阀门；其技术要点是阀体上端设置有阀帽螺母，阀帽螺母将密封垫座固定在阀体内，阀杆的上部插入阀帽内，阀杆的下端固定有可替换膜片座；本实用新型的优点是大大降低维修成本、摒弃了一体式阀门维修时需要更换阀杆总成的缺点。

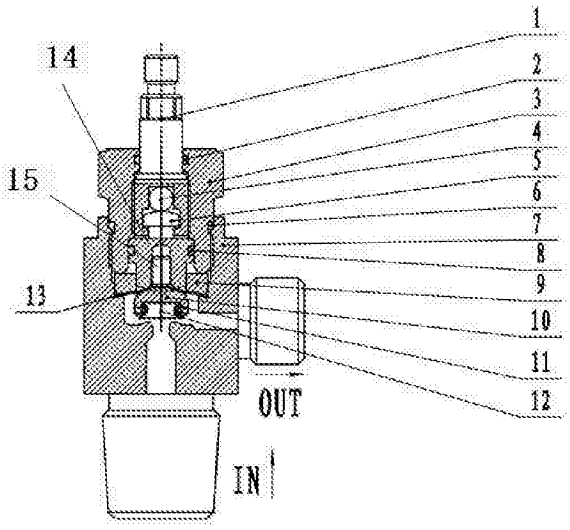

CN 206802323 U

1.一种无弹簧式钢瓶阀，它包括阀体，其特征是：阀体上端设置有阀帽螺母，阀帽螺母将密封垫座固定在阀体内，阀杆的上部插入阀帽内，阀杆的下端固定有可替换膜片座。

2.根据权利要求1所述的一种无弹簧式钢瓶阀，其特征是：所述阀杆由开关螺杆、活动钢球、膜片固定座组成；开关螺杆插入螺帽内，开关螺杆的下端依次设置有活动钢球、膜片固定座。

3.根据权利要求1所述的一种无弹簧式钢瓶阀，其特征是：可替换膜片座由密封垫座、密封垫固定销、阀座密封垫、膜片组成，膜片上端设置有销轴，膜片下端设置有密封垫座、密封垫座下端设置有槽口，槽口内设置有密封垫固定销、密封垫固定销将阀座密封垫固定在槽口内。

一种无弹簧式钢瓶阀

技术领域

[0001] 本实用新型涉及阀门技术领域，具体说是一种无弹簧式钢瓶阀。

背景技术

[0002] 阀门的应用在现代越来越广泛，其中使用在钢瓶封口的无弹簧式阀门通常为一体阀杆式阀门，一体阀杆式阀门使用一段时间后，经常需要更换阀杆进行维修，大大增加了修护成本，因为一体式阀杆损坏的只有阀杆下端，而阀杆上端并无损伤。因此使用一种新式阀门结构替代一体式阀杆阀门是本实用新型所要解决的问题。

发明内容

[0003] 本实用新型的目的是提供一种无弹簧式钢瓶阀

[0004] 本实用新型的目的是这样实现的：阀体上端设置有阀帽螺母，阀帽螺母将密封垫座固定在阀体内，阀杆的上部插入阀帽螺母内，阀杆的下端固定有可替换膜片座。

[0005] 所述阀杆由开关螺杆、活动钢球、膜片固定座组成；开关螺杆插入螺帽内，开关螺杆的下端依次设置有活动钢球、膜片固定座。

[0006] 可替换膜片座由密封垫座、密封垫固定销、阀座密封垫、膜片组成，膜片上端设置有销轴，膜片下端设置有密封垫座、密封垫座下端设置有槽口，槽口内设置有密封垫固定销、密封垫固定销将阀座密封垫固定在槽口内。

[0007] 本实用新型的优点是结构简单、拆卸方便、可靠性高，通过可替换膜片座，有效降低了维修成本，在维护时只需要将可替换膜片座直接更换即可。

附图说明

[0008] 图1是本实用新型的结构示意图。

具体实施方式

[0009] 实施例1

[0010] 参见图1，阀体7上端设置有阀帽螺母3，阀帽螺母将密封垫座10固定在阀体内，阀杆的上部插入阀帽螺母3内，阀杆的下端固定有可替换膜片座14。

[0011] 所述阀杆由开关螺杆1、活动钢球4、膜片固定座5组成；开关螺杆插入阀帽螺母3内，开关螺杆的下端依次设置有活动钢球、膜片固定座。阀帽螺母内壁上还设置有密封开关螺杆的螺杆密封圈2。阀帽螺母外壁上设置有密封阀体的阀体密封圈6.

[0012] 可替换膜片座由密封垫座10、密封垫固定销11、阀座密封垫12、膜片13组成，膜片上端设置有销轴15，膜片下端设置有密封垫座、密封垫座下端设置有槽口，槽口内设置有密封垫固定销、密封垫固定销将阀座密封垫固定在槽口内。

[0013] 可替换膜片座14的外壁上设置有与阀帽螺母密封的膜片密封圈8。

[0014] 使用时将可替换膜片座内的密封垫座拔出，并将新的可替换膜片座插入即可。

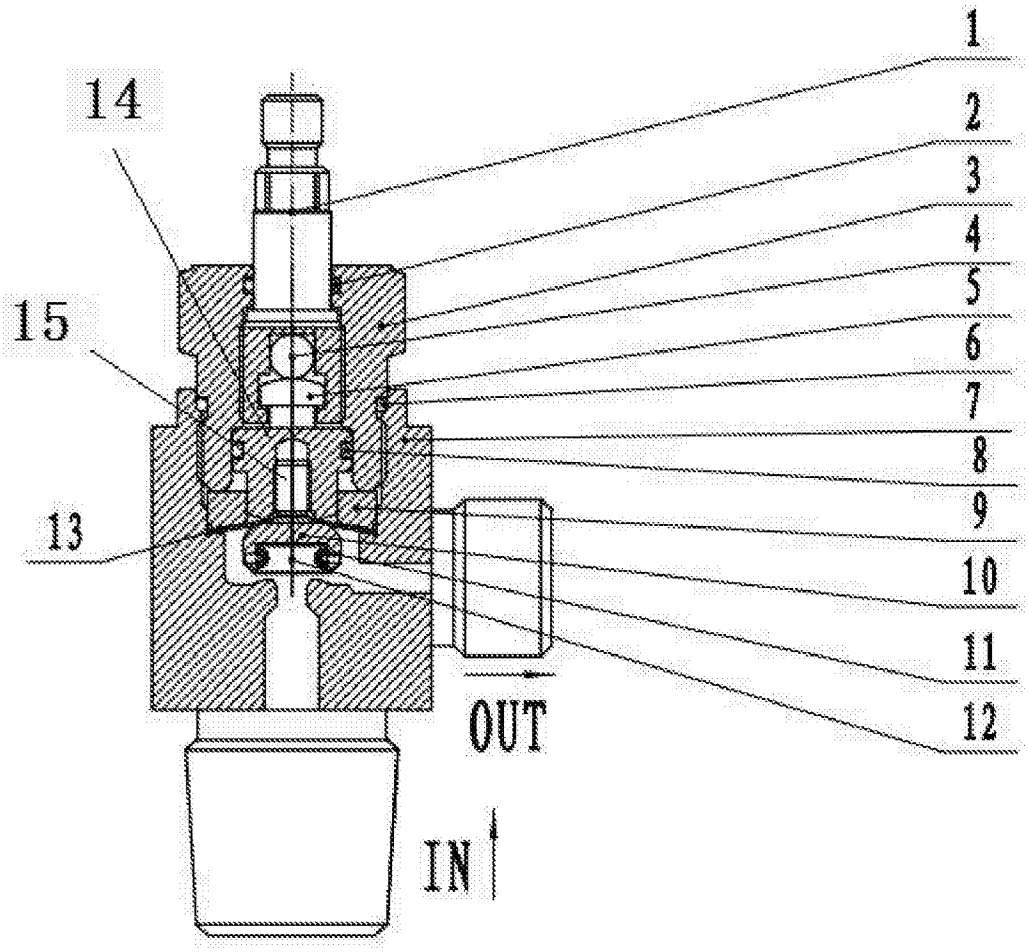

图1