(19)中华人民共和国国家知识产权局

(12)实用新型专利

(10)授权公告号 CN 210832330 U
(45)授权公告日 2020.06.23

(21)申请号 201921384147.X

(22)申请日 2019.08.25

(73)专利权人 赵秀军
地址 271000 山东省泰安市泰山区东岳大街412号泰安市第四人民医院

(72)发明人 赵秀军
其他发明人请求不公开姓名

(74)专利代理机构 昆明合众智信知识产权事务所 53113
代理人 叶春娜

(51)Int.Cl.
F24F 3/16(2006.01)
F24F 3/14(2006.01)
F24F 13/28(2006.01)
F24F 13/00(2006.01)

权利要求书1页 说明书2页 附图2页

(54)实用新型名称

一种病房空气净化消毒装置

(57)摘要

本实用新型公开了一种病房空气净化消毒装置，包括第一箱体和第二箱体，所述第一箱体的上端固定安装有抽风机，所述抽风机的进风端固定连接有进风管，所述进风管的上端固定连接有防尘罩，所述抽风机的出风端固定连接有第一进气管，所述第一箱体的内腔固定安装有消毒箱，所述第一进气管的一侧固定连接有第二进气管，所述第二进气管的下端固定安装有曝气头，所述消毒箱的上端固定连接有出气管，所述出气管下端贯穿第二箱体连通壳体，所述第二箱体的内腔固定安装有干燥剂层、活性炭层、滤芯和紫外线灯，所述第二箱体的侧壁开设有出气口。本实用新型结构简单，使用方便，且净化的效果优良。

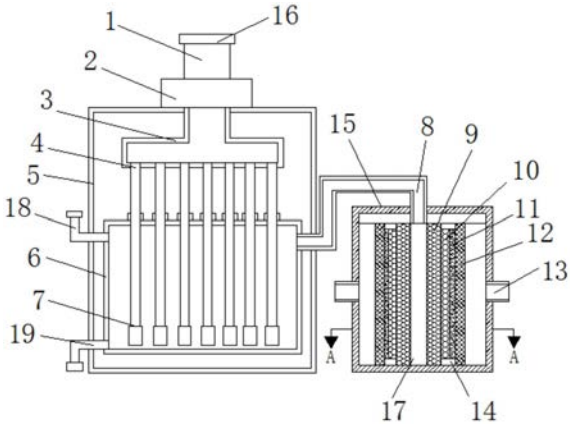

CN 210832330 U

1.一种病房空气净化消毒装置，包括第一箱体(5)和第二箱体(15)，其特征在于：所述第一箱体(5)的上端固定安装有抽风机(2)，所述抽风机(2)的进风端固定连接有进风管(1)，所述进风管(1)的上端固定连接有防尘罩(16)，所述抽风机(2)的出风端固定连接有第一进气管(3)，所述第一箱体(5)的内腔固定安装有消毒箱(6)，所述消毒箱(6)的侧壁固定安装有进液管(18)和出液管(19)，所述第一进气管(3)的一侧固定连接有第二进气管(4)，所述第二进气管(4)的下端固定安装有曝气头(7)，所述消毒箱(6)的上端固定连接有出气管(8)，所述出气管(8)下端贯穿第二箱体(15)连通壳体(17)，所述第二箱体(15)的内腔固定安装有干燥剂层(9)、活性炭层(10)、滤芯(11)和紫外线灯(12)，所述第二箱体(15)的侧壁开设有出气口(13)。

2.根据权利要求1所述的一种病房空气净化消毒装置，其特征在于：所述壳体(17)的外侧壁开设有孔洞(171)。

3.根据权利要求1所述的一种病房空气净化消毒装置，其特征在于：所述第一进气管(3)与第二进气管(4)贯通连接，所述第二进气管(4)至少安装七组。

4.根据权利要求1所述的一种病房空气净化消毒装置，其特征在于：所述活性炭层(10)的上下两端和滤芯(11)的上下两端均固定安装有密封圈(14)。

一种病房空气净化消毒装置

技术领域

[0001] 本实用新型涉及空气净化技术领域,具体为一种病房空气净化消毒装置。

背景技术

[0002] 在病房中,存在一些有机化合物和微生物,然而这些有机化合物、微生物是呼吸道疾病和外伤感染的重要元凶,空气中的可吸入颗粒物也是呼吸道疾病的致病和传播的重要途径,所以通过对空气净化和消毒,对于预防各种疾病的传播,提高人们的生活环境质量具有十分重要的意义.而目前的消毒仅限于向空气中人工定时或不定时地喷洒消毒液,或者是在病房内安装紫外灯,需要消耗人工,且效果欠佳。

实用新型内容

[0003] 本实用新型的目的在于提供一种病房空气净化消毒装置,以解决上述背景技术中提出的问题。

[0004] 为实现上述目的,本实用新型提供如下技术方案,一种病房空气净化消毒装置,包括第一箱体和第二箱体,所述第一箱体的上端固定安装有抽风机,所述抽风机的进风端固定连接有进风管,所述进风管的上端固定连接有防尘罩,所述抽风机的出风端固定连接有第一进气管,所述第一箱体的内腔固定安装有消毒箱,所述第一进气管的一侧固定连接有第二进气管,所述第二进气管的下端固定安装有曝气头,所述消毒箱的上端固定连接有出气管,所述出气管下端贯穿第二箱体连通壳体,所述第二箱体的内腔固定安装有干燥剂层、活性炭层、滤芯和紫外线灯,所述第二箱体的侧壁开设有出气口。

[0005] 优选的,所述壳体的外侧壁开设有孔洞,空气可以从孔洞排出,避免阻塞,提高排出效率。

[0006] 优选的,所述第一进气管与第二进气管贯通连接,所述第二进气管至少安装七组,通过多组第二进气管的设置,提高了净化的效率。

[0007] 优选的,所述活性炭层的上下两端和滤芯的上下两端均固定安装有密封圈。通过密封圈的设置可以提高密封效果。

[0008] 与现有技术相比,本实用新型的有益效果是:本实用新型结构简单,使用方便,且净化的效果优良,可以除去空气中的颗粒物,和对空气中的有毒物质进行消毒,本实用新型的消毒箱里面盛放的消毒液可以很好的消毒,本实用新型增加的曝气头增大了空气与消毒液的接触面积,本实用新型增加的活性炭层和紫外线灯可以很好的净化空气中的颗粒物和杀毒。

附图说明

[0009] 图1为本实用新型结构示意图;

[0010] 图2为本实用新型A-A剖视图;

[0011] 图3为本实用新型壳体结构示意图。

[0012] 图中：1进风管、2抽风机、3第一进气管、4第二进气管、5第一箱体、6消毒箱、7曝气头、8出气管、9干燥剂层、10活性炭层、11滤芯、12紫外线灯、13出气口、14密封圈、15第二箱体、16防尘罩、17壳体、171孔洞、18进液管、19出液管。

具体实施方式

[0013] 下面将结合本实用新型实施例中的附图，对本实用新型实施例中的技术方案进行清楚、完整地描述，显然，所描述的实施例仅仅是本实用新型一部分实施例，而不是全部的实施例。基于本实用新型中的实施例，本领域普通技术人员在没有做出创造性劳动前提下所获得的所有其他实施例，都属于本实用新型保护的范围。

[0014] 本实用新型的描述中，需要说明的是，术语“竖直”、“上”、“下”、“水平”等指示的方位或者位置关系为基于附图所示的方位或者位置关系，仅是为了便于描述本实用和简化描述，而不是指示或者暗示所指的装置或者元件必须具有特定的方位，以特定的方位构造和操作，因此不能理解为对本实用新型的限制。此外，“第一”、“第二”、“第三”、“第四”仅用于描述目的，而不能理解为指示或者暗示相对重要性。

[0015] 本实用新型的描述中，还需要说明的是，除非另有明确的规定和限制，术语“设置”、“安装”、“相连”、“连接”应做广义理解，例如，可以是固定连接，也可以是可拆卸连接，或一体地连接，可以是机械连接，也可以是电连接，可以是直接连接，也可以是通过中间媒介相连，可以是两个元件内部的连通。对于本领域的普通技术人员而言，可以根据具体情况理解上述术语在本实用新型中的具体含义。

[0016] 请参阅图1-3，本实用新型提供如下技术方案，一种病房空气净化消毒装置，包括第一箱体5和第二箱体15，所述第一箱体5的上端固定安装有抽风机2，所述抽风机2的进风端固定连接有进风管1，所述进风管1的上端固定连接有防尘罩16，所述抽风机2的出风端固定连接有第一进气管3，所述第一箱体5的内腔固定安装有消毒箱6，所述消毒箱6的侧壁固定安装有进液管18和出液管19所述第一进气管3的一侧固定连接有第二进气管4，所述第一进气管3与第二进气管4贯通连接，所述第二进气管4至少安装七组，提高了净化的效率，所述第二进气管4的下端固定安装有曝气头7，所述消毒箱6的上端固定连接有出气管8，所述出气管8下端贯穿第二箱体15连通壳体17，所述壳体17的外侧壁开设有孔洞171，空气可以从孔洞171排出，所述第二箱体15的内腔固定安装有干燥剂层9、活性炭层10、滤芯11和紫外线灯12，所述活性炭层10和滤芯11的上下两端固定安装有密封圈14，具有很好的密封效果，所述第二箱体15的侧壁开设有出气口13。

[0017] 工作原理：抽风机2将病房中的气体通过进风管1、第一进气管3和第二进气管4流入消毒箱6中，对空气进行消毒处理，消毒后空气通过出气管8流入壳体17中，通过孔洞171流入干燥剂层9进行除湿，然后空气流入活性炭层10、滤芯11和紫外线灯12对空气进行过滤和消毒处理，处理后通过出气口13流入病房中。

[0018] 尽管已经示出和描述了本实用新型的实施例，对于本领域的普通技术人员而言，可以理解在不脱离本实用新型的原理和精神的情况下可以对这些实施例进行多种变化、修改、替换和变型，本实用新型的范围由所附权利要求及其等同物限定。

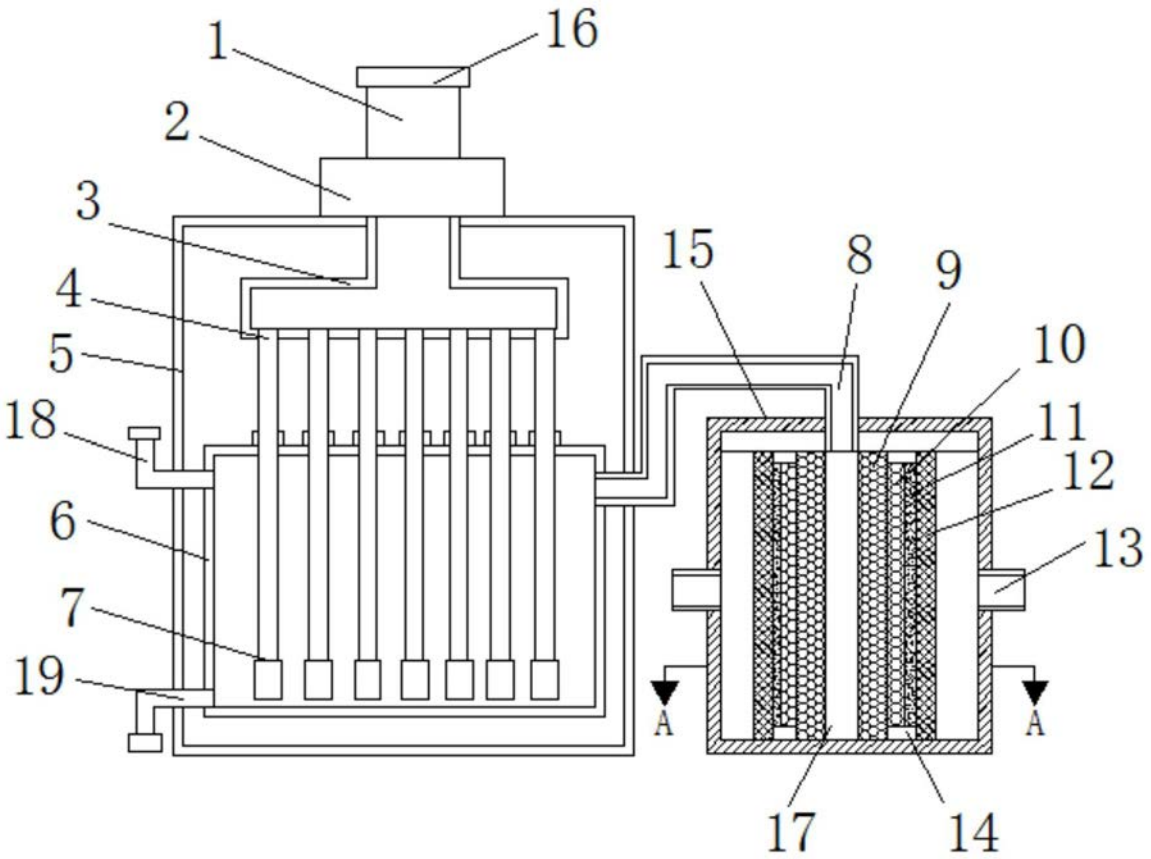

图1

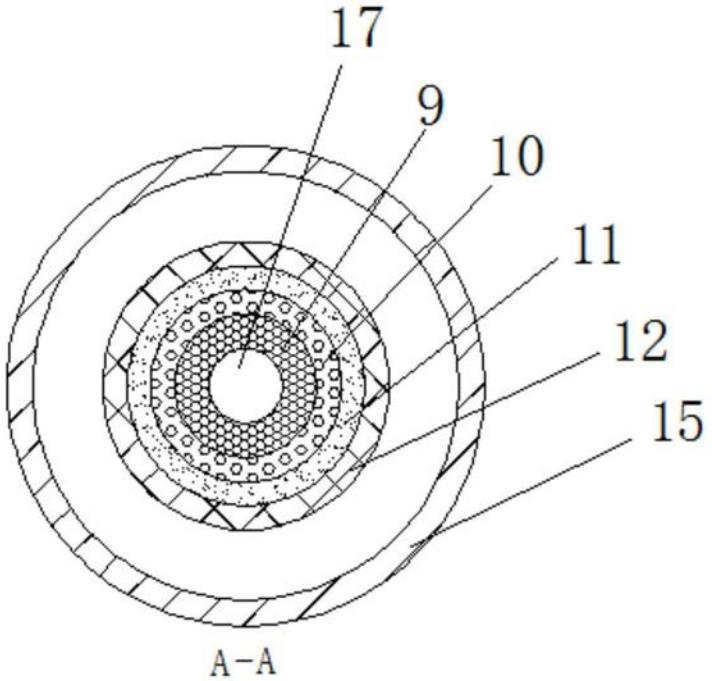

图2

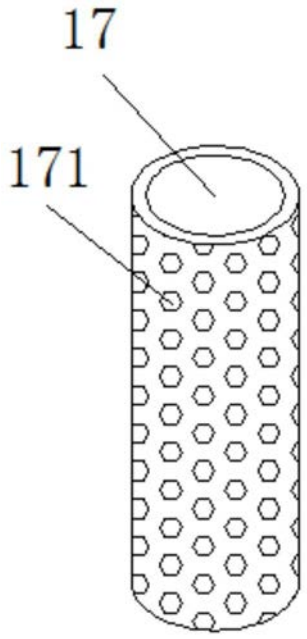

图3