(19)中华人民共和国国家知识产权局

(12)实用新型专利

(10)授权公告号 CN 211065123 U
(45)授权公告日 2020.07.24

(21)申请号 201921389496.0

(22)申请日 2019.08.26

(73)专利权人 艺之卉时尚集团(深圳)有限公司
地址 518000 广东省深圳市龙华区大浪街道新石社区浪腾路2号艺之卉创意园2号楼4层南侧

(72)发明人 赵卉洲

(51)Int.Cl.
A41D 3/00(2006.01)
A41D 15/00(2006.01)
A41D 13/005(2006.01)
A41D 27/18(2006.01)
A41D 31/102(2019.01)
A41D 27/20(2006.01)

权利要求书1页 说明书3页 附图4页

(54)实用新型名称

一种双面绒料棉服

(57)摘要

本实用新型涉及服装技术领域，尤其为一种双面绒料棉服，包括棉服本体，所述棉服本体包括内衬层，所述内衬层的上侧设置有下层防水层，所述下层防水层的上侧设置有填充保暖层，所述填充保暖层的上侧设置有上层防水层，所述上层防水层的上侧设置有棉服表层，所述棉服本体的上侧中间处固定连接有棉服衣领，所述棉服本体的上侧并且位于棉服衣领的背面安装有棉服帽，所述棉服帽的上侧安装有帽檐毛领，所述棉服本体的左上侧固定连接有第一衣袖，所述棉服本体的右上侧固定连接有第二衣袖，所述第一衣袖与第二衣袖的下侧固定连接有袖口加强层，整体设备结构简单，便于操作，功能丰富，且稳定性和实用性较高，具有一定的推广价值。

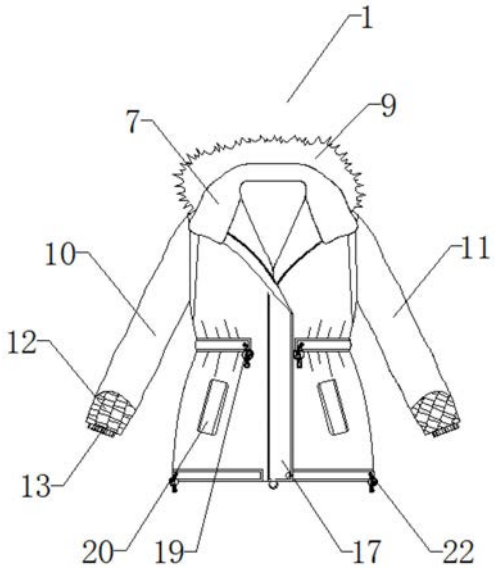

CN 211065123 U

1.一种双面绒料棉服，包括棉服本体(1)，其特征在于：所述棉服本体(1)包括内衬层(2)，所述内衬层(2)的上侧设置有下层防水层(3)，所述下层防水层(3)的上侧设置有填充保暖层(4)，所述填充保暖层(4)的上侧设置有上层防水层(5)，所述上层防水层(5)的上侧设置有棉服表层(6)，所述棉服本体(1)的上侧中间处固定连接有棉服衣领(7)，所述棉服本体(1)的上侧并且位于棉服衣领(7)的背面安装有棉服帽(8)，所述棉服帽(8)的上侧安装有帽檐毛领(9)，所述棉服本体(1)的左上侧固定连接有第一衣袖(10)，所述棉服本体(1)的右上侧固定连接有第二衣袖(11)，所述第一衣袖(10)与第二衣袖(11)的下侧固定连接有袖口加强层(12)，所述袖口加强层(12)的下侧固定连接有收缩袖口(13)，所述第一衣袖(10)与第二衣袖(11)的背面中间处固定连接有手肘耐磨层(14)，所述棉服本体(1)与第一衣袖(10)与第二衣袖(11)的连接处固定连接有衣袖安装拉链(15)，所述棉服本体(1)的正面中间处固定连接有棉服拉链(16)，所述棉服本体(1)的正面并且位于棉服拉链(16)的左侧固定连接有拉链挡片(17)，所述棉服本体(1)正面的内壁并且位于棉服拉链(16)的右上侧设置有供电装置(18)，所述棉服本体(1)的中间处安装有腰部抽绳(19)，所述棉服本体(1)的正面并且位于腰部抽绳(19)的下侧对称开设有棉服口袋(20)，所述棉服本体(1)下侧的内部并且位于棉服拉链(16)的两侧的固定连接有第一加热片(21)，所述棉服本体(1)的下侧安装有衣襟抽绳(22)，所述棉服本体(1)背面的上侧内部固定连接有第二加热片(23)。

2.根据权利要求1所述的一种双面绒料棉服，其特征在于：所述下层防水层(3)与上层防水层(5)均选用PTFE薄膜制作而成，所述填充保暖层(4)采用羽绒棉制作而成，所述棉服表层(6)选用双面绒面料制作而成。

3.根据权利要求1所述的一种双面绒料棉服，其特征在于：所述收缩袖口(13)选用弹力带制作而成，并且所述收缩袖口(13)与袖口加强层(12)相互重叠5cm。

4.根据权利要求1所述的一种双面绒料棉服，其特征在于：所述供电装置(18)选用小型充电宝，所述供电装置(18)与第一加热片(21)、第二加热片(23)通过导线电性连接，所述棉服本体(1)的内壁并且与供电装置(18)对应的位置设置有充电宝口袋。

5.根据权利要求1所述的一种双面绒料棉服，其特征在于：所述腰部抽绳(19)与衣襟抽绳(22)均为弹力绳，并且腰部抽绳(19)与衣襟抽绳(22)的外壁均设置有调节扣。

6.根据权利要求1所述的一种双面绒料棉服，其特征在于：所述棉服口袋(20)远离棉服拉链(16)的一侧与棉服本体(1)之间设置有隐形拉链。

7.根据权利要求1所述的一种双面绒料棉服，其特征在于：所述棉服帽(8)与棉服本体(1)、帽檐毛领(9)的连接处均设置有拉链，所述棉服衣领(7)外侧中间处设置有若干个按扣子搭扣，并且与棉服本体(1)、帽檐毛领(9)与按扣子搭扣对应的位置设置有按扣母搭扣。

一种双面绒料棉服

技术领域

[0001] 本实用新型涉及服装技术领域，具体为一种双面绒料棉服。

背景技术

[0002] 服装，指的是衣服鞋包玩具饰品等的总称，多指衣服，服装能保护人体，维持人体的热平衡，以适应气候变化的影响，服装在穿着中要使人有舒适感，影响舒适的因素主要是用料中纤维性质、美容规格、坯布组织结构、厚度以及缝制技术等，服装在人类社会发展的早期就已出现，最初的衣服是使用树叶，棉服是以棉花、羽绒等物料为填充制作而成，用于防寒的服饰，在寒冷的季节里棉服是人们生活必备的御寒衣物。

[0003] 现有的棉服通常不具有自动升温功能，棉服内部的填充物经过多次水洗之后保暖效果往往会变差，因此需要一种双面绒料棉服对上述问题做出改善。

发明内容

[0004] 本实用新型的目的在于提供一种双面绒料棉服，以解决上述背景技术中提出的问题。

[0005] 为实现上述目的，本实用新型提供如下技术方案：

[0006] 一种双面绒料棉服，包括棉服本体，所述棉服本体包括内衬层，所述内衬层的上侧设置有下层防水层，所述下层防水层的上侧设置有填充保暖层，所述填充保暖层的上侧设置有上层防水层，所述上层防水层的上侧设置有棉服表层，所述棉服本体的上侧中间处固定连接有棉服衣领，所述棉服本体的上侧并且位于棉服衣领的背面安装有棉服帽，所述棉服帽的上侧安装有帽檐毛领，所述棉服本体的左上侧固定连接有第一衣袖，所述棉服本体的右上侧固定连接有第二衣袖，所述第一衣袖与第二衣袖的下侧固定连接有袖口加强层，所述袖口加强层的下侧固定连接有收缩袖口，所述所述第一衣袖与第二衣袖的背面中间处固定连接有手肘耐磨层，所述棉服本体与第一衣袖与第二衣袖的连接处固定连接有衣袖安装拉链，所述棉服本体的正面中间处固定连接有棉服拉链，所述棉服本体的正面并且位于棉服拉链的左侧固定连接有拉链挡片，所述棉服本体正面的内壁并且位于棉服拉链的右上侧设置有供电装置，所述棉服本体的中间处安装有腰部抽绳，所述棉服本体的正面并且位于腰部抽绳的下侧对称开设有棉服口袋，所述棉服本体下侧的内部并且位于棉服拉链的两侧的固定连接有第一加热片，所述棉服本体的下侧安装有衣襟抽绳，所述棉服本体背面的上侧内部固定连接有第二加热片。

[0007] 优选的，所述下层防水层与上层防水层均选用PTFE薄膜制作而成，所述填充保暖层采用羽绒棉制作而成，所述棉服表层选用双面绒面料制作而成。

[0008] 优选的，所述收缩袖口选用弹力带制作而成，并且所述收缩袖口与袖口加强层相互重叠5cm。

[0009] 优选的，所述供电装置选用小型充电宝，所述供电装置与第一加热片、第二加热片通过导线电性连接，所述棉服本体的内壁并且与供电装置对应的位置设置有充电宝口袋。

[0010] 优选的，所述腰部抽绳与衣襟抽绳均为弹力绳，并且腰部抽绳与衣襟抽绳的外壁均设置有调节扣。

[0011] 优选的，所述棉服口袋远离棉服拉链的一侧与棉服本体之间设置有隐形拉链。

[0012] 优选的，所述棉服帽与棉服本体、帽檐毛领的连接处均设置有拉链，所述棉服衣领外侧中间处设置有若干个按扣子搭扣，并且与棉服本体、帽檐毛领与按扣子搭扣对应的位置设置有按扣母搭扣。

[0013] 与现有技术相比，本实用新型的有益效果是：

[0014] 1、本实用新型中，通过设置的衣袖安装拉链使得棉服本体与第一衣袖、第二衣袖之间的连接方式为可拆卸连接，进而使得棉服本体可装变为棉马甲，进而增加棉服本体的实用性，腰部抽绳可用于将棉服的腰线部位收紧，进而展示出穿着者的腰身，使得本棉服更具有美感，与此同时，腰部抽绳与衣襟抽绳可避免穿着过程中还能够避免从棉服本体的下侧进风，从而增加整体的保暖性。

[0015] 2、本实用新型中，通过设置的棉服衣领外侧中间处设置有若干个按扣子搭扣，并且与棉服本体、帽檐毛领与按扣子搭扣对应的位置设置有按扣母搭扣使得穿着者在洗头或洗脸的过程中可将棉服衣领固定在棉服帽或棉服本体上，从而避免没棉服衣领被打湿。

[0016] 3、本实用新型中，通过设置的下层防水层与上侧防水层选用PTFE薄膜制作而成，使得棉服本体具有防水透气的效果，进而避免填充保暖层在洗涤过程中被打湿，进而避免填充保暖层的保暖效果降低。

附图说明

[0017] 图1为本实用新型整体主视图；

[0018] 图2为本实用新型整体正面示意图；

[0019] 图3为本实用新型整体背面结构示意图；

[0020] 图4为本实用新型整体结构图。

[0021] 图中：1-棉服本体、2-内衬层、3-下层防水层、4-填充保暖层、5-上层防水层、6-棉服表层、7-棉服衣领、8-棉服帽、9-帽檐毛领、10-第一衣袖、11-第二衣袖、12-袖口加强层、13-收缩袖口、14-手肘耐磨层、15-衣袖安装拉链、16-棉服拉链、17-拉链挡片、18-供电装置、19-腰部抽绳、20-棉服口袋、21-第一加热片、22-衣襟抽绳、23-第二加热片。

具体实施方式

[0022] 下面将结合本实用新型实施例中的附图，对本实用新型实施例中的技术方案进行清楚、完整地描述，显然，所描述的实施例仅仅是本实用新型一部分实施例，而不是全部的实施例，基于本实用新型中的实施例，本领域普通技术人员在没有做出创造性劳动前提下所获得的所有其他实施例，都属于本实用新型保护的范围。

[0023] 请参阅图1-4，本实用新型提供一种技术方案：

[0024] 一种双面绒料棉服，包括棉服本体1，棉服本体1包括内衬层2，内衬层2的上侧设置有下层防水层3，下层防水层3的上侧设置有填充保暖层4，填充保暖层4的上侧设置有上层防水层5，下层防水层3与上侧防水层5选用PTFE薄膜制作而成，使得棉服本体1具有防水透气的效果，进而避免填充保暖层4在洗涤过程中被打湿，进而避免填充保暖层4的保暖效果

降低，上层防水层5的上侧设置有棉服表层6，棉服本体1的上侧中间处固定连接有棉服衣领7，棉服衣领7外侧中间处设置有若干个按扣子搭扣，并且与棉服本体1、帽檐毛领9与按扣子搭扣对应的位置设置有按扣母搭扣使得穿着者在洗头或洗脸的过程中可将棉服衣领7固定在棉服帽8或棉服本体1上，从而避免没棉服衣领7被打湿，棉服本体1的上侧并且位于棉服衣领7的背面安装有棉服帽8，棉服帽8的上侧安装有帽檐毛领9，棉服本体1的左上侧固定连接有第一衣袖10，棉服本体1的右上侧固定连接有第二衣袖11，第一衣袖10与第二衣袖11的下侧固定连接有袖口加强层12，袖口加强层12的下侧固定连接有收缩袖口13，第一衣袖10与第二衣袖11的背面中间处固定连接有手肘耐磨层14，棉服本体1与第一衣袖10与第二衣袖11的连接处固定连接有衣袖安装拉链15，衣袖安装拉链15使得棉服本体1与第一衣袖10、第二衣袖11之间的连接方式为可拆卸连接，进而使得棉服本体1可装变为棉马甲，进而增加棉服本体1的实用性，棉服本体1的正面中间处固定连接有棉服拉链16，棉服本体1的正面并且位于棉服拉链16的左侧固定连接有拉链挡片17，棉服本体1正面的内壁并且位于棉服拉链16的右上侧设置有供电装置18，棉服本体1的中间处安装有腰部抽绳19，腰部抽绳19可用于将棉服的腰线部位收紧，进而展示出穿着者的腰身，使得本棉服更具有美感，与此同时，腰部抽绳19与衣襟抽绳22可避免穿着过程中还能够避免从棉服本体1的下侧进风，棉服本体1的正面并且位于腰部抽绳19的下侧对称开设有棉服口袋20，棉服本体1下侧的内部并且位于棉服拉链16的两侧的固定连接有第一加热片21，棉服本体1的下侧安装有衣襟抽绳22，棉服本体1背面的上侧内部固定连接有第二加热片23。

[0025] 本实用新型工作流程：使用时，将棉服本体1穿上，并将棉服拉链16拉到合适的高度即可，衣袖安装拉链15使得棉服本体1与第一衣袖10、第二衣袖11之间的连接方式为可拆卸连接，进而使得棉服本体1可装变为棉马甲，进而增加棉服本体1的实用性，腰部抽绳19可用于将棉服的腰线部位收紧，进而展示出穿着者的腰身，使得本棉服更具有美感，与此同时，腰部抽绳19与衣襟抽绳22可避免穿着过程中还能够避免从棉服本体1的下侧进风，从而增加整体的保暖性，棉服衣领7外侧中间处设置有若干个按扣子搭扣，并且与棉服本体1、帽檐毛领9与按扣子搭扣对应的位置设置有按扣母搭扣使得穿着者在洗头或洗脸的过程中可将棉服衣领7固定在棉服帽8或棉服本体1上，从而避免没棉服衣领7被打湿，下层防水层3与上侧防水层5选用PTFE薄膜制作而成，使得棉服本体1具有防水透气的效果，进而避免填充保暖层4在洗涤过程中被打湿，进而避免填充保暖层4的保暖效果降低。

[0026] 尽管已经示出和描述了本实用新型的实施例，对于本领域的普通技术人员而言，可以理解在不脱离本实用新型的原理和精神的情况下可以对这些实施例进行多种变化、修改、替换和变型，本实用新型的范围由所附权利要求及其等同物限定。

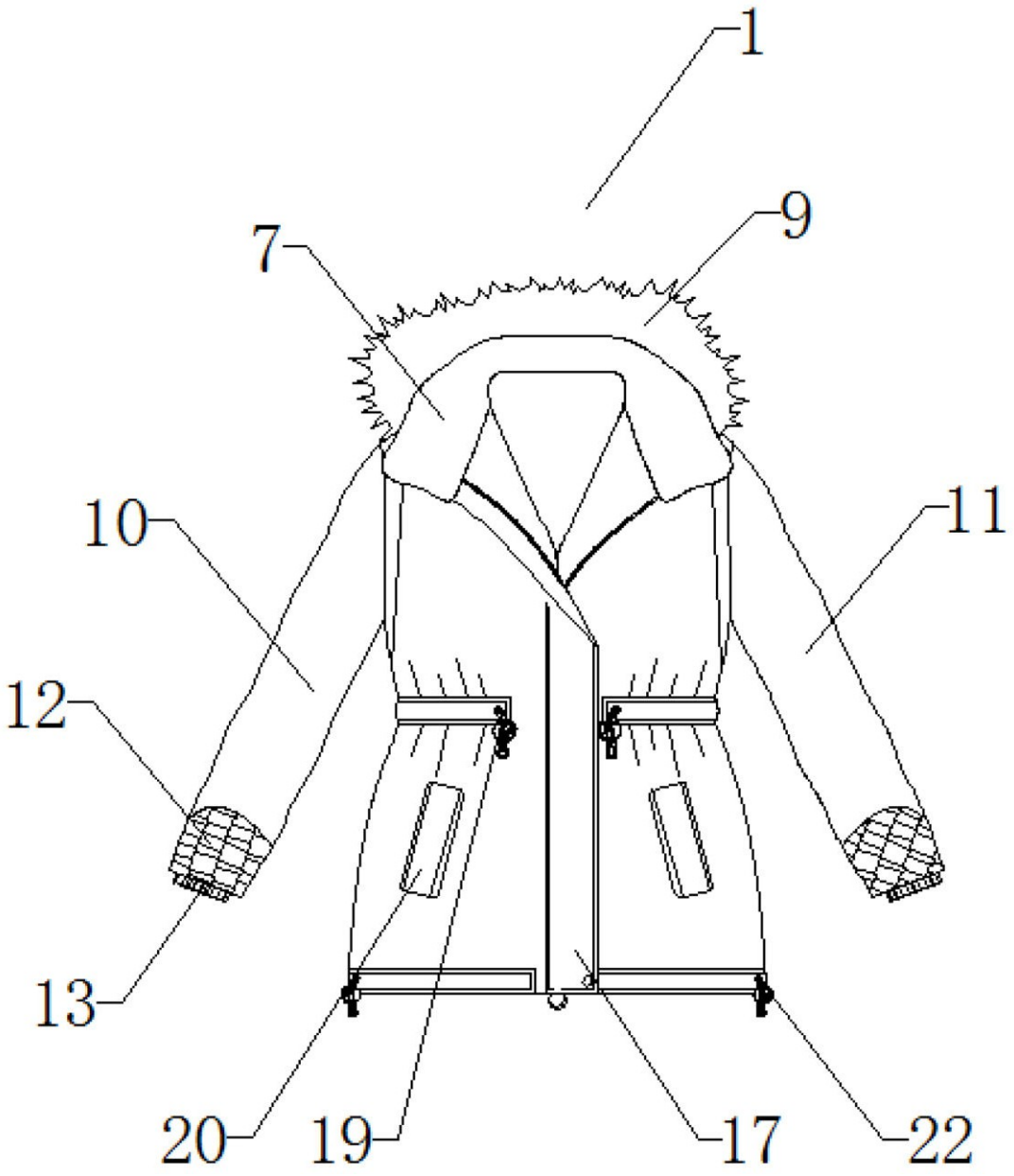

图1

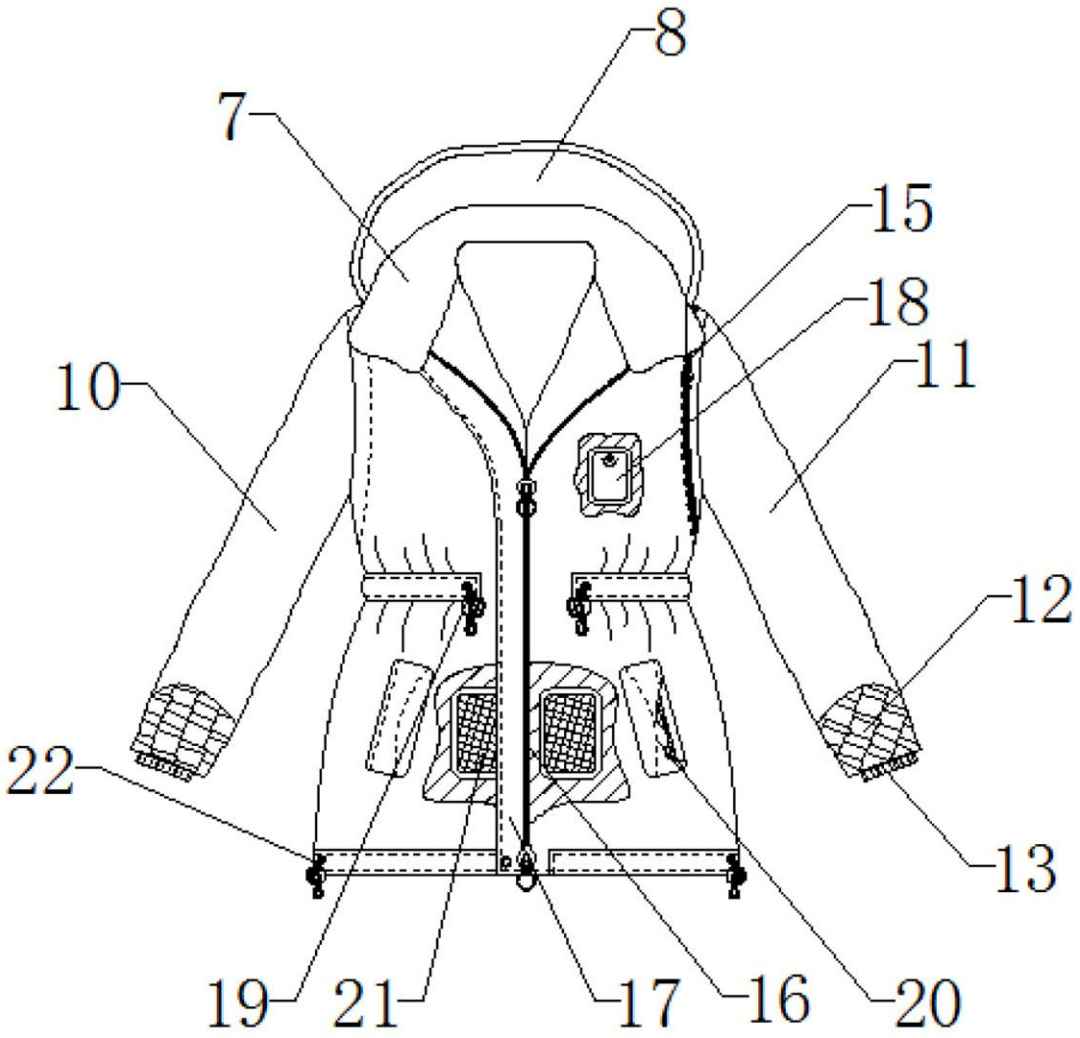

图2

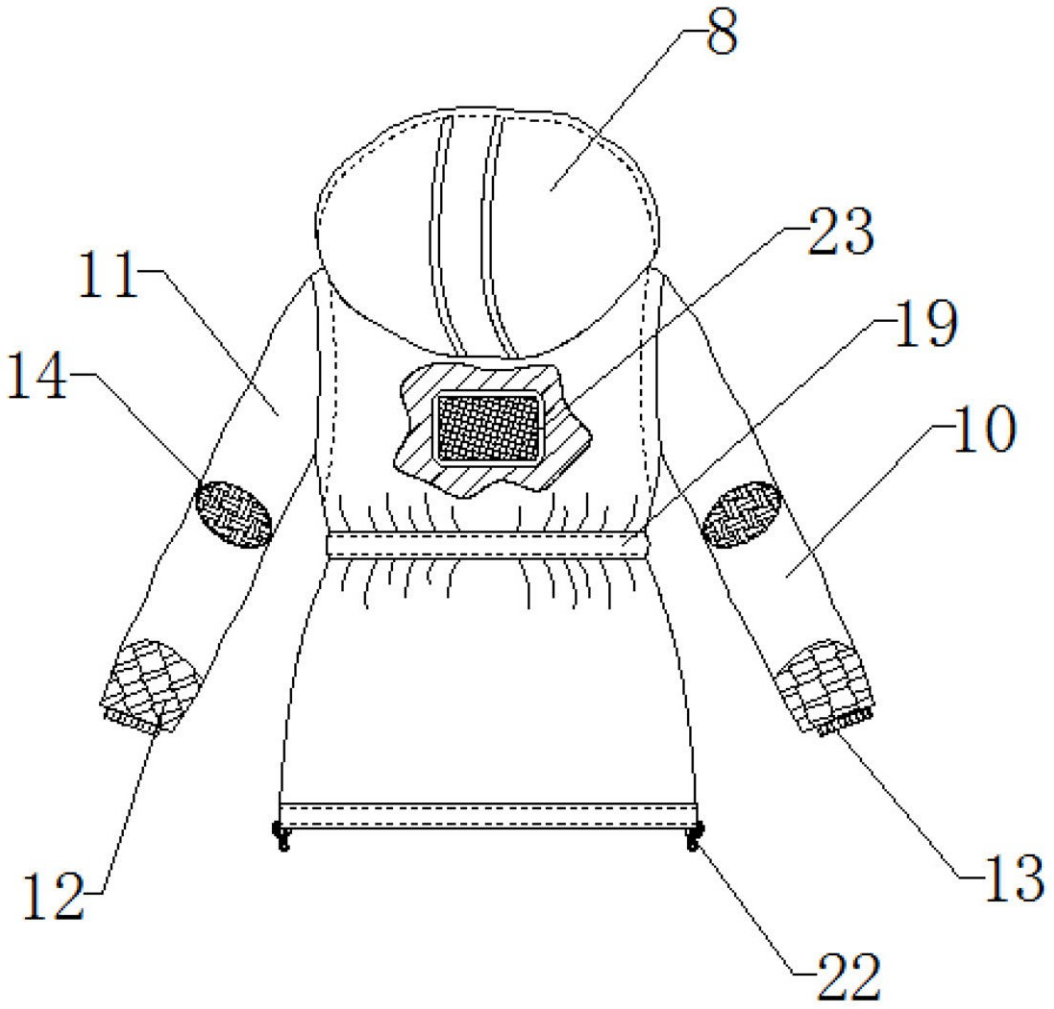

图3

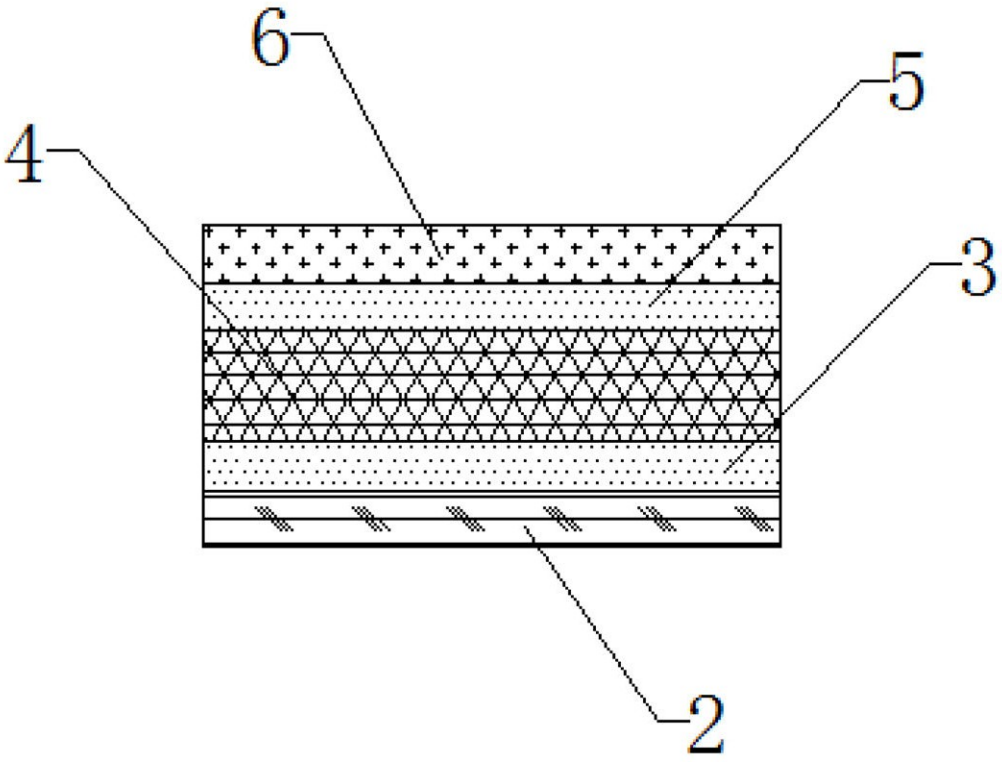

图4