[19] 中华人民共和国国家知识产权局

[51] Int. Cl.
A46B 11/00 (2006.01)

[12] 实用新型专利说明书

专利号 ZL 200720094064.8

[45] 授权公告日 2008 年 6 月 11 日

[11] 授权公告号 CN 201070110Y

[22] 申请日 2007.7.13

[21] 申请号 200720094064.8

[73] 专利权人 于春秀

地址 130062 吉林省长春市西安大路 154 号金色华尔兹小区 1 栋 1 门 1101 室

[72] 发明人 于春秀

[74] 专利代理机构 吉林长春新纪元专利代理有限责任公司

代理人 白冬冬

权利要求书 1 页 说明书 2 页 附图 1 页

[54] 实用新型名称

便携牙具

[57] 摘要

一种便携牙具，属于日常生活用品领域。为了解决现有人们日常使用的牙具存在的缺点，本实用新型提供一种牙刷牙膏一体的便携牙具。本实用新型是由上盖、瓶体组成，在瓶体的瓶口处安装有锥形通道，在锥形通道内有弹簧，弹簧的下端卡在锥形通道的下面的卡台上，弹簧上端与活塞压件接触，并且活塞压件下端置于锥形通道内部，在活塞压件内部有通管，通管的下端与锥形通道相通，通管上端置于活塞压件顶部的刷毛内部；在瓶体内部有与瓶体密封接触的活塞，在瓶体底端开有孔。本实用新型结构简单，使用起来相当方便，将装牙膏的器皿与牙刷固定为一体，大大地方便了携带，为人们的日常生活、出差、旅行等均带来极大的方便，并且节省了空间。

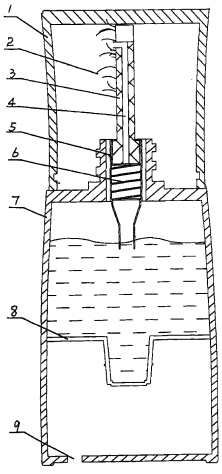

1、一种便携牙具，是由上盖（1）、瓶体（7）组成，其特征在于：在瓶体（7）的瓶口处安装有锥形通道（5），在锥形通道（5）内有弹簧（6），弹簧（6）的下端卡在锥形通道（5）的下面的卡台上，弹簧（6）上端与活塞压件（3）接触，并且活塞压件（3）下端置于锥形通道（5）内部，在活塞压件（3）内部有通管（4），通管（4）的下端与锥形通道（5）相通，通管（4）上端置于活塞压件（3）顶部的刷毛（2）内部；在瓶体（7）内部有与瓶体（7）密封接触的活塞（8），在瓶体（7）底端开有孔（9）。

便携牙具

技术领域：

本实用新型属于日常生活用品领域。

背景技术：

牙刷牙膏是人们日常生活中必不可缺清洁牙齿的用品，然而人们平时使用的基本是牙刷牙膏分体，使用时将牙膏挤压在牙刷刷毛上再使用，使用起来必须要牙刷与牙膏同时存在，相对来说不是很不方便，并且人们在出差旅游时携带很不方便。

发明内容：

本实用新型为了解决上述问题提供一种牙刷牙膏一体的便携牙具。

本实用新型是由上盖、瓶体组成，在瓶体的瓶口处安装有锥形通道，在锥形通道内有弹簧，弹簧的下端卡在锥形通道的下面的卡台上，弹簧上端与活塞压件接触，并且活塞压件下端置于锥形通道内部，在活塞压件内部有通管，通管的下端与锥形通道相通，通管上端置于活塞压件顶部的刷毛内部；在瓶体内部有与瓶体密封接触的活塞，在瓶体底端开有孔。

本实用新型结构简单，使用起来相当方便，将装牙膏的器皿与牙刷固定为一体，大大地方便了携带，为人们的日常生活、出差、旅行等均带来极大的方便，并且节省了空间。其主要有以下几大特点：

1、省时：省去了拿牙刷、拧牙膏，再拧回牙膏盖的时间；

2、方便：刷牙时，打开盖，一按便可刷牙；

3、卫生：牙刷上带盖，用完盖上很卫生，因牙刷牙膏为一体，牙具只能自己用自己的，不会发生用一筒牙膏的不卫生现象，防止交叉感染；

附图说明：

附图是本实用新型结构剖视图。

具体实施方式：

本实用新型是由上盖 1、瓶体 7 组成，在瓶体 7 的瓶口处安装有锥形通道 5，锥形通道 5 的下端置于瓶体 7 内部的膏体内，并且是空腔。在锥形通道 5 内有弹簧 6，弹簧 6 的下端卡在锥形通道 5 的下面的卡台上，弹簧 6 上端与活塞压件 3 接触，并且活塞压件 3 下端置于锥形通道 5 内部，在活塞压件 3 内部有通管 4，通管 4 的下端与锥形通道 5 相通，通管 4 上端置于活塞压件 3 顶部的刷毛 2 内部；在瓶体 7 内部有与瓶体 7 密封接触的活塞 8，在瓶体 7 底端开有孔 9。

使用方法：

使用时首先按动活塞压件 3，弹簧 6 收缩，挤压产生的空气通过活塞压件 3 内部的通管 4 排出，然后松开压动活塞压件 3，弹簧 6 将活塞压件 3 弹起，这样在瓶体 7 内产生负压吸力，瓶体 7 内的膏液通过锥形通道 5、通管 4 吸出，并置于刷毛 2 上，而由于负压吸力，外界空气通过孔 9 进入到瓶体 7 内部的活塞 8 底端，而活塞 8 向上移动挤压瓶体 7 内部的膏液。

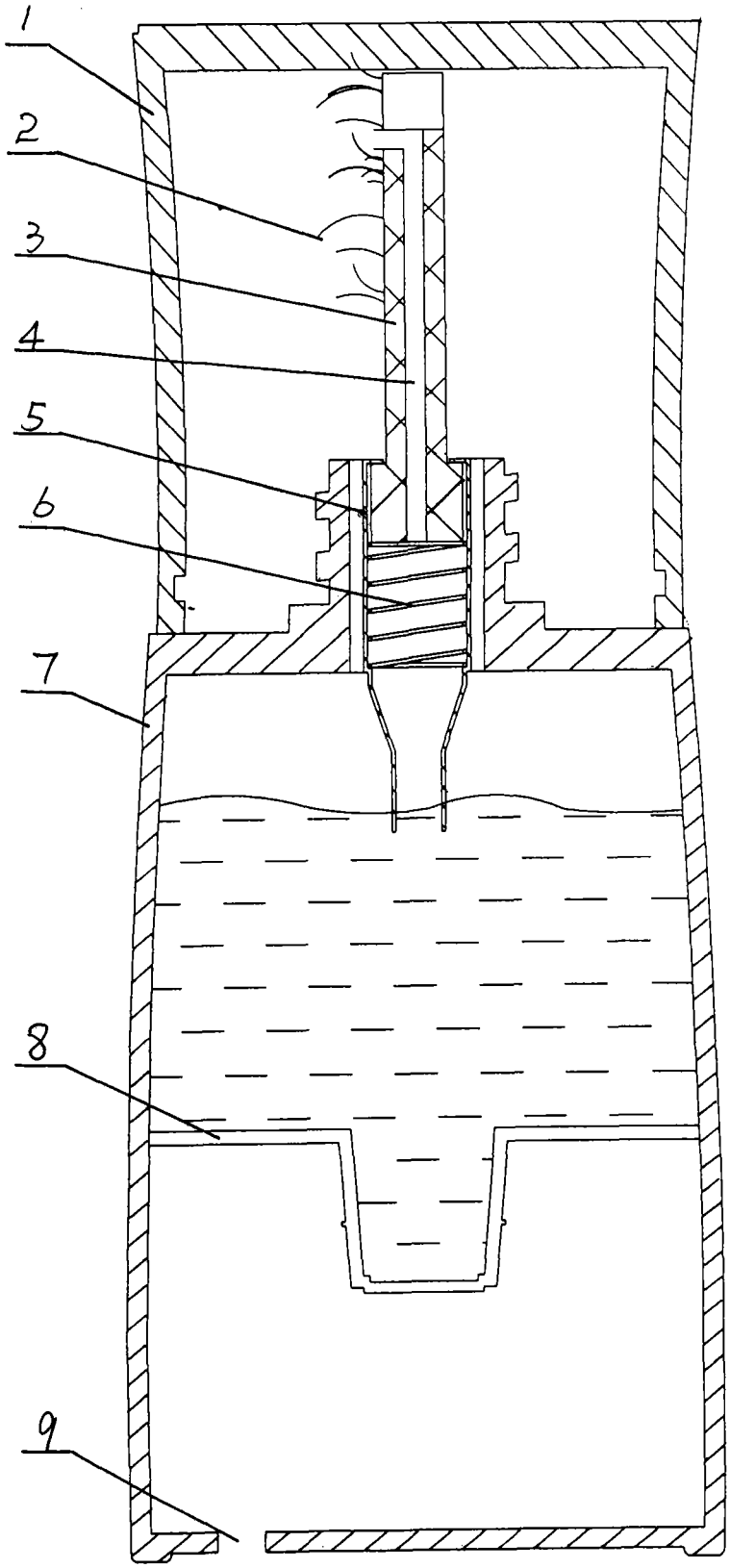
1
2
3
4
5
6
7
8
9