(19)中华人民共和国国家知识产权局

(12)实用新型专利

(10)授权公告号 CN 207356313 U
(45)授权公告日 2018.05.15

(21)申请号 201720206930.1

(22)申请日 2017.03.04

(73)专利权人 樊玉芹
地址 734500 甘肃省张掖市民乐县东埔路5号2号楼东单元601室

(72)发明人 樊玉芹

(51)Int.Cl.
A61M 3/02(2006.01)

权利要求书1页 说明书2页 附图3页

(54)实用新型名称

一种外科用一次性医疗冲洗器

(57)摘要

本实用新型公开了一种外科用一次性医疗冲洗器，包括药剂瓶，所述药剂瓶顶端通过连通管与压力调节装置连接，所述药剂瓶一侧设置有进气口，进气口上设置有进气口阀门，所述药剂瓶另一侧设置有进液口，进液口上设置有进液口阀门，所述进液口上设置有进液软管，所述药剂瓶底端设置有出液管，出液管上设置有出液管阀门，所述出液管通过橡胶软管与清洗头连接，清洗头上设置有通孔。本实用新型，通过调节压力调节装置向药剂瓶加压，药剂瓶内部的清洗药剂能够简单快速的向患处喷洒药剂，对患处进行冲洗，并且冲洗均匀，能够简单快速的向患处喷洒药剂，对患处进行冲洗，并且冲洗均匀，值得推广使用。

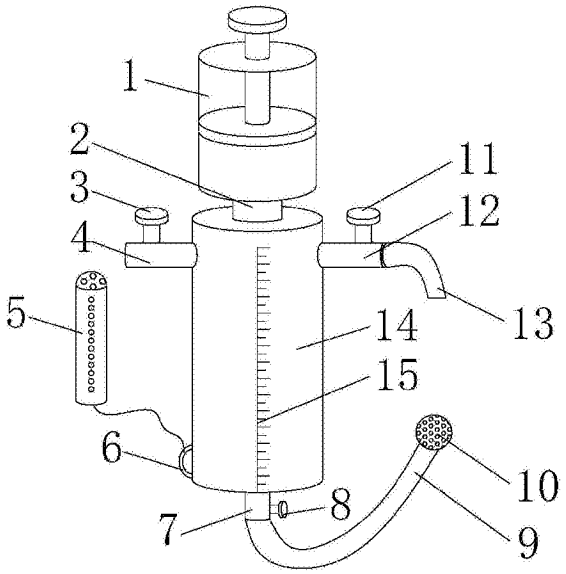

CN 207356313 U

1.一种外科用一次性医疗冲洗器，包括药剂瓶(14)，其特征在于：所述药剂瓶(14)顶端通过连通管(2)与压力调节装置(1)连接，所述药剂瓶(14)一侧设置有进气口(4)，进气口(4)上设置有进气口阀门(3)，所述药剂瓶(14)另一侧设置有进液口(12)，进液口(12)上设置有进液口阀门(11)，所述进液口(12)上设置有进液软管(13)，所述药剂瓶(14)底端设置有出液管(7)，出液管(7)上设置有出液管阀门(8)，所述出液管(7)通过橡胶软管(9)与清洗头(10)连接，清洗头(10)上设置有通孔。

2.根据权利要求1所述的一种外科用一次性医疗冲洗器，其特征在于：所述压力调节装置(1)设置为注射泵或气囊。

3.根据权利要求1所述的一种外科用一次性医疗冲洗器，其特征在于：所述压力调节装置(1)与连通管(2)之间设置有可拆卸连接。

4.根据权利要求1所述的一种外科用一次性医疗冲洗器，其特征在于：所述药剂瓶(14)上设置有刻度线(15)，药剂瓶(14)设置为透明状瓶体。

5.根据权利要求1所述的一种外科用一次性医疗冲洗器，其特征在于：所述药剂瓶(14)外侧设置有保温垫(16)。

6.根据权利要求1所述的一种外科用一次性医疗冲洗器，其特征在于：所述药剂瓶(14)一侧设置有连接耳(6)，连接耳(6)通过连接绳与冲洗棒(5)连接，冲洗棒(5)上设置有通孔。

7.根据权利要求6所述的一种外科用一次性医疗冲洗器，其特征在于：所述冲洗棒(5)外侧设置有清洗棉层(17)。

一种外科用一次性医疗冲洗器

技术领域

[0001] 本实用新型涉及医疗设备技术领域，具体为一种外科用一次性医疗冲洗器。

背景技术

[0002] 目前临床使用的冲洗器，但是现有的冲洗器结构较为复杂，遂让能够起到很好的冲洗效果，但是由于体积大，而且结构复杂，所以不易于在家庭中使用，现有的冲洗器通常只采用管道冲洗的方式，清洗不到人体的卫生死角，而且现有的冲洗器都是可以多次使用的，这样的冲洗器在多次使用后表面会滋生大量细菌，不仅起不到治疗或者保健的作用，反而有害，因此就需要设计一种一次性的冲洗器，这样才能保证冲洗的卫生性。

发明内容

[0003] 本实用新型的目的在于提供一种外科用一次性医疗冲洗器，以解决上述背景技术中提出的问题。

[0004] 为实现上述目的，本实用新型提供如下技术方案：一种外科用一次性医疗冲洗器，包括药剂瓶，所述药剂瓶顶端通过连通管与压力调节装置连接，所述药剂瓶一侧设置有进气口，进气口上设置有进气口阀门，所述药剂瓶另一侧设置有进液口，进液口上设置有进液口阀门，所述进液口上设置有进液软管，所述药剂瓶底端设置有出液管，出液管上设置有出液管阀门，所述出液管通过橡胶软管与清洗头连接，清洗头上设置有通孔。

[0005] 优选的，所述压力调节装置设置为注射泵或气囊，压力调节装置与连通管之间设置有可拆卸连接。

[0006] 优选的，所述压力调节装置与连通管之间设置有可拆卸连接。

[0007] 优选的，所述药剂瓶上设置有刻度线，药剂瓶设置为透明状瓶体。

[0008] 优选的，所述药剂瓶外侧设置有保温垫。

[0009] 优选的，所述药剂瓶一侧设置有连接耳，连接耳通过连接绳与冲洗棒连接，冲洗棒上设置有通孔。

[0010] 优选的，所述冲洗棒外侧设置有清洗棉层。

[0011] 与现有技术相比，本实用新型的有益效果是：本实用新型通过调节压力调节装置向药剂瓶加压，药剂瓶内部的清洗药剂能够简单快速的向患处喷洒药剂，对患处进行冲洗，并且冲洗均匀，当需要对阴部进行冲洗时，可将冲洗棒连接在橡胶软管上，将冲洗棒插入阴道，调节压力调节装置向药剂瓶加压即可对阴道进冲洗，适用范围更加广泛，通过设置刻度线，可直观准确的判断清洗药剂的容量，便于使用者掌握使用药剂的多少，值得推广使用。

附图说明

[0012] 图1为本实用新型的结构示意图；

[0013] 图2为本实用新型保温垫的结构示意图；

[0014] 图3为本实用新型冲洗棒的截面图。

[0015] 图中：1-压力调节装置；2-连通管；3-进气口阀门；4-进气口；5-冲洗棒；6-连接耳；7-出液管；8-出液管阀门；9-橡胶软管；10-清洗头；11-进液口阀门；12-进液口；13-进液软管；14-药剂瓶；15-刻度线；16-保温垫；17-清洗棉层。

具体实施方式

[0016] 下面将结合本实用新型实施例中的附图1-3，对本实用新型实施例中的技术方案进行清楚、完整地描述，显然，所描述的实施例仅仅是本实用新型一部分实施例，而不是全部的实施例。

[0017] 本实用新型提供的一种实施例：一种外科用一次性医疗冲洗器，包括药剂瓶14，药剂瓶14顶端通过连通管2与压力调节装置1连接，药剂瓶14一侧设置有进气口4，进气口4上设置有进气口阀门3，药剂瓶14另一侧设置有进液口12，进液口12上设置有进液口阀门11，进液口12上设置有进液软管13，药剂瓶14底端设置有出液管7，出液管7上设置有出液管阀门8，当需要向药剂瓶14内部加入药剂时，关闭出液管阀门3和进气口阀门3，开启进液口阀门11向调节压力调节装置1内部回压即可，通过调节压力调节装置1向药剂瓶14加压，加压时关闭进气口阀门3和进液口阀门11，药剂瓶14内部的清洗药剂能够简单快速的向患处喷洒药剂，对患处进行冲洗，并且冲洗均匀，出液管7通过橡胶软管9与清洗头10连接，清洗头10上设置有通孔，压力调节装置1设置为注射泵或气囊，压力调节装置1与连通管2之间设置有可拆卸连接，药剂瓶14上设置有刻度线15，通过刻度线15可直观准确的判断清洗药剂的容量，便于使用者掌握使用药剂的多少，药剂瓶14设置为透明状瓶体，药剂瓶14外侧设置有保温垫16，药剂瓶14一侧设置有连接耳6，连接耳6通过连接绳与冲洗棒5连接，冲洗棒5上设置有通孔，冲洗棒5外侧设置有清洗棉层17，当需要对阴部进行冲洗时，可将冲洗棒5连接在橡胶软管9上，将冲洗棒2插入阴道，调节压力调节装置1向药剂瓶14加压即可对阴道进冲洗。

[0018] 具体使用方式：本实用新型工作中，当需要向药剂瓶14内部加入药剂时，关闭出液管阀门3和进气口阀门3，开启进液口阀门11向调节压力调节装置1内部回压即可，通过调节压力调节装置1向药剂瓶14加压，加压时关闭进气口阀门3和进液口阀门11，药剂瓶14内部的清洗药剂能够简单快速的向患处喷洒药剂，对患处进行冲洗，并且冲洗均匀，当需要对阴部进行冲洗时，可将冲洗棒5连接在橡胶软管9上，将冲洗棒2插入阴道，调节压力调节装置1向药剂瓶14加压即可对阴道进冲洗，当需要向压力调节装置1内部回气时，关闭出液管阀门3和进液口阀门11，开启进气口阀门即可，适用范围更加广泛，通过刻度线15可直观准确的判断清洗药剂的容量，便于使用者掌握使用药剂的多少。

[0019] 对于本领域技术人员而言，显然本实用新型不限于上述示范性实施例的细节，而且在不背离本实用新型的精神或基本特征的情况下，能够以其他的具体形式实现本实用新型。因此，无论从哪一点来看，均应将实施例看作是示范性的，而且是非限制性的，本实用新型的范围由所附权利要求而不是上述说明限定，因此旨在将落在权利要求的等同要件的含义和范围内的所有变化囊括在本实用新型内。不应将权利要求中的任何附图标记视为限制所涉及的权利要求。

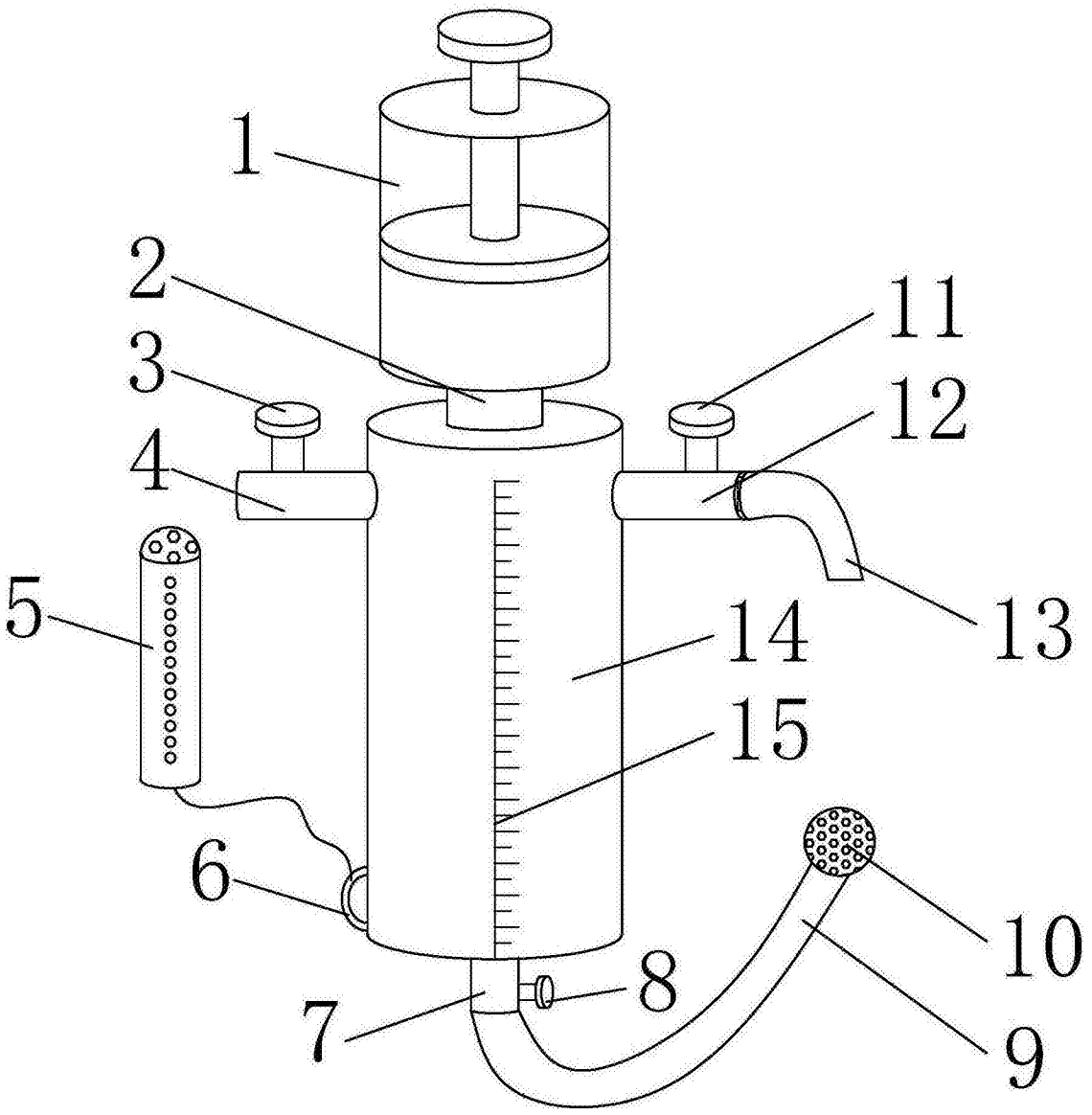

图1

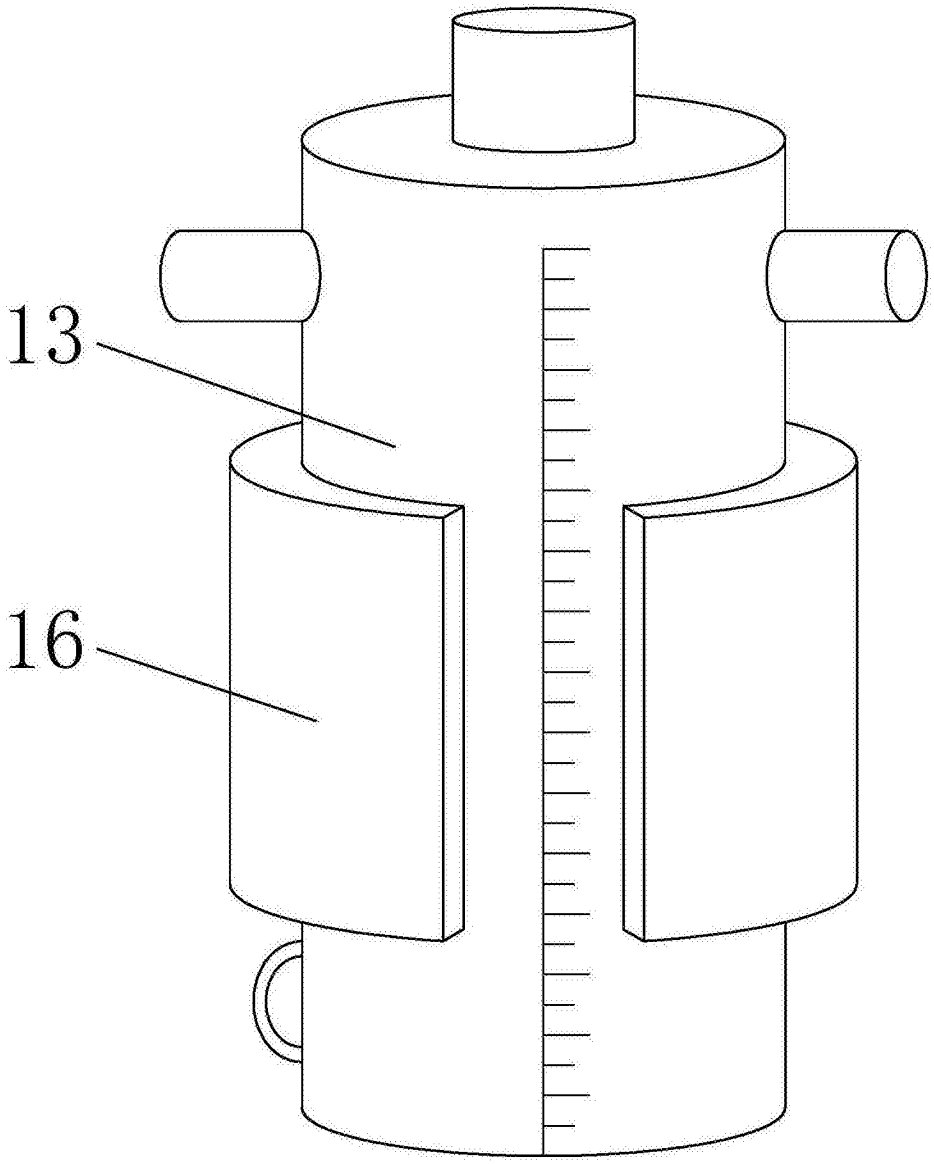

图2

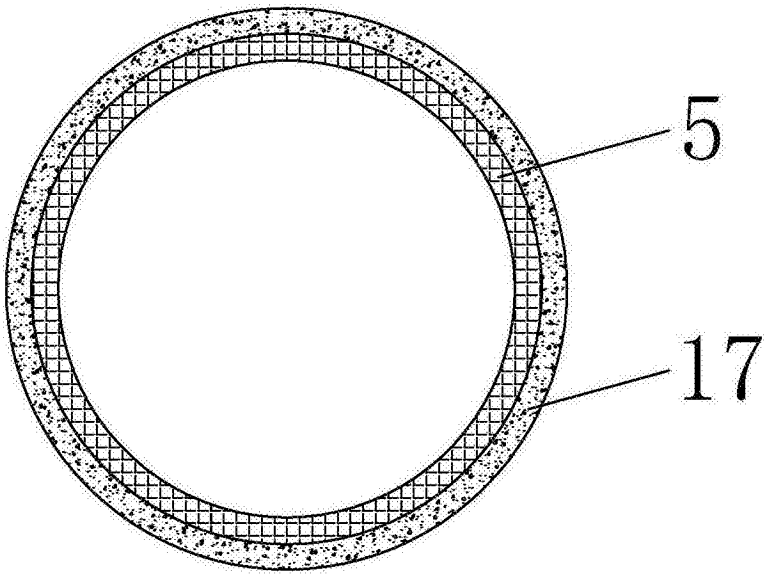

图3