(19)中华人民共和国国家知识产权局

(12)实用新型专利

(10)授权公告号 CN 203505942 U
(45)授权公告日 2014.04.02

(21)申请号 201320663196.3

(22)申请日 2013.10.26

(73)专利权人 何晶
地址 150000 黑龙江省齐齐哈尔市龙沙区民航路566号齐齐哈尔高等师范专科学校
专利权人 任福栋
董晓辉

(72)发明人 何晶 任福栋 董晓辉

(51)Int.Cl.
A47B 21/013(2006.01)
A47B 3/00(2006.01)

权利要求书1页 说明书2页 附图1页

(54)实用新型名称

一种新型的带有散热功能的折叠式电脑桌

(57)摘要

一种新型的带有散热功能的折叠式电脑桌，它涉及计算机辅助用品技术领域。透明盖体(5)的一侧通过合页(6)与储物盒(3)的另一侧固定连接，透明盖体(5)的另一端设置有第二磁条(7)，支撑面板(1)的一侧中部设置有抽屉式鼠标放置面板(8)，抽屉式鼠标放置面板(8)上设置有鼠标垫(9)，支撑面板(1)的下端面对称设置有两个移动式挡块(10)，支撑面板(1)的下端两侧对称设置有折叠支架(11)，折叠支架(11)上设置有按钮式自锁关节开关(12)。它结构设计合理，外形美观新颖，操作简单，使用方便，功能多样化，稳固舒适，安全系数高，可以根据使用者的需求任意调节角度高低，能够满足人们的使用需求。

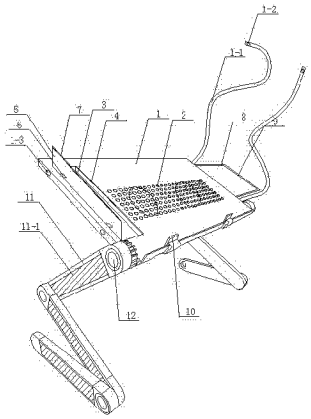

CN 203505942 U

1. 一种新型的带有散热功能的折叠式电脑桌，其特征在于它是由支撑面板 (1)、散热孔 (2)、储物盒 (3)、第一磁条 (4)、透明盖体 (5)、合页 (6)、第二磁条 (7)、抽屉式鼠标放置面板 (8)、鼠标垫 (9)、移动式挡块 (10)、折叠支架 (11)、按钮式自锁关节开关 (12) 组成；支撑面板 (1) 的中部设置有数个散热孔 (2)，散热孔 (2) 的一侧设置有储物盒 (3)，储物盒 (3) 的一侧设置有第一磁条 (4)，透明盖体 (5) 的一侧通过合页 (6) 与储物盒 (3) 的另一侧固定连接，透明盖体 (5) 的另一端设置有第二磁条 (7)，支撑面板 (1) 的一侧中部设置有抽屉式鼠标放置面板 (8)，抽屉式鼠标放置面板 (8) 上设置有鼠标垫 (9)，支撑面板 (1) 的下端面对称设置有两个移动式挡块 (10)，支撑面板 (1) 的下端两侧对称设置有折叠支架 (11)，折叠支架 (11) 上设置有按钮式自锁关节开关 (12)。

2. 根据权利要求 1 所述的一种新型的带有散热功能的折叠式电脑桌，其特征在于所述的支撑面板 (1) 的一侧两端对称设置有绑带 (1-1)，绑带 (1-1) 的一端设置有圆孔 (1-2)，支撑面板 (1) 的另一侧两端对应绑带 (1-1) 的位置设置有纽扣 (1-3)。

3. 根据权利要求 2 所述的一种新型的带有散热功能的折叠式电脑桌，其特征在于所述的绑带 (1-1) 采用弹性材料制成。

4. 根据权利要求 1 所述的一种新型的带有散热功能的折叠式电脑桌，其特征在于所述的折叠支架 (11) 的外表面上设置有荧光层 (11-1)。

一种新型的带有散热功能的折叠式电脑桌

技术领域

[0001] 本实用新型涉及计算机辅助用品技术领域，尤其涉及一种新型的带有散热功能的折叠式电脑桌。

背景技术

[0002] 笔记本电脑又称为笔记型、手提或膝上电脑，是一种小型、可携带的个人电脑，通常重 1-3 公斤，其发展趋势是体积越来越小，重量越来越轻，而功能却越发强大，像 Netbook，也就是俗称的上网本，跟 PC 的主要区别在于其便携带方便，目前较为流行的笔记本屏幕尺寸为 14 英寸，其他还有 17 英寸、15 英寸、13 英寸、12 英寸等等尺寸，笔记本与台式机相比，笔记本电脑有着类似的结构组成（显示器、键盘／鼠标、CPU、内存和硬盘），但是笔记本电脑的优势还是非常明显的，其主要优点有体积小、重量轻、携带方便。 一般说来，便携性是笔记本相对于台式机电脑最大的优势，一般的笔记本电脑的重量只有 2 公斤左右，无论是外出工作还是旅游，都可以随身携带，非常方便。

[0003] 而笔记本电脑桌，简单地讲就是可以在多个场合（床上、沙发上、腿上、桌子台上等）放置笔记本电脑并使用的一种多功能小桌子，笔记本电脑桌也可以根据需求的不同分几类：床上用、沙发用、车载用，几个类型，虽然同是笔记本电脑桌但从设计到使用区别都很大，现在的笔记本电脑桌大至的功能可分为：a、从材质上来分，主要有实木、松木、楠竹、铝镁合金、ABS 塑胶；b、可折叠，折叠起来后大小只有 14 寸笔记本电脑大小，方便节省空间；c、可升降，对于不同身材的人都可以舒适的使用，这已经成为现在笔记本电脑桌的一大特色；d、散热性，笔记本电脑桌因为是于笔记本电脑接触最多的产品，故散热功能也变为主流，常见的散热主要是由散热孔来完成，当然也有的产品加装了散热风扇，通过从笔记本的 usb 接口取电，来达到散热的目的。但这些类型的笔记本电脑桌结构设计不够合理，外形普通，不够美观新颖，功能单一，稳定性不高，人们在平躺的时候使用，由于桌面的高度与床成 90 度的时候，笔记本电脑容易滑落到使用者的身上，安全系数不高，笔记本所配备的鼠标无处放置，需要重新安装一个鼠标放置台，才可以使用，比较局限，难以满足人们的使用需求。

发明内容

[0004] 本实用新型的目的是提供一种新型的带有散热功能的折叠式电脑桌，它结构设计合理，外形美观新颖，操作简单，使用方便，功能多样化，稳固舒适，安全系数高，可以根据使用者的需求任意调节角度高低，能够满足人们的使用需求。

[0005] 为了解决背景技术所存在的问题，本实用新型是采用以下技术方案：它是由支撑面板 1、散热孔 2、储物盒 3、第一磁条 4、透明盖体 5、合页 6、第二磁条 7、抽屉式鼠标放置面板 8、鼠标垫 9、移动式挡块 10、折叠支架 11、按钮式自锁关节开关 12 组成；支撑面板 1 的中部设置有数个散热孔 2，散热孔 2 的一侧设置有储物盒 3，储物盒 3 的一侧设置有第一磁条 4，透明盖体 5 的一侧通过合页 6 与储物盒 3 的另一侧固定连接，透明盖体 5 的另一端设置有第二磁条 7，支撑面板 1 的一侧中部设置有抽屉式鼠标放置面板 8，抽屉式鼠标放置面板

8 上设置有鼠标垫 9，支撑面板 1 的下端面对称设置有两个移动式挡块 10，支撑面板 1 的下端两侧对称设置有折叠支架 11，折叠支架 11 上设置有按钮式自锁关节开关 12。

[0006] 所述的支撑面板 1 的一侧两端对称设置有绑带 1-1，绑带 1-1 的一端设置有圆孔 1-2，支撑面板 1 的另一侧两端对应绑带 1-1 的位置设置有纽扣 1-3。

[0007] 所述的绑带 1-1 采用弹性材料制成，方便固定笔记本电脑，不易出现滑落的现象。

[0008] 所述的折叠支架 11 的外表面上设置有荧光层 11-1，方便在夜间或环境较暗的地方使用。

[0009] 本实用新型结构设计合理，外形美观新颖，操作简单，使用方便，功能多样化，稳固舒适，安全系数高，可以根据使用者的需求任意调节角度高低，能够满足人们的使用需求。

[0010] 附图说明：

[0011] 图 1 是本实用新型的结构示意图。

[0012] 具体实施方式：

[0013] 参照图 1，本具体实施方式采用以下技术方案：它是由支撑面板 1、散热孔 2、储物盒 3、第一磁条 4、透明盖体 5、合页 6、第二磁条 7、抽屉式鼠标放置面板 8、鼠标垫 9、移动式挡块 10、折叠支架 11、按钮式自锁关节开关 12 组成；支撑面板 1 的中部设置有数个散热孔 2，散热孔 2 的一侧设置有储物盒 3，储物盒 3 的一侧设置有第一磁条 4，透明盖体 5 的一侧通过合页 6 与储物盒 3 的另一侧固定连接，透明盖体 5 的另一端设置有第二磁条 7，支撑面板 1 的一侧中部设置有抽屉式鼠标放置面板 8，抽屉式鼠标放置面板 8 上设置有鼠标垫 9，支撑面板 1 的下端面对称设置有两个移动式挡块 10，支撑面板 1 的下端两侧对称设置有折叠支架 11，折叠支架 11 上设置有按钮式自锁关节开关 12。

[0014] 所述的支撑面板 1 的一侧两端对称设置有绑带 1-1，绑带 1-1 的一端设置有圆孔 1-2，支撑面板 1 的另一侧两端对应绑带 1-1 的位置设置有纽扣 1-3。

[0015] 所述的绑带 1-1 采用弹性材料制成，方便固定笔记本电脑，不易出现滑落的现象。

[0016] 所述的折叠支架 11 的外表面上设置有荧光层 11-1，方便在夜间或环境较暗的地方使用。

[0017] 本具体实施方式结构设计合理，外形美观新颖，操作简单，使用方便，功能多样化，稳固舒适，安全系数高，可以根据使用者的需求任意调节角度高低，能够满足人们的使用需求。

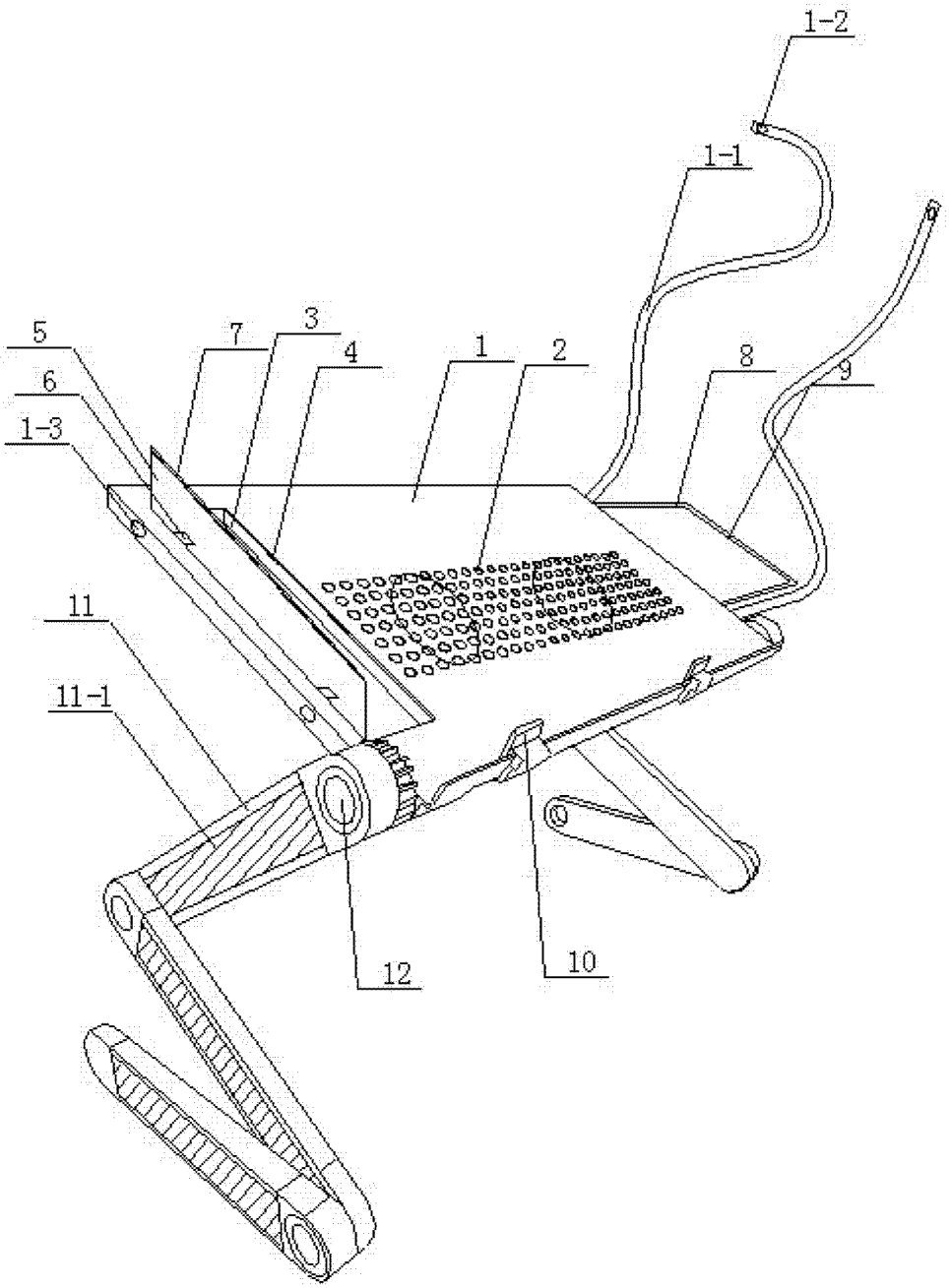

图 1