(19)中华人民共和国国家知识产权局

(12)实用新型专利

(10)授权公告号 CN 203328969 U
(45)授权公告日 2013.12.11

(21)申请号 201320422755.1

(22)申请日 2013.07.17

(73)专利权人 李梦思
地址 150000 黑龙江省哈尔滨市香坊区健康路51号哈尔滨市第五医院

(72)发明人 李梦思

(51)Int.Cl.
A61G 12/00(2006.01)
A61J 1/20(2006.01)

权利要求书1页 说明书2页 附图1页

(54)实用新型名称

一种新型药剂配药装置

(57)摘要

一种新型药剂配药装置，本实用新型涉及医疗用具领域，尤其涉及一种新型药剂配药装置。一种新型药剂配药装置，包括大漏斗和小漏斗，所述小漏斗上部设有大漏斗，所述大漏斗由可伸缩的塑料波纹管制成，所述大漏斗和小漏斗上均设有刻度线，所述小漏斗通过输液管与瓶体连接，所述输液管上设有流量计，所述输液管上设有单向阀，本实用新型有益效果：结构合理，方便实用，成本低，利于推广，易于操作。

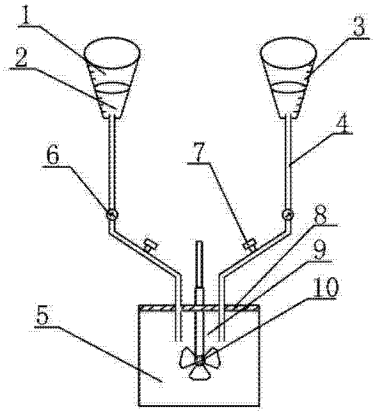

CN 203328969 U

1. 一种新型药剂配药装置，其特征在于：包括大漏斗和小漏斗，所述小漏斗上部设有大漏斗，所述大漏斗由可伸缩的塑料波纹管制成，所述大漏斗和小漏斗上均设有刻度线，所述小漏斗通过输液管与瓶体连接，所述输液管上设有流量计，所述输液管上设有单向阀，所述瓶体顶部设有活塞，所述活塞上表面设有荧光涂层，所述瓶体内部设有搅拌棒，所述搅拌棒下部设有螺旋桨。

2. 如权利要求 1 所述的一种新型药剂配药装置，其特征在于：所述螺旋桨由扇叶构成，所述扇叶数量为 3 个。

一种新型药剂配药装置

技术领域

[0001] 本实用新型涉及医疗用具领域，尤其涉及一种新型药剂配药装置。

背景技术

[0002] 目前，在配制药剂的过程中，通常使用配药装置，现有的配药装置由漏斗和配药装置构成，漏斗盛装事先用量杯量测好的药液，通过输液管将药液注入到配药装置中，在配置过程中，医护人员根据经验控制药液的流量，操作复杂，夜间不易寻找，费时费力，由于漏斗的大小是一定的，当配制药剂量大时，需更换漏斗，给医护人员造成麻烦，两种药剂融合很慢，降低工作效率。

实用新型内容

[0003] 本实用新型针对现有技术存在的上述不足，提供新型的一种新型药剂配药装置，夜间易寻找，通过小漏斗上设置有伸缩大漏斗，当需要配制的药剂量大时，可同时使用伸缩大漏斗，在漏斗上设有刻度线，医护人员可准确的掌握所配药剂的量，在输液管上设有流量计，随时掌握药液流量的大小，在配药装置中设有搅拌棒，快速搅拌，提高工作效率。

[0004] 本实用新型的目的是通过以下技术方案来实现：

[0005] 一种新型药剂配药装置，包括大漏斗和小漏斗，所述小漏斗上部设有大漏斗，所述大漏斗由可伸缩的塑料波纹管制成，所述大漏斗和小漏斗上均设有刻度线，所述小漏斗通过输液管与瓶体连接，所述输液管上设有流量计，所述输液管上设有单向阀，所述瓶体顶部设有活塞，所述活塞上表面设有荧光涂层，所述瓶体内部设有搅拌棒，所述搅拌棒下部设有螺旋桨。

[0006] 所述螺旋桨由扇叶构成，所述扇叶数量为 3 个。

[0007] 本实用新型有益效果：结构合理，方便实用，成本低，利于推广，易于操作。

附图说明

[0008] 图 1 为本实用新型所述的一种新型药剂配药装置结构示意图。

[0009] 图中：

[0010] 1- 大漏斗；2- 小漏斗；3- 刻度线；4- 输液管；5- 瓶体；6- 流量计；7- 单向阀；8- 活塞；9- 搅拌棒；10- 螺旋桨。

具体实施方式

[0011] 下面根据附图和实施例对本实用新型作进一步详细说明：

[0012] 如图 1 所示，本实用新型的一种新型药剂配药装置，包括大漏斗 1 和小漏斗 2，所述小漏斗 2 上部设有大漏斗 1，大漏斗 1 的底面是小漏斗 2 的瓶口面，所述大漏斗 1 由可伸缩的塑料波纹管制成，当药液量大时，将大漏斗 1 伸开，所述大漏斗 1 和小漏斗 2 上均设有刻度线 3，医护人员可准确的掌握所配药剂的量，所述小漏斗 2 通过输液管 4 与瓶体 5 连接，所

述输液管 4 上设有流量计 6，随时掌握药液流量的大小，所述输液管 4 上设有单向阀 7，所述瓶体 5 顶部设有活塞 8，所述活塞上表面设有荧光涂层，便于夜间寻找，所述瓶体 5 内部设有搅拌棒 9，使两种药剂快速溶解，所述搅拌棒 9 下部设有螺旋桨 10，所述螺旋桨 10 由扇叶构成，增大搅拌面积，所述扇叶数量为 3 个，搅拌速度快。

[0013] 当医护人员配制药剂时，当药液量大时，将大漏斗 1 伸开，关闭单向阀 7，将药液放在漏斗中，打开单向阀 7，药液通过输液管 4 注入到瓶体 5 内，通过搅拌棒 9 搅拌，省时省力，提高效率。

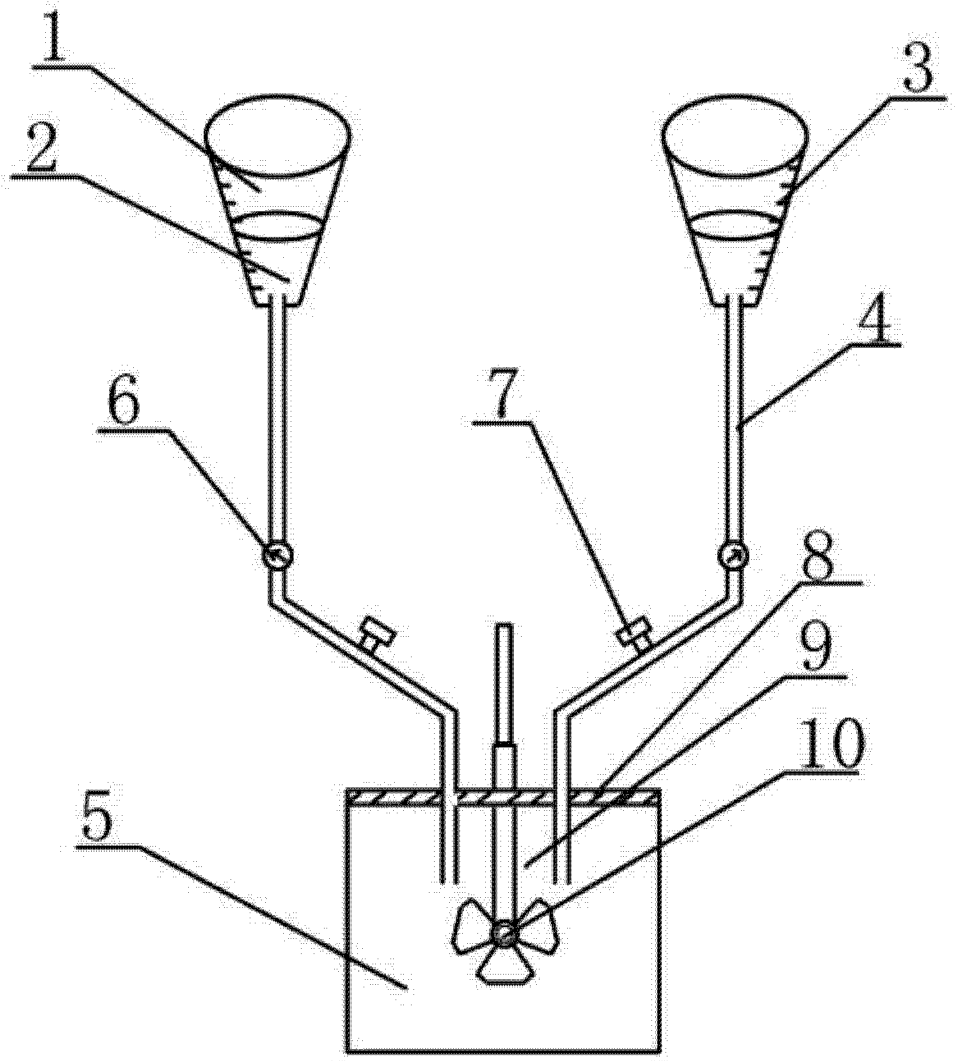

图 1