(19)中华人民共和国国家知识产权局

(12)实用新型专利

(10)授权公告号 CN 204272213 U
(45)授权公告日 2015.04.15

(21)申请号 201420496262.7

(22)申请日 2014.08.29

(73)专利权人 福建省新威电子实业有限公司
地址 351100 福建省莆田市涵江区高新技术开发区

(72)发明人 黄玉妹

(74)专利代理机构 福州君诚知识产权代理有限公司 35211
代理人 戴雨君

(51)Int.Cl.
H04M 1/03(2006.01)
H04B 5/00(2006.01)

权利要求书1页 说明书2页 附图1页

(54)实用新型名称

一种手持蓝牙听筒

(57)摘要

本实用新型公开一种手持蓝牙听筒，包括蓝牙电板、蓄电池、充电板、喇叭、麦克风、壳体，壳体头部设有喇叭容纳槽容纳喇叭，喇叭容纳槽设有接听通孔，壳体中部握手处设有按键，壳体对应按键处设有按键孔，按键的四周设有多个第一螺纹孔，蓝牙电板固定在第一螺纹孔上，壳体尾部设有麦克风容纳槽容纳麦克风，麦克风容纳槽设有收音通孔，麦克风容纳槽两侧设有充电通孔，充电通孔上设有导电柱，导电柱四周设有多个第二螺纹孔，充电板固定在第二螺纹孔上，导电柱与充电板的充电触点相对应，壳体尾部设有电池容纳槽容纳蓄电池。本实用新型利用蓝牙电板实现蓝牙无线接听手机电话，并设置按键接听电话和调节音量，备有蓄电池及充电电路，保证听筒的供电。

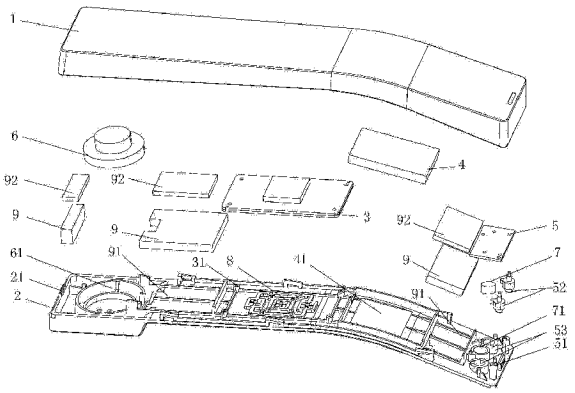

CN 204272213 U

1. 一种手持蓝牙听筒，其特征在于：其包括蓝牙电板、蓄电池、充电板、喇叭、麦克风、壳体，所述壳体的头部设有喇叭容纳槽，所述喇叭设在喇叭容纳槽内，喇叭容纳槽对应喇叭处设有接听通孔，所述壳体中部握手处设有按键，壳体对应按键处设有按键孔，按键的四周设有多个第一螺纹孔，所述蓝牙电板固定在第一螺纹孔上，所述壳体的尾部设有麦克风容纳槽，所述麦克风设在麦克风容纳槽内，麦克风容纳槽对应麦克风处设有收音通孔，麦克风容纳槽两侧设有充电通孔，充电通孔上设有导电柱，导电柱四周设有多个第二螺纹孔，所述充电板固定在第二螺纹孔上，导电柱与充电板的充电触点相对应，壳体的尾部设有电池容纳槽，所述蓄电池设在电池容纳槽内，所述听筒还包括至少两块加重块，所述壳体的头部和尾部分别设有一加重块容纳槽，所述加重块设在加重块容纳槽内。

2. 根据权利要求 1 所述的一种手持蓝牙听筒，其特征在于：所述壳体包括上盖和底盖，所述上盖卡接在底盖上形成壳体。

3. 根据权利要求 1 所述的一种手持蓝牙听筒，其特征在于：所述加重块通过双面胶固定于壳体内。

一种手持蓝牙听筒

技术领域

[0001] 本实用新型涉及一种听筒结构，尤其涉及一种手持蓝牙听筒。

背景技术

[0002] 我们的社会正走向高度的信息化，在这个时代，手机、对讲机等通信用品作为能够使人们不受时间和地点的限制，迅速进行信息收发和语音传送的一种移动通信终端，已经被广泛使用。上述手机内置了信息收发装置和语音识别装置，利用这个装置接收信息或向对方传送信息，与有线通信终端机相比，更加不受时间和地点的限制，使用更方便。

[0003] 如上所述，虽然手机、对讲机等通信用品不受时间和地点的限制，使用很方便，但是现代人还是要求利用手机、对讲机等通信用品能够更加方便地进行通话、传输信息。因此便出现了免提听筒、蓝牙免听等功能，以满足用户更高的需求。

[0004] 市面上存在各式各样造型不同，功能千变万化的蓝牙耳机，但其在操作上依然不及传统的持握式听筒顺手与便利，但传统的电话听筒一般都有线连接，不仅不好携带，也不方便与手机配合连接。

发明内容

[0005] 本实用新型的目的在于克服现有技术的不足，提供一种可手持又能无线接听手机电话的蓝牙听筒。

[0006] 本实用新型采用的技术方案是：

[0007] 一种手持蓝牙听筒，包括蓝牙电板、蓄电池、充电板、喇叭、麦克风、壳体，所述壳体的头部设有喇叭容纳槽，所述喇叭设在喇叭容纳槽内，喇叭容纳槽对应喇叭处设有接听通孔，所述壳体中部握手处设有按键，壳体对应按键处设有按键孔，按键的四周设有多个第一螺纹孔，所述蓝牙电板固定在第一螺纹孔上，所述壳体的尾部设有麦克风容纳槽，所述麦克风设在麦克风容纳槽内，麦克风容纳槽对应麦克风处设有收音通孔，麦克风容纳槽两侧设有充电通孔，充电通孔上设有导电柱，导电柱四周设有多个第二螺纹孔，所述充电板固定在第二螺纹孔上，导电柱与充电板的充电触点相对应，壳体的尾部设有电池容纳槽，所述蓄电池设在电池容纳槽内。

[0008] 所述壳体包括上盖和底盖，所述上盖卡接在底盖上形成壳体。

[0009] 所述听筒还包括至少两块加重块，所述壳体的头部和尾部分别设有一加重块容纳槽，所述加重块设在加重块容纳槽内。

[0010] 所述加重块通过双面胶固定于壳体内。

[0011] 本实用新型采用以上技术方案，利用蓝牙电板配合麦克风和喇叭实现蓝牙无线接听手机电话的目的，并设置按键实现电话的接听和音量大小的调节，该听筒配备有蓄电池以及相应的充电电路，有效的保证了听筒的供电，额外设置的加重块部件，平衡整个蓝牙听筒的质量分布，使本蓝牙听筒使用起来更加趁手与便利。

附图说明

[0012] 以下结合附图和具体实施方式对本实用新型做进一步详细说明；

[0013] 图 1 本实用新型的结构示意图。

具体实施方式

[0014] 如图 1 所示，一种手持蓝牙听筒，包括蓝牙电板 3、蓄电池 4、充电板 5、喇叭 6、麦克风 7、壳体，所述壳体的头部设有喇叭容纳槽 61，所述喇叭 6 设在喇叭容纳槽 61 内，喇叭容纳槽 61 内对应喇叭 6 处设有接听通孔 62，所述壳体中部握手处设有按键 8，所述壳体对应按键 8 处设有按键孔(图中未标示)，按键 8 的四周设有多个第一螺纹孔 31，所述固定蓝牙电板 3 固定在第一螺纹孔 31 上，所述壳体的尾部设有麦克风容纳槽 71，所述麦克风 7 设在麦克风容纳槽 71 内，麦克风容纳槽 71 对应麦克风 7 处设有收音通孔(图中未表示)，麦克风容纳槽 71 两侧设有充电通孔 53，充电通孔 53 上设有导电柱 52，导电柱 52 四周设有多个固定充电板的螺纹孔 51，导电柱 52 与充电板 5 的充电触点相对应，壳体的尾部设有电池容纳槽 41，所述蓄电池 4 设置在电池容纳槽 41 内。

[0015] 所述壳体包括上盖 1 和底盖 2，所述上盖 1 卡接在底盖 2 上形成听筒的壳体。

[0016] 所述听筒还包括至少两块加重块 9，所述壳体的头部和尾部分别设有一加重块容纳槽 91，所述加重块 9 设在加重块容纳槽 91 内，具体到本实施例中所述加重块 9 有三块。

[0017] 所述加重块 9 通过双面胶 92 固定于听筒壳体内。

[0018] 本实用新型的手持蓝牙听筒利用蓝牙电板 3 实现与手机的蓝牙匹配连接，同时配合与蓝牙电板 3 电连接的麦克风 7 和喇叭 6，实现手持蓝牙听筒无线接听手机电话的目的，同时配合设有的按键 8 来接听电话和调节音量大小。本手持蓝天听筒还配备有供电用的蓄电池 4，外部电源可经由与蓄电池 4 配套的导电柱 52 和充电板 5 向蓄电池 4 充电，有效的保证了蓝牙听筒的供电，蓝牙听筒内额外设置有加重块 9 部件，有效的平衡整个蓝牙听筒的质量分布，使得本蓝牙听筒使用起来更加趁手与便利。

[0019] 综上所述，仅为本实用新型的实施例的一种而已，并非用来限定本实用新型实施的范围，凡依本实用新型权利要求范围所述的形状、构造、特征及精神所为的均等变化与修饰，均应包括于本实用新型的权利要求范围内。

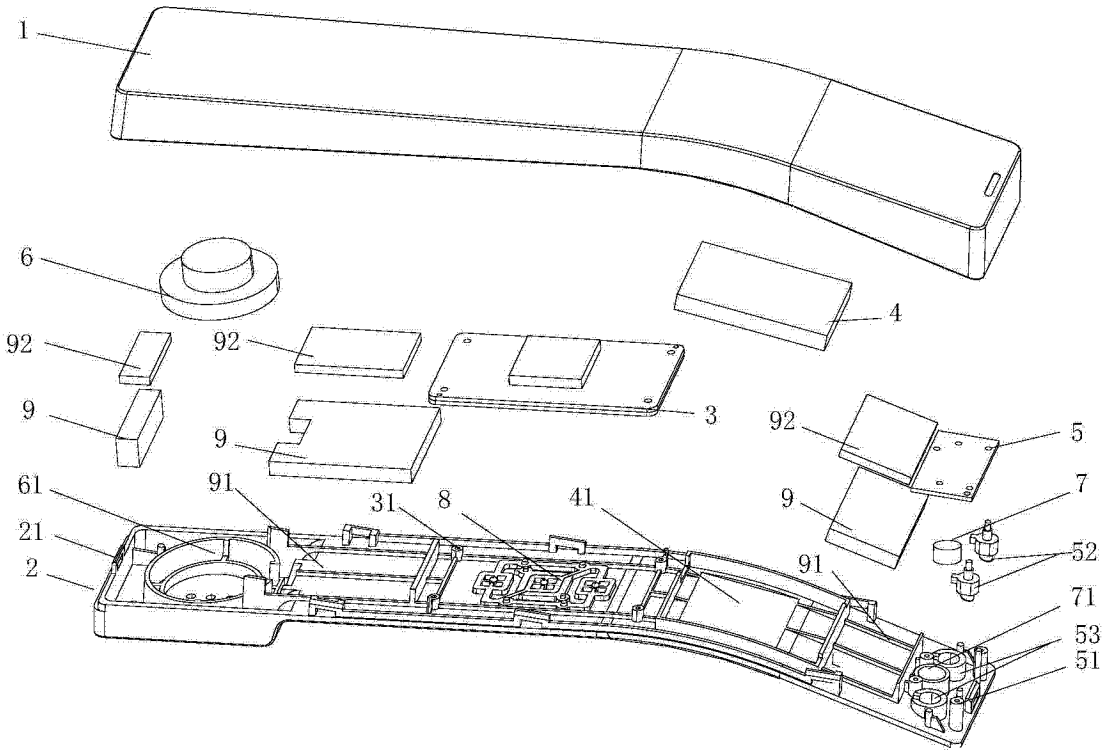

图 1