[19] 中华人民共和国国家知识产权局

[51] Int. Cl.
H01R 33/94 (2006.01)

[12] 实用新型专利说明书

专利号 ZL 200720047740.6

[45] 授权公告日 2008 年 2 月 13 日

[11] 授权公告号 CN 201022135Y

[22] 申请日 2007.1.23

[21] 申请号 200720047740.6

[73] 专利权人 刘建力

地址 510240 广东省广州市江南大道中 150 号 1206 房

[72] 发明人 刘建力

[74] 专利代理机构 广州市南锋专利事务所有限公司

代理人 刘 媄

权利要求书 1 页 说明书 2 页 附图 1 页

[54] 实用新型名称

灯管支架转换器

[57] 摘要

本实用新型公开了一种灯管支架转换器，属于照明装置的连接装置的技术领域，所述的灯管支架转换器包括由绝缘材料制成的定型铸件，所述的定型铸件的一端设有标准 T8 灯管的插脚，另一端设有可与标准型 T5 灯架插脚连接的插孔，所述的插脚和插孔之间由导电材料连接。 本实用新型可将标准型 T5 灯架两端与两个灯管支架转换器的插孔相接，再将灯管支架转换器的插脚插到原有的 T8 灯座上，当需装修换代时，标准型 T5 灯架可拆下继续使用，避免了重复投资，节省了成本。

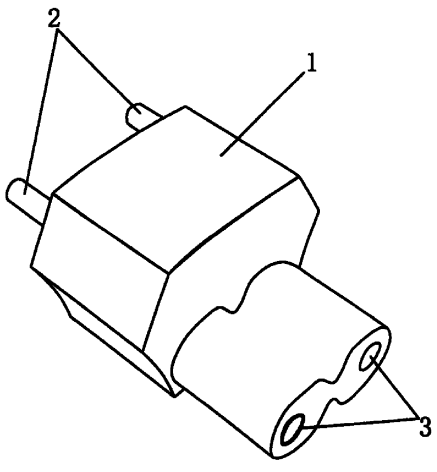

1．一种灯管支架转换器，其特征在于包括由绝缘材料制成的定型铸件（1），所述的定型铸件（1）的一端设有标准T8灯管的插脚（2），另一端设有可与标准型T5灯架插脚连接的插孔（3），所述的插脚（2）和插孔（3）之间由导电材料（4）连接。

2．根据权利要求1所述的灯管支架转换器，其特征在于所述的导电材料（4）连接插脚（2）与两个插孔（3）中的一个。

灯管支架转换器

技术领域

本实用新型属于照明装置的连接装置的技术领域，具体是一种灯管支架转换器。

背景技术

目前 T5 节能光管的各项技术指标已大大超越 T8 传统光管，国家提倡将 T5 光管取代 T8 光管，以带来节能、环保效果。但由于原有的 T8 灯管大规模使用，更换成本高，现实的情形是必须有一段较长的过渡期才能实现这一目标。由于现有的 T8 灯座支架不能与 T5 的灯管配合使用，市面上出现了一种改进型 T5 灯架，该灯架利用一般的 T8 灯管比 T5 长的结构特征，改进型 T5 灯架的两端设有与 T8 灯管相同的插脚，可直接插在原有的 T8 的灯座上；因为设计中将转换插头固定在灯架头上，当使用一段时间以后决定重新装修的话，若选择继续使用该改进型 T5 灯架的话，必须将旧的 T8 灯座也保留才能使用；若选择不保留旧的 T8 灯座，那就必须重新购买标准型 T5 灯架，造成了成本的提高。

实用新型内容

本实用新型的目的在于提供一种灯管支架转换器，可以提早购置标准型 T5 灯架先直接插在 T8 灯座上使用，然后随时可以脱离 T8 灯座重新安装使用，无须两次投资。

为实现本实用新型的目的，所述的灯管支架转换器包括由绝缘材料制成的定型铸件，所述的定型铸件的一端设有标准 T8 灯管的插脚，另一端设有可与标准型 T5 灯架插脚连接的插孔，所述的插脚和插孔之间由导电材料连接。

所述的导电材料连接插脚与两个插孔中的一个。

采用上述的结构后，可将标准型 T5 灯架两端与两个灯管支架转换器的插孔相接，再将灯管支架转换器的插脚插到原有的 T8 灯座上，当需装修换代时，标准型 T5 灯架可拆下继续使用，避免了重复投资，节省了成本。

附图说明

图 1 为本实用新型灯管支架转换器的结构示意图；

图 2 为本实用新型灯管支架转换器的剖面结构示意图一；

图 3 为本实用新型灯管支架转换器的剖面结构示意图二。

具体实施方式

下面结合附图对本实用新型的具体实施方式作进一步详细的描述。

如图 1 、 2 和图 3 所示，本实用新型所述的灯管支架转换器包括定型铸件 1，所述的定型铸件 1 由绝缘材料制成的，其长度可根据 T8 灯座之间的间距和标准型 T5 灯架的长度

来设置，该定型铸件 1 的一端设有两个标准 T8 灯管的插脚 2，插脚 2 可插入标准 T8 灯座，两个插脚 2 之间的电路可以通过导电材料 4 连通，该定型铸件 1 的另一端设有可与标准型 T5 灯架插脚连接的插孔 3，插孔 3 内有导电材料，所述的插脚 2 和其中的一个插孔 3 之间由导电材料 4 连接。

本实用新型的以方便装卸的插头形式取代固定支架或脚架的设计形式，使 T5 灯架在保持原来的标准化的同时又具备与 T8 灯座连接的兼容性，可以随时转换的安装方式使 T5 节能光管使用的方便性与实用性进一步提高。

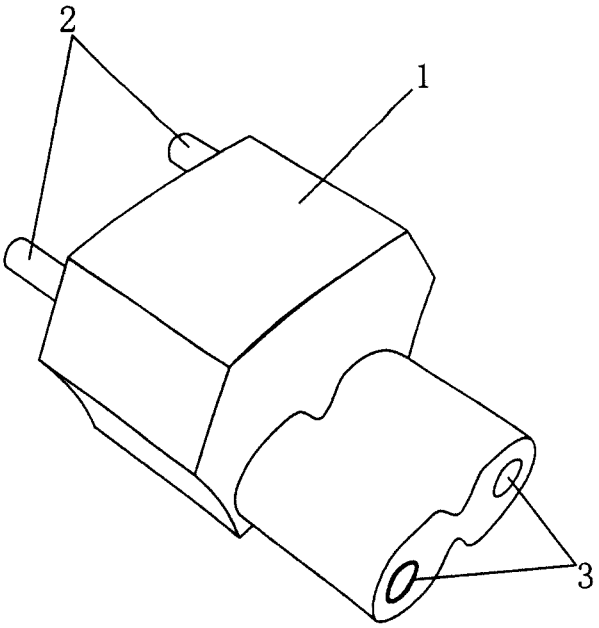

图1

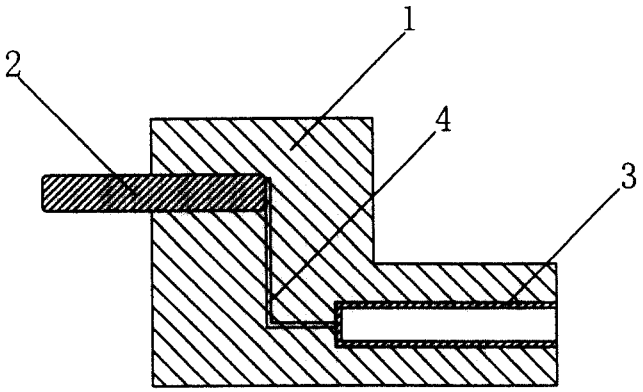

图2

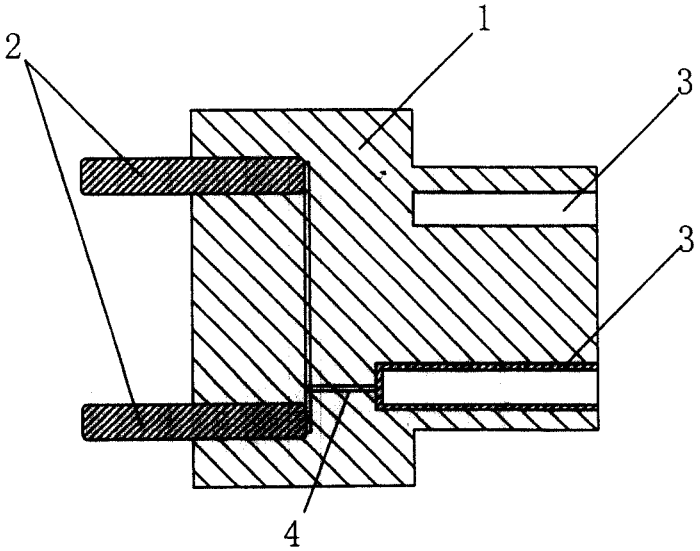

图3