(19)中华人民共和国国家知识产权局

(12)发明专利申请

(10)申请公布号 CN 104621947 A
(43)申请公布日 2015.05.20

(21)申请号 201310569166.0

(22)申请日 2013.11.15

(71)申请人 李林
地址 409000 重庆市黔江区城东街道联合街236号

(72)发明人 不公告发明人

(51)Int.Cl.
A45D 20/12(2006.01)

权利要求书1页 说明书1页 附图1页

(54)发明名称

带绕线器的电吹风

(57)摘要

一种带绕线器的电吹风。它是在电吹风的背部壳体上增加一个绕线槽，电源线可以缠绕在绕线槽内，并且在电吹风的手柄上端有一个插头卡槽，可以用来固定电源线末端，从而防止缠绕后的电源线松散。

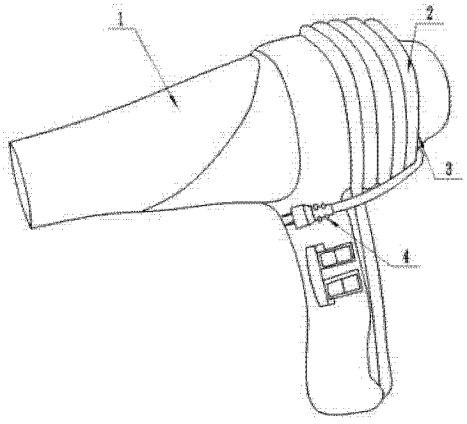

CN 104621947 A

1. 一种带绕线器的电吹风，用于整理电吹风的电源线，其特征是：在电吹风（1）的背部壳体上增加一个绕线槽（3），电源线（2）可以缠绕在绕线槽（3）内，并且在电吹风的手柄上端有一个插头卡槽（4），可以用来固定电源线（2）末端，从而防止缠绕后的电源线（2）松散。

带绕线器的电吹风

技术领域

[0001] 本发明涉及一种可以方便快捷整理电源线的带绕线器的电吹风，尤其涉及一种直接将电源线绕在电吹风背部的绕线槽内的电吹风。

背景技术

[0002] 目前，公知的电吹风是一种理发工具，主要用于头发的干燥和整形，但也可供实验室、理疗室及工业生产、美工等方面作局部干燥、加热和理疗之用。电吹风虽然在型式、款式和大小上有很大差别，但它们的内在结构大体相同，主要由电动机和它的驱动风叶、发热元件及电器控制开关件三大部分组成。但是，现行的电吹风电源线较长，很难整理，这就会给使用者带来一定的困扰。

发明内容

[0003] 为了解决这样的以往问题，本发明提供一种带有绕线器的电吹风，将绕线器设置在电吹风的背部，使用者可以在使用完毕后方便快捷的将电源线缠绕在电吹风背部，从而使得电吹风更加容易整理，解决人们的困扰。

[0004] 本发明为了解决以上问题所采用的技术方案是：在电吹风的背部壳体上增加一个绕线槽，电源线可以缠绕在绕线槽内，并且在电吹风的手柄上端有一个插头卡槽，可以用来固定电源线末端，从而防止缠绕后的电源线松散。

[0005] 本发明的有益效果是：在电吹风使用完毕后可以直接将电源线缠绕在电吹风上，从而方便使用者整理，结构简单，使用方便。

附图说明

[0006] 下面结合附图和实施例对本发明作进一步的说明

图 1 为本发明的结构示意图

图 1 中，1. 内倒钩，2. 外倒钩，3. 针。

[0007] 具体实施方式

图 1 中，在电吹风（1）的背部壳体上增加一个绕线槽（3），电源线（2）可以缠绕在绕线槽（3）内，并且在电吹风的手柄上端有一个插头卡槽（4），可以用来固定电源线（2）末端，从而防止缠绕后的电源线（2）松散。

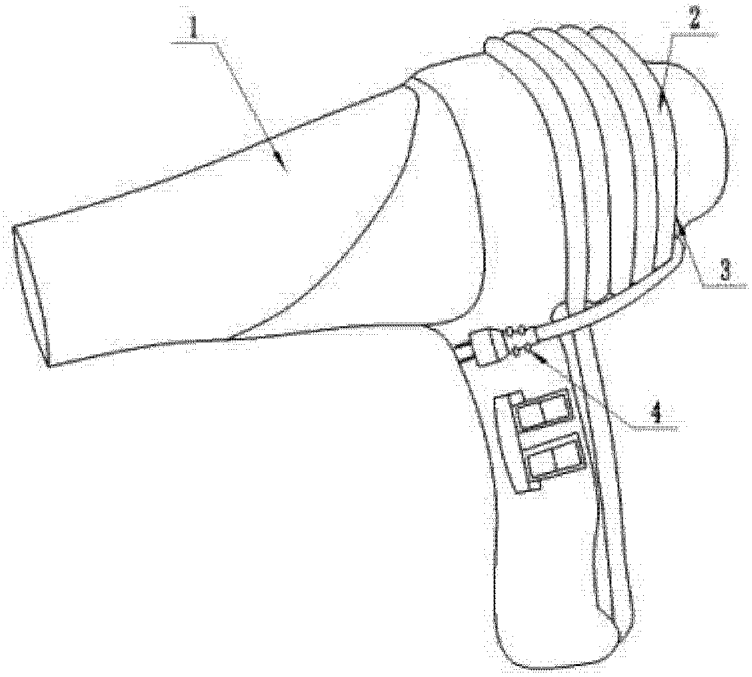

图 1