(19) 대한민국특허청(KR)
(12) 공개특허공보(A)

(51) Int. Cl.[5]
H04N 5/76

(11) 공개번호 특1994-0020824
(43) 공개일자 1994년09월16일

(21) 출원번호 특1994-0002200
(22) 출원일자 1994년02월07일

(30) 우선권주장 8/009,301 1993년02월10일 미국(US)
(71) 출원인 톰슨 콘슈머 일렉트로닉스, 인코오포레이티드 프레드릭 에이, 웨인
미합중국, 인디아나 46201, 인디아나폴리스, 노오스 셔만 드라이브 600
(72) 발명자 케네쓰 존 하아스
미합중국, 인디아나, 인디아나폴리스, 3033 바바리안 드라이브 웨스트 #527
(74) 대리인 이상섭, 나영환

심사청구 : 없음

(54) 텔레비젼 수상기용 와이드 스크린 화상 표시 신호 검출기

요약

VCR 또는 레이저 디스크 플레이어(100)는 비디오 테이프 또는 비디오 디스크상에 기록된 물질이 16×9 텔레비젼 수상기(150)에서 적당히 재현가능하도록 압축된 방식으로 기록된 것임을 나타내는 VCR 테이프, 테이프 카세트 또는 레이저 비디오 디스크에 의해 제공된 코드를 검출하는 회로를 포함하고 있다. 이 코드의 검출에 응답하여, VCR 또는 레이저 디스크 플레이어(100)는 S-비디오 커넥터의 색도 출력 단자(C)에 DC 신호를 인가한다. 텔레비젼 수상기(150)에 있는 회로(Q1,R120,R122,R124,C4)는 S-비디오 입력 커넥터의 색도단자(C)상의 DC 신호를 검출하여 16×9 디스플레이 스크린(제2a도,제2c도)의 전체 폭에 디스플레이함으로써 이미지를 신장시키도록 와이드스크린 프로세서를 제어한다.

대표도

도1

명세서

[발명의 명칭]

텔레비젼 수상기용 와이드 스크린 화상 표시 신호 검출기

[도면의 간단한 설명]

제 1 도는 본 발명에 따른 VCR의 일부와 텔레비젼 수상기의 일부를 단순화하여 블록도로 도시한 도면.

본 내용은 요부공개 건이므로 전문 내용을 수록하지 않았음.

(57) 청구의 범위

청구항 1

미리 기록된 비디오 테이프를 플레이시킨 VCR로부터 영상 신호를 수신하는 텔레비젼 수상기에서, 와이드 스크린 디스플레이 스크린(제2a도,제2c도)과 색도 신호가 수신되는 입력단자(C)를 구비한 장치에 있어서, 상기 입력 단자에 접속되어 있으며, 상기 미리 기록된 비디오테이프가 수평으로 압축된 이미지를 포함하고 있다는 것을 나타내는 표시기 신호를 수신 및 검출하는 수단(Q1,R120,R122,R124,C4)과; 상기 표시기 신호의 검출에 응답하여 상기 와이드 스크린 디스플레이 스크린(제2a도,제2c도)의 전체 폭에 걸쳐 상기 이미지를 디스플레이하는 수단(150)을 구비하는 것을 특징으로 하는 장치.

청구항 2

제 1항에 있어서, 상기 표시기 신호는 DC 신호이고, 상기 검출 수단(Q1,R120,R122,R124,C4)은 상기 DC 신호를 검출하는 것을 특징으로 하는 장치.

※ 참고사항 : 최초출원 내용에 의하여 공개하는 것임.

도면

도면1

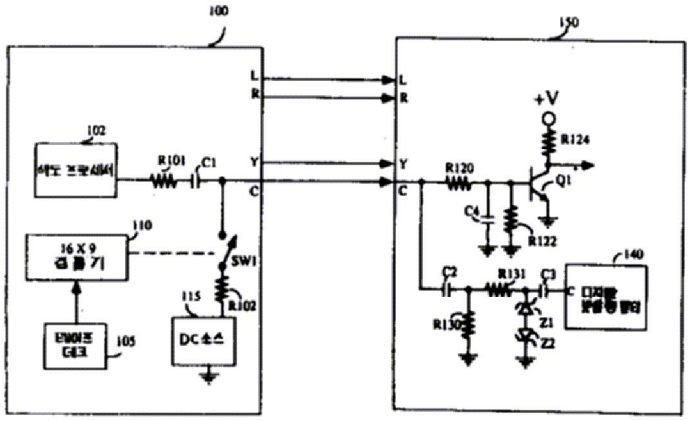
100
150
L
R
Y
C
+V
R124
R120
Q1
C4
R122
102
R101
C1
110
16 X 9
SW1
R102
115
105
DC소스
140
C2
R131
C3
R130
Z1
Z2