(19) 대한민국특허청(KR)
(12) 공개특허공보(A)

(11) 공개번호 10-2020-0122935
(43) 공개일자 2020년10월28일

(51) 국제특허분류(Int. Cl.)
B62J 11/00 (2020.01) *B62J 99/00* (2020.01)
F16M 11/04 (2006.01) *F16M 13/02* (2006.01)
(52) CPC특허분류
B62J 11/00 (2013.01)
B62J 50/225 (2020.02)
(21) 출원번호 10-2019-0046361
(22) 출원일자 2019년04월19일
심사청구일자 2019년04월19일

(71) 출원인
계명대학교 산학협력단
대구광역시 달서구 달구벌대로 1095, 계명대학교 산학협력관 201호(신당동)
(72) 발명자
박창일
대구광역시 수성구 달구벌대로456길 43 수성영남타운, 101동 1211호
(74) 대리인
김건우

전체 청구항 수 : 총 20 항

(54) 발명의 명칭 **범용 사용이 가능한 일체형 자전거 거치대 및 그 이용 방법**

(57) 요 약

본 발명은 범용 사용이 가능한 일체형 자전거 거치대 및 그 이용 방법에 관한 것으로서, 보다 구체적으로는 범용 사용이 가능한 일체형 자전거 거치대로서, 휴대폰의 형상에 대응하는 직사각 형상으로, 상기 휴대폰을 안정되게 삽입하여 고정시키기 위한 휴대폰 거치부; 및 상기 휴대폰이 안정되게 삽입 고정되는 상기 휴대폰 거치부의 하부

(뒷면에 계속)

대 표 도 - 도4

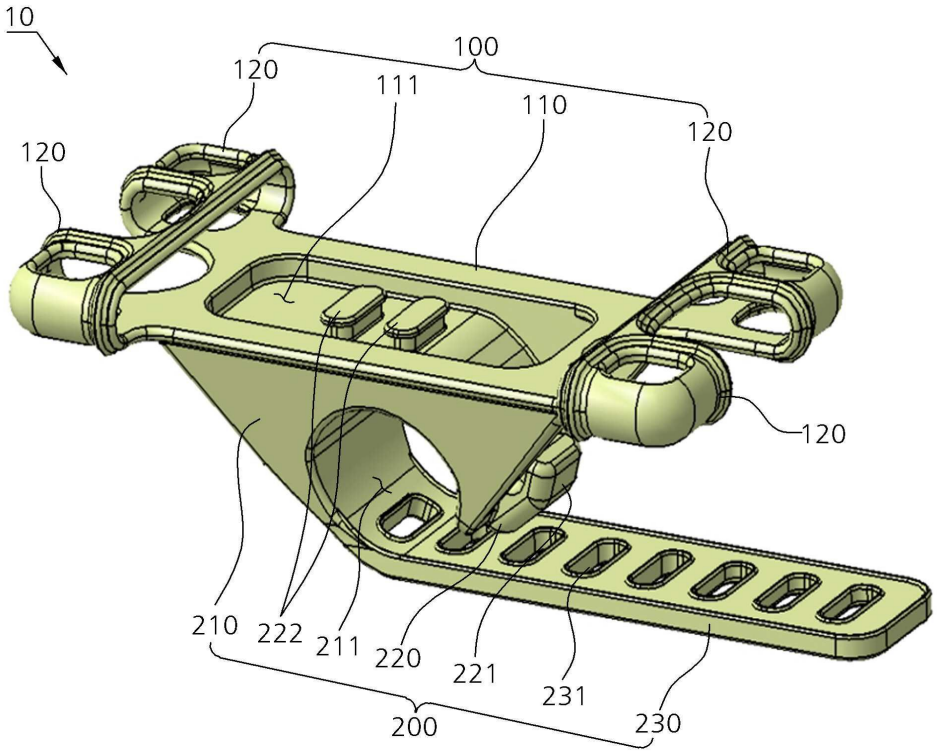

에 일체로 연결 형성되며, 사용자가 설치하고자 하는 봉 형상의 핸들 프레임에 고정 설치되는 핸들 고정 거치부를 포함하는 것을 그 구성상의 특징으로 한다.

본 발명에서 제안하고 있는 범용 사용이 가능한 일체형 자전거 거치대 및 그 이용 방법에 따르면, 휴대폰 거치부와 핸들 고정 거치부를 일체형 구조로 구성하되, 휴대폰 거치부가 휴대폰의 모서리 테두리를 내부에 수용하여 커버하는 형태의 고탄성 실리콘 소재로 구성됨으로써, 진동이나 충격에도 이탈 우려 없이 고정상태가 유지됨은 물론, 충격 시에도 휴대폰의 모서리가 보호될 수 있도록 할 수 있다.

또한, 본 발명의 범용 사용이 가능한 일체형 자전거 거치대 및 그 이용 방법에 따르면, 핸들 고정 거치부의 봉 체결 바디를 봉 형상의 핸들 프레임에 체결하고, 복수의 고정 홀이 형성된 고정 벨트로 벨트 체결 고정부의 1차 체결 고정 돌기 및 2차 체결 고정 돌기와 연속하여 체결 고정될 수 있도록 함으로써, 체결의 견고한 안전성은 물론, 고정된 벨트 끝 부분이 휴대폰 장착 시에 한 번 더 고정되고 가려짐에 따라 미관의 수려함이 더욱 향상될 수 있도록 할 수 있다.

뿐만 아니라, 본 발명의 범용 사용이 가능한 일체형 자전거 거치대 및 그 이용 방법에 따르면, 휴대폰 거치부와 핸들 고정 거치부의 일체형의 간단한 구조로 사이즈를 콤팩트화한 중량 감소와, 그에 따른 제조비용의 절감 및 생산률이 증가되고, 사용자의 설치의 편의성 및 사용의 효율성이 더욱 향상될 수 있도록 할 수 있다.

(52) CPC특허분류
F16M 11/04 (2013.01)
F16M 13/02 (2013.01)

명 세 서

청구범위

청구항 1

범용 사용이 가능한 일체형 자전거 거치대(10)로서,

휴대폰의 형상에 대응하는 직사각 형상으로, 상기 휴대폰을 안정되게 삽입하여 고정시키기 위한 휴대폰 거치부(100); 및

상기 휴대폰이 안정되게 삽입 고정되는 상기 휴대폰 거치부(100)의 하부에 일체로 연결 형성되며, 사용자가 설치하고자 하는 봉 형상의 핸들 프레임에 고정 설치되는 핸들 고정 거치부(200)를 포함하는 것을 특징으로 하는, 범용 사용이 가능한 일체형 자전거 거치대.

청구항 2

제1항에 있어서, 상기 휴대폰 거치부(100)는,

상기 휴대폰의 바디가 거치되어 지지될 수 있도록 하는 휴대폰 몸체 지지부(110); 및

상기 휴대폰 몸체 지지부(110)의 길이 방향의 양단으로 상기 휴대폰의 상하 테두리 양단의 모서리 부분을 삽입시켜 고정시킬 수 있도록 하는 휴대폰 모서리 체결부(120)를 포함하여 구성하는 것을 특징으로 하는, 범용 사용이 가능한 일체형 자전거 거치대.

청구항 3

제2항에 있어서, 상기 휴대폰 거치부(100)는,

상기 휴대폰이 안정되게 삽입 고정된 상태에서, 진동이나 충격에도 이탈 우려 없이 안전하게 삽입 고정상태가 유지될 수 있는 고탄성 실리콘 소재로 구성되는 것을 특징으로 하는, 범용 사용이 가능한 일체형 자전거 거치대.

청구항 4

제2항에 있어서, 상기 휴대폰 모서리 체결부(120)는,

상기 휴대폰의 상하 테두리 양단이 각각 삽입되어 고정될 수 있도록 하되, 상기 휴대폰의 상하 테두리 양단의 중심 부위가 노출되는 절개된 구조로 구성되는 것을 특징으로 하는, 범용 사용이 가능한 일체형 자전거 거치대.

청구항 5

제4항에 있어서, 상기 휴대폰 모서리 체결부(120)는,

상기 휴대폰의 상하 테두리 양단의 각각의 모서리 부분을 내부에 수용하여 노출되지 않도록 커버하는 설계 구조로, 충격 시에도 상기 휴대폰의 모서리가 보호될 수 있도록 기능하는 것을 특징으로 하는, 범용 사용이 가능한 일체형 자전거 거치대.

청구항 6

제1항 내지 제5항 중 어느 한 항에 있어서, 상기 핸들 고정 거치부(200)는,

상기 휴대폰 거치부(100)의 하부에 일체로 형성되며, 사용자가 설치하고자 하는 봉 형상의 핸들 프레임에 체결되는 개구된 홀(211)을 형성하는 봉 체결 바디(210);

휴대폰 몸체 지지부(110) 상에 형성되는 내부 홈(111)을 따라 연장하여 상기 봉 체결 바디(210)의 일단으로 굴곡지게 하향 형성되는 벨트 체결 고정부(220); 및

상기 벨트 체결 고정부(220)의 반대편 봉 체결 바디(210)에 일체로 연장하여 형성되며, 상기 벨트 체결 고정부(220)에 체결 고정되기 위한 복수의 고정 홀(231)을 형성하는 고정 벨트(230)를 포함하여 구성하는 것을 특징으

로 하는, 범용 사용이 가능한 일체형 자전거 거치대.

청구항 7

제6항에 있어서, 상기 봉 체결 바디(210)는,

상기 봉 형상의 핸들 프레임에 체결되는 개구된 홀(211)을 형성하는 역삼각 형상으로, 일단으로 상기 고정 벨트(230)가 일체로 연장 형성되고, 타단으로 상기 벨트 체결 고정부(220)가 노출되는 개방 구조로 이루어지는 것을 특징으로 하는, 범용 사용이 가능한 일체형 자전거 거치대.

청구항 8

제7항에 있어서, 상기 벨트 체결 고정부(220)는,

상기 휴대폰 몸체 지지부(110) 상에 형성되는 내부 홈(111)을 따라 연장하여 상기 봉 체결 바디(210)의 일단으로 굴곡지게 하향 형성하되, 상기 고정 벨트(230)와 벨트 체결 시에 1차 고정되는 1차 체결 고정 돌기(221)와, 상기 고정 벨트(230)와 2차 고정되는 2차 체결 고정 돌기(222)의 이중 체결 구조로 구성되는 것을 특징으로 하는, 범용 사용이 가능한 일체형 자전거 거치대.

청구항 9

제8항에 있어서, 상기 벨트 체결 고정부(220)는,

상기 1차 체결 고정 돌기(221)가 상기 봉 체결 바디(210)의 일단으로 굴곡지게 하향 형성되는 부위에 형성되고, 상기 2차 체결 고정 돌기(222)가 상기 휴대폰 몸체 지지부(110) 상에 형성되는 내부 홈(111)에 형성되는 것을 특징으로 하는, 범용 사용이 가능한 일체형 자전거 거치대.

청구항 10

제9항에 있어서, 상기 고정 벨트(230)는,

상기 봉 체결 바디(210)의 개구된 홀(211)에 봉 형상의 핸들 프레임이 체결된 상태에서, 상기 벨트 체결 고정부(220)의 1차 체결 고정 돌기(221)와 1차 고정되고, 벨트의 끝 부분이 감겨 상기 휴대폰 몸체 지지부(110) 상의 내부 홈(111)에 형성되는 2차 체결 고정 돌기(222)와 2차 고정되는 것을 특징으로 하는, 범용 사용이 가능한 일체형 자전거 거치대.

청구항 11

휴대폰 거치부(100)와 핸들 고정 거치부(200)를 구비하는 범용 사용이 가능한 일체형 자전거 거치대(10)의 이용 방법으로서,

(1) 상기 핸들 고정 거치부(200)가 사용자가 설치하고자 하는 봉 형상의 핸들 프레임에 고정 설치되는 단계; 및

(2) 상기 단계 (1)을 통해 봉 형상의 핸들 프레임에 고정 설치된 상기 핸들 고정 거치부(200)의 상부에 일체로 형성되는 휴대폰 거치부(100)에 사용자의 휴대폰이 안정되게 삽입 고정되는 단계를 포함하는 것을 특징으로 하는, 범용 사용이 가능한 일체형 자전거 거치대의 이용 방법.

청구항 12

제11항에 있어서, 상기 휴대폰 거치부(100)는,

상기 휴대폰의 바디가 거치되어 지지될 수 있도록 하는 휴대폰 몸체 지지부(110); 및

상기 휴대폰 몸체 지지부(110)의 길이 방향의 양단으로 상기 휴대폰의 상하 테두리 양단의 모서리 부분을 삽입시켜 고정시킬 수 있도록 하는 휴대폰 모서리 체결부(120)를 포함하여 구성하는 것을 특징으로 하는, 범용 사용이 가능한 일체형 자전거 거치대의 이용 방법.

청구항 13

제12항에 있어서, 상기 휴대폰 거치부(100)는,

상기 휴대폰이 안정되게 삽입 고정된 상태에서, 진동이나 충격에도 이탈 우려 없이 안전하게 삽입 고정상태가

유지될 수 있는 고탄성 실리콘 소재로 구성되는 것을 특징으로 하는, 범용 사용이 가능한 일체형 자전거 거치대의 이용 방법.

청구항 14

제12항에 있어서, 상기 휴대폰 모서리 체결부(120)는,

상기 휴대폰의 상하 테두리 양단이 각각 삽입되어 고정될 수 있도록 하되, 상기 휴대폰의 상하 테두리 양단의 중심 부위가 노출되는 절개된 구조로 구성되는 것을 특징으로 하는, 범용 사용이 가능한 일체형 자전거 거치대의 이용 방법.

청구항 15

제14항에 있어서, 상기 휴대폰 모서리 체결부(120)는,

상기 휴대폰의 상하 테두리 양단의 각각의 모서리 부분을 내부에 수용하여 노출되지 않도록 커버하는 설계 구조로, 충격 시에도 상기 휴대폰의 모서리가 보호될 수 있도록 기능하는 것을 특징으로 하는, 범용 사용이 가능한 일체형 자전거 거치대의 이용 방법.

청구항 16

제11항 내지 제15항 중 어느 한 항에 있어서, 상기 핸들 고정 거치부(200)는,

상기 휴대폰 거치부(100)의 하부에 일체로 형성되며, 사용자가 설치하고자 하는 봉 형상의 핸들 프레임에 체결되는 개구된 홀(211)을 형성하는 봉 체결 바디(210);

휴대폰 몸체 지지부(110) 상에 형성되는 내부 홈(111)을 따라 연장하여 상기 봉 체결 바디(210)의 일단으로 굴곡지게 하향 형성되는 벨트 체결 고정부(220); 및

상기 벨트 체결 고정부(220)의 반대편 봉 체결 바디(210)에 일체로 연장하여 형성되며, 상기 벨트 체결 고정부(220)에 체결 고정되기 위한 복수의 고정 홀(231)을 형성하는 고정 벨트(230)를 포함하여 구성하는 것을 특징으로 하는, 범용 사용이 가능한 일체형 자전거 거치대의 이용 방법.

청구항 17

제16항에 있어서, 상기 봉 체결 바디(210)는,

상기 봉 형상의 핸들 프레임에 체결되는 개구된 홀(211)을 형성하는 역삼각 형상으로, 일단으로 상기 고정 벨트(230)가 일체로 연장 형성되고, 타단으로 상기 벨트 체결 고정부(220)가 노출되는 개방 구조로 이루어지는 것을 특징으로 하는, 범용 사용이 가능한 일체형 자전거 거치대의 이용 방법.

청구항 18

제17항에 있어서, 상기 벨트 체결 고정부(220)는,

상기 휴대폰 몸체 지지부(110) 상에 형성되는 내부 홈(111)을 따라 연장하여 상기 봉 체결 바디(210)의 일단으로 굴곡지게 하향 형성하되, 상기 고정 벨트(230)와 벨트 체결 시에 1차 고정되는 1차 체결 고정 돌기(221)와, 상기 고정 벨트(230)와 2차 고정되는 2차 체결 고정 돌기(222)의 이중 체결 구조로 구성되는 것을 특징으로 하는, 범용 사용이 가능한 일체형 자전거 거치대의 이용 방법.

청구항 19

제18항에 있어서, 상기 벨트 체결 고정부(220)는,

상기 1차 체결 고정 돌기(221)가 상기 봉 체결 바디(210)의 일단으로 굴곡지게 하향 형성되는 부위에 형성되고, 상기 2차 체결 고정 돌기(222)가 상기 휴대폰 몸체 지지부(110) 상에 형성되는 내부 홈(111)에 형성되는 것을 특징으로 하는, 범용 사용이 가능한 일체형 자전거 거치대의 이용 방법.

청구항 20

제19항에 있어서, 상기 고정 벨트(230)는,

상기 봉 체결 바디(210)의 개구된 홀(211)에 봉 형상의 핸들 프레임이 체결된 상태에서, 상기 벨트 체결 고정부(220)의 1차 체결 고정 돌기(221)와 1차 고정되고, 벨트의 끝 부분이 감겨 상기 휴대폰 몸체 지지부(110) 상의 내부 홈(111)에 형성되는 2차 체결 고정 돌기(222)와 2차 고정되는 것을 특징으로 하는, 범용 사용이 가능한 일체형 자전거 거치대의 이용 방법.

발명의 설명

기 술 분 야

[0001] 본 발명은 범용 사용이 가능한 일체형 자전거 거치대 및 그 이용 방법에 관한 것으로서, 보다 구체적으로는 휴대폰 거치부와 핸들 고정 거치부를 일체형 구조로 구성하되, 휴대폰 거치부가 휴대폰의 모서리 테두리를 내부에 수용하여 커버하는 형태의 고탄성 실리콘 소재로 구성됨으로써, 진동이나 충격에도 이탈 우려 없이 고정상태가 유지됨은 물론, 충격 시에도 휴대폰의 모서리가 보호될 수 있도록 하는 범용 사용이 가능한 일체형 자전거 거치대 및 그 이용 방법에 관한 것이다.

배 경 기 술

[0002] 오래전부터 이용되어 온 자전거는 산업사회에 들어서면서 자동차와 같은 화석연료 엔진에 밀려 이용자의 수가 한때 감소하였으나, 정보화 사회의 현대에 이르러서는 운동량이 부족해진 현대인들에게 있어 운동을 겸한 레저의 수단으로 많이 이용되고 있다. 이러한 자전거는 도심의 공해와 심각한 교통난에 직면한 현대인들에게 실용적인 방편으로 새로운 관심을 모으고 있다.

[0003] 특히, 건강에 관심이 높아지면서 자전거를 이용하여 운동을 즐기는 사람들의 수가 현저히 늘어나고 있으며, 운동을 위해 따로 시간을 내기 어려운 직장인들 가운데는 운동을 겸해 출퇴근 시에 자전거를 이용하는 사람들의 수도 꾸준히 늘고 있다. 이와 같이, 자전거는 동네 주변의 가까운 목적지를 간편하게 왕래하기 위한 수단을 넘어 비교적 장거리에 해당하는 통학, 통근에 까지 이용되고 있다. 또한, 레저용 자전거의 경우에는 먼 거리를 여행하는 경우도 있으므로 개인이 항상 휴대하는 물품, 특히 휴대폰을 가지고 언제 어디서나 사용할 수 있는 위치에 휴대폰을 거치시킬 수 있는 수단이 요구되고 있다.

[0004] 휴대폰 거치대가 없는 자전거의 경우, 사용자는 휴대폰을 신체에 휴대할 수 있도록 목걸이 형태의 결착 수단을 이용하거나, 의복의 주머니나 가방 등에 휴대폰을 수납시켜 사용하는 경우로 많은 불편함이 있었다. 이에 따라 자전거에 설치하여 편리하게 사용될 수 있는 다양한 형태의 자전거 거치대가 제품으로 출시되어 사용되고 있으나, 종래이 자전거 거치대의 경우, 진동이나 충격에 쉽게 이탈될 수 있는 우려가 있으며, 자전거의 충격 발생 시 거치된 휴대폰의 파손이 발생될 수 있는 문제가 있었다.

[0005] 즉, 자전거는 그 특성상 진동이 심하며, 산악 등의 불규칙 노면의 주행 시 그 진동이나 충격은 더욱 심하기 때문에 거치대로부터 이탈되지 않는 견고한 구조와, 충격 발생 시에도 휴대폰의 파손이 방지될 수 있도록 하는 구조의 거치대가 요구되고 있다. 대한민국 등록특허공보 제10-1279536호가 선행기술 문헌으로 개시되고 있다.

발명의 내용

해결하려는 과제

[0006] 본 발명은 기존에 제안된 방법들의 상기와 같은 문제점들을 해결하기 위해 제안된 것으로서, 휴대폰 거치부와 핸들 고정 거치부를 일체형 구조로 구성하되, 휴대폰 거치부가 휴대폰의 모서리 테두리를 내부에 수용하여 커버하는 형태의 고탄성 실리콘 소재로 구성됨으로써, 진동이나 충격에도 이탈 우려 없이 고정상태가 유지됨은 물론, 충격 시에도 휴대폰의 모서리가 보호될 수 있도록 하는, 범용 사용이 가능한 일체형 자전거 거치대 및 그 이용 방법을 제공하는 것을 그 목적으로 한다.

[0007] 또한, 본 발명은, 핸들 고정 거치부의 봉 체결 바디를 봉 형상의 핸들 프레임에 체결하고, 복수의 고정 홀이 형

성된 고정 벨트로 벨트 체결 고정부의 1차 체결 고정 돌기 및 2차 체결 고정 돌기와 연속하여 체결 고정될 수 있도록 함으로써, 체결의 견고한 안전성은 물론, 고정된 벨트 끝 부분이 휴대폰 장착 시에 한 번 더 고정되고 가려짐에 따라 미관의 수려함이 더욱 향상될 수 있도록 하는, 범용 사용이 가능한 일체형 자전거 거치대 및 그 이용 방법을 제공하는 것을 또 다른 목적으로 한다.

[0008] 뿐만 아니라, 본 발명은, 휴대폰 거치부와 핸들 고정 거치부의 일체형의 간단한 구조로 사이즈를 콤팩트화한 중량 감소와, 그에 따른 제조비용의 절감 및 생산률이 증가되고, 사용자의 설치의 편의성 및 사용의 효율성이 더욱 향상될 수 있는, 범용 사용이 가능한 일체형 자전거 거치대 및 그 이용 방법을 제공하는 것을 또 다른 목적으로 한다.

과제의 해결 수단

[0009] 상기한 목적을 달성하기 위한 본 발명의 특징에 따른 범용 사용이 가능한 일체형 자전거 거치대는,

[0010] 범용 사용이 가능한 일체형 자전거 거치대로서,

[0011] 휴대폰의 형상에 대응하는 직사각 형상으로, 상기 휴대폰을 안정되게 삽입하여 고정시키기 위한 휴대폰 거치부; 및

[0012] 상기 휴대폰이 안정되게 삽입 고정되는 상기 휴대폰 거치부의 하부에 일체로 연결 형성되며, 사용자가 설치하고자 하는 봉 형상의 핸들 프레임에 고정 설치되는 핸들 고정 거치부를 포함하는 것을 그 구성상의 특징으로 한다.

[0013] 바람직하게는, 상기 휴대폰 거치부는,

[0014] 상기 휴대폰의 바디가 거치되어 지지될 수 있도록 하는 휴대폰 몸체 지지부; 및

[0015] 상기 휴대폰 몸체 지지부의 길이 방향의 양단으로 상기 휴대폰의 상하 테두리 양단의 모서리 부분을 삽입시켜 고정시킬 수 있도록 하는 휴대폰 모서리 체결부를 포함하여 구성할 수 있다.

[0016] 더욱 바람직하게는, 상기 휴대폰 거치부는,

[0017] 상기 휴대폰이 안정되게 삽입 고정된 상태에서, 진동이나 충격에도 이탈 우려 없이 안전하게 삽입 고정상태가 유지될 수 있는 고탄성 실리콘 소재로 구성될 수 있다.

[0018] 더욱 바람직하게는, 상기 휴대폰 모서리 체결부는,

[0019] 상기 휴대폰의 상하 테두리 양단이 각각 삽입되어 고정될 수 있도록 하되, 상기 휴대폰의 상하 테두리 양단의 중심 부위가 노출되는 절개된 구조로 구성될 수 있다.

[0020] 더욱 더 바람직하게는, 상기 휴대폰 모서리 체결부는,

[0021] 상기 휴대폰의 상하 테두리 양단의 각각의 모서리 부분을 내부에 수용하여 노출되지 않도록 커버하는 설계 구조로, 충격 시에도 상기 휴대폰의 모서리가 보호될 수 있도록 기능할 수 있다.

[0022] 바람직하게는, 상기 핸들 고정 거치부는,

[0023] 상기 휴대폰 거치부의 하부에 일체로 형성되며, 사용자가 설치하고자 하는 봉 형상의 핸들 프레임에 체결되는 개구된 홀을 형성하는 봉 체결 바디;

[0024] 휴대폰 몸체 지지부 상에 형성되는 내부 홈을 따라 연장하여 상기 봉 체결 바디의 일단으로 굴곡지게 하향 형성되는 벨트 체결 고정부; 및

[0025] 상기 벨트 체결 고정부의 반대편 봉 체결 바디에 일체로 연장하여 형성되며, 상기 벨트 체결 고정부에 체결 고정되기 위한 복수의 고정 홀을 형성하는 고정 벨트를 포함하여 구성할 수 있다.

[0026] 더욱 바람직하게는, 상기 봉 체결 바디는,

[0027] 상기 봉 형상의 핸들 프레임에 체결되는 개구된 홀을 형성하는 역삼각 형상으로, 일단으로 상기 고정 벨트가 일체로 연장 형성되고, 타단으로 상기 벨트 체결 고정부가 노출되는 개방 구조로 이루어질 수 있다.

[0028] 더욱 더 바람직하게는, 상기 벨트 체결 고정부는,

[0029] 상기 휴대폰 몸체 지지부 상에 형성되는 내부 홈을 따라 연장하여 상기 봉 체결 바디의 일단으로 굴곡지게 하향 형성하되, 상기 고정 벨트와 벨트 체결 시에 1차 고정되는 1차 체결 고정 돌기와, 상기 고정 벨트와 2차 고정되는 2차 체결 고정 돌기의 이중 체결 구조로 구성될 수 있다.

[0030] 더더욱 바람직하게는, 상기 벨트 체결 고정부는,

[0031] 상기 1차 체결 고정 돌기가 상기 봉 체결 바디의 일단으로 굴곡지게 하향 형성되는 부위에 형성되고, 상기 2차 체결 고정 돌기가 상기 휴대폰 몸체 지지부 상에 형성되는 내부 홈에 형성될 수 있다.

[0032] 더더욱 더 바람직하게는, 상기 고정 벨트는,

[0033] 상기 봉 체결 바디의 개구된 홀에 봉 형상의 핸들 프레임이 체결된 상태에서, 상기 벨트 체결 고정부의 1차 체결 고정 돌기와 1차 고정되고, 벨트의 끝 부분이 감겨 상기 휴대폰 몸체 지지부 상의 내부 홈에 형성되는 2차 체결 고정 돌기와 2차 고정될 수 있다.

[0034] 상기한 목적을 달성하기 위한 본 발명의 특징에 따른 범용 사용이 가능한 일체형 자전거 거치대의 이용 방법은,

[0035] 휴대폰 거치부와 핸들 고정 거치부를 구비하는 범용 사용이 가능한 일체형 자전거 거치대의 이용 방법으로서,

[0036] (1) 상기 핸들 고정 거치부가 사용자가 설치하고자 하는 봉 형상의 핸들 프레임에 고정 설치되는 단계; 및

[0037] (2) 상기 단계 (1)을 통해 봉 형상의 핸들 프레임에 고정 설치된 상기 핸들 고정 거치부의 상부에 일체로 형성되는 휴대폰 거치부에 사용자의 휴대폰이 안정되게 삽입 고정되는 단계를 포함하는 것을 그 구성상의 특징으로 한다.

[0038] 바람직하게는, 상기 휴대폰 거치부는,

[0039] 상기 휴대폰의 바디가 거치되어 지지될 수 있도록 하는 휴대폰 몸체 지지부; 및

[0040] 상기 휴대폰 몸체 지지부의 길이 방향의 양단으로 상기 휴대폰의 상하 테두리 양단의 모서리 부분을 삽입시켜 고정시킬 수 있도록 하는 휴대폰 모서리 체결부를 포함하여 구성할 수 있다.

[0041] 더욱 바람직하게는, 상기 휴대폰 거치부는,

[0042] 상기 휴대폰이 안정되게 삽입 고정된 상태에서, 진동이나 충격에도 이탈 우려 없이 안전하게 삽입 고정상태가 유지될 수 있는 고탄성 실리콘 소재로 구성될 수 있다.

[0043] 더욱 바람직하게는, 상기 휴대폰 모서리 체결부는,

[0044] 상기 휴대폰의 상하 테두리 양단이 각각 삽입되어 고정될 수 있도록 하되, 상기 휴대폰의 상하 테두리 양단의

중심 부위가 노출되는 절개된 구조로 구성될 수 있다.

[0045] 더욱 더 바람직하게는, 상기 휴대폰 모서리 체결부는,

[0046] 상기 휴대폰의 상하 테두리 양단의 각각의 모서리 부분을 내부에 수용하여 노출되지 않도록 커버하는 설계 구조로, 충격 시에도 상기 휴대폰의 모서리가 보호될 수 있도록 기능할 수 있다.

[0047] 바람직하게는, 상기 핸들 고정 거치부는,

[0048] 상기 휴대폰 거치부의 하부에 일체로 형성되며, 사용자가 설치하고자 하는 봉 형상의 핸들 프레임에 체결되는 개구된 홀을 형성하는 봉 체결 바디;

[0049] 휴대폰 몸체 지지부 상에 형성되는 내부 홈을 따라 연장하여 상기 봉 체결 바디의 일단으로 굴곡지게 하향 형성되는 벨트 체결 고정부; 및

[0050] 상기 벨트 체결 고정부의 반대편 봉 체결 바디에 일체로 연장하여 형성되며, 상기 벨트 체결 고정부에 체결 고정되기 위한 복수의 고정 홀을 형성하는 고정 벨트를 포함하여 구성할 수 있다.

[0051] 더욱 바람직하게는, 상기 봉 체결 바디는,

[0052] 상기 봉 형상의 핸들 프레임에 체결되는 개구된 홀을 형성하는 역삼각 형상으로, 일단으로 상기 고정 벨트가 일체로 연장 형성되고, 타단으로 상기 벨트 체결 고정부가 노출되는 개방 구조로 이루어질 수 있다.

[0053] 더욱 더 바람직하게는, 상기 벨트 체결 고정부는,

[0054] 상기 휴대폰 몸체 지지부 상에 형성되는 내부 홈을 따라 연장하여 상기 봉 체결 바디의 일단으로 굴곡지게 하향 형성하되, 상기 고정 벨트와 벨트 체결 시에 1차 고정되는 1차 체결 고정 돌기와, 상기 고정 벨트와 2차 고정되는 2차 체결 고정 돌기의 이중 체결 구조로 구성될 수 있다.

[0055] 더더욱 바람직하게는, 상기 벨트 체결 고정부는,

[0056] 상기 1차 체결 고정 돌기가 상기 봉 체결 바디의 일단으로 굴곡지게 하향 형성되는 부위에 형성되고, 상기 2차 체결 고정 돌기가 상기 휴대폰 몸체 지지부 상에 형성되는 내부 홈에 형성될 수 있다.

[0057] 더더욱 더 바람직하게는, 상기 고정 벨트는,

[0058] 상기 봉 체결 바디의 개구된 홀에 봉 형상의 핸들 프레임이 체결된 상태에서, 상기 벨트 체결 고정부의 1차 체결 고정 돌기와 1차 고정되고, 벨트의 끝 부분이 감겨 상기 휴대폰 몸체 지지부 상의 내부 홈에 형성되는 2차 체결 고정 돌기와 2차 고정될 수 있다.

발명의 효과

[0059] 본 발명에서 제안하고 있는 범용 사용이 가능한 일체형 자전거 거치대 및 그 이용 방법에 따르면, 휴대폰 거치부와 핸들 고정 거치부를 일체형 구조로 구성하되, 휴대폰 거치부가 휴대폰의 모서리 테두리를 내부에 수용하여 커버하는 형태의 고탄성 실리콘 소재로 구성됨으로써, 진동이나 충격에도 이탈 우려 없이 고정상태가 유지됨은 물론, 충격 시에도 휴대폰의 모서리가 보호될 수 있도록 할 수 있다.

[0060] 또한, 본 발명의 범용 사용이 가능한 일체형 자전거 거치대 및 그 이용 방법에 따르면, 핸들 고정 거치부의 봉 체결 바디를 봉 형상의 핸들 프레임에 체결하고, 복수의 고정 홀이 형성된 고정 벨트로 벨트 체결 고정부의 1차 체결 고정 돌기 및 2차 체결 고정 돌기와 연속하여 체결 고정될 수 있도록 함으로써, 체결의 견고한 안전성은

물론, 고정된 벨트 끝 부분이 휴대폰 장착 시에 한 번 더 고정되고 가려짐에 따라 미관의 수려함이 더욱 향상될 수 있도록 할 수 있다.

[0061] 뿐만 아니라, 본 발명의 범용 사용이 가능한 일체형 자전거 거치대 및 그 이용 방법에 따르면, 휴대폰 거치부와 핸들 고정 거치부의 일체형의 간단한 구조로 사이즈를 콤팩트화한 중량 감소와, 그에 따른 제조비용의 절감 및 생산률이 증가되고, 사용자의 설치의 편의성 및 사용의 효율성이 더욱 향상될 수 있도록 할 수 있다.

도면의 간단한 설명

[0062] 도 1은 본 발명의 일실시예에 따른 범용 사용이 가능한 일체형 자전거 거치대의 구성을 기능블록으로 도시한 도면.

도 2는 본 발명의 일실시예에 따른 범용 사용이 가능한 일체형 자전거 거치대의 휴대폰 거치부의 구성을 기능블록으로 도시한 도면.

도 3은 본 발명의 일실시예에 따른 범용 사용이 가능한 일체형 자전거 거치대의 핸들 고정 거치부의 구성을 기능블록으로 도시한 도면.

도 4는 본 발명의 일실시예에 따른 범용 사용이 가능한 일체형 자전거 거치대의 전체 사시도 구성을 도시한 도면.

도 5는 본 발명의 일실시예에 따른 범용 사용이 가능한 일체형 자전거 거치대의 저면도 구성을 도시한 도면.

도 6은 본 발명의 일실시예에 따른 범용 사용이 가능한 일체형 자전거 거치대의 측면 개략도 구성을 도시한 도면.

도 7은 본 발명의 일실시예에 따른 범용 사용이 가능한 일체형 자전거 거치대의 이용 방법에 대한 흐름을 도시한 도면.

발명을 실시하기 위한 구체적인 내용

[0063] 이하, 첨부된 도면을 참조하여 본 발명이 속하는 기술분야에서 통상의 지식을 가진 자가 본 발명을 용이하게 실시할 수 있도록 바람직한 실시예를 상세히 설명한다. 다만, 본 발명의 바람직한 실시예를 상세하게 설명함에 있어, 관련된 공지 기능 또는 구성에 대한 구체적인 설명이 본 발명의 요지를 불필요하게 흐릴 수 있다고 판단되는 경우에는 그 상세한 설명을 생략한다. 또한, 유사한 기능 및 작용을 하는 부분에 대해서는 도면 전체에 걸쳐 동일한 부호를 사용한다.

[0064] 덧붙여, 명세서 전체에서, 어떤 부분이 다른 부분과 연결 되어 있다고 할 때, 이는 직접적으로 연결 되어 있는 경우뿐만 아니라, 그 중간에 다른 소자를 사이에 두고 간접적으로 연결 되어 있는 경우도 포함한다. 또한, 어떤 구성요소를 포함 한다는 것은, 특별히 반대되는 기재가 없는 한 다른 구성요소를 제외하는 것이 아니라 다른 구성요소를 더 포함할 수 있다는 것을 의미한다.

[0065] 도 1은 본 발명의 일실시예에 따른 범용 사용이 가능한 일체형 자전거 거치대의 구성을 기능블록으로 도시한 도면이고, 도 2는 본 발명의 일실시예에 따른 범용 사용이 가능한 일체형 자전거 거치대의 휴대폰 거치부의 구성을 기능블록으로 도시한 도면이며, 도 3은 본 발명의 일실시예에 따른 범용 사용이 가능한 일체형 자전거 거치대의 핸들 고정 거치부의 구성을 기능블록으로 도시한 도면이고, 도 4는 본 발명의 일실시예에 따른 범용 사용이 가능한 일체형 자전거 거치대의 전체 사시도 구성을 도시한 도면이며, 도 5는 본 발명의 일실시예에 따른 범용 사용이 가능한 일체형 자전거 거치대의 저면도 구성을 도시한 도면이고, 도 6은 본 발명의 일실시예에 따른 범용 사용이 가능한 일체형 자전거 거치대의 측면 개략도 구성을 도시한 도면이다. 도 1 내지 도 6에 각각 도시된 바와 같이, 본 발명의 일실시예에 따른 범용 사용이 가능한 일체형 자전거 거치대(10)는, 휴대폰 거치부(100), 및 핸들 고정 거치부(200)를 포함하여 구성될 수 있다.

[0066] 휴대폰 거치부(100)는, 휴대폰의 형상에 대응하는 직사각 형상으로, 휴대폰을 안정되게 삽입하여 고정시키기 위한 구성이다. 이러한 휴대폰 거치부(100)는 휴대폰이 안정되게 삽입 고정된 상태에서, 진동이나 충격에도 이탈 우려 없이 안전하게 삽입 고정상태가 유지될 수 있는 고탄성 실리콘 소재로 구성될 수 있다.

[0067] 또한, 휴대폰 거치부(100)는 도 4에 도시된 바와 같이, 휴대폰의 바디가 거치되어 지지될 수 있도록 하는 휴대폰 몸체 지지부(110)와, 휴대폰 몸체 지지부(110)의 길이 방향의 양단으로 휴대폰의 상하 테두리 양단의 모서리 부분을 삽입시켜 고정시킬 수 있도록 하는 휴대폰 모서리 체결부(120)를 포함하여 구성될 수 있다. 여기서, 휴대폰 모서리 체결부(120)는 휴대폰의 상하 테두리 양단이 각각 삽입되어 고정될 수 있도록 하되, 휴대폰의 상하 테두리 양단의 중심 부위가 노출되는 절개된 구조로 구성될 수 있다. 즉, 휴대폰 모서리 체결부(120)는 휴대폰의 상하 테두리 양단이 각각 삽입되어 고정될 수 있는 대응하는 형태로, 도 4에 도시된 바와 같이, 4개의 끼움 구조 형태로 구성될 수 있다.

[0068] 또한, 휴대폰 모서리 체결부(120)는 휴대폰의 상하 테두리 양단의 각각의 모서리 부분을 내부에 수용하여 노출되지 않도록 커버하는 설계 구조로, 충격 시에도 휴대폰의 모서리가 보호될 수 있도록 기능할 수 있다.

[0069] 핸들 고정 거치부(200)는, 휴대폰이 안정되게 삽입 고정되는 휴대폰 거치부(100)의 하부에 일체로 연결 형성되며, 사용자가 설치하고자 하는 봉 형상의 핸들 프레임에 고정 설치되는 구성이다. 이러한 핸들 고정 거치부(200)는 휴대폰 거치부(100)의 하부에 일체로 형성되며, 사용자가 설치하고자 하는 봉 형상의 핸들 프레임에 체결되는 개구된 홀(211)을 형성하는 봉 체결 바디(210)와, 휴대폰 몸체 지지부(110) 상에 형성되는 내부 홈(111)을 따라 연장하여 봉 체결 바디(210)의 일단으로 굴곡지게 하향 형성되는 벨트 체결 고정부(220)와, 벨트 체결 고정부(220)의 반대편 봉 체결 바디(210)에 일체로 연장하여 형성되며, 벨트 체결 고정부(220)에 체결 고정되기 위한 복수의 고정 홀(231)을 형성하는 고정 벨트(230)를 포함하여 구성할 수 있다.

[0070] 또한, 봉 체결 바디(210)는 도 4 및 도 6에 각각 도시된 바와 같이, 봉 형상의 핸들 프레임에 체결되는 개구된 홀(211)을 형성하는 역삼각 형상으로, 일단으로 고정 벨트(230)가 일체로 연장 형성되고, 타단으로 벨트 체결 고정부(220)가 노출되는 개방 구조로 구성될 수 있다.

[0071] 또한, 벨트 체결 고정부(220)는 도 4에 도시된 바와 같이, 휴대폰 몸체 지지부(110) 상에 형성되는 내부 홈(111)을 따라 연장하여 봉 체결 바디(210)의 일단으로 굴곡지게 하향 형성하되, 고정 벨트(230)와 벨트 체결 시에 1차 고정되는 1차 체결 고정 돌기(221)와, 고정 벨트(230)와 2차 고정되는 2차 체결 고정 돌기(222)의 이중 체결 구조로 구성될 수 있다.

[0072] 또한, 벨트 체결 고정부(220)는 도 4에 도시된 바와 같이, 1차 체결 고정 돌기(221)가 봉 체결 바디(210)의 일단으로 굴곡지게 하향 형성되는 부위에 형성되고, 2차 체결 고정 돌기(222)가 휴대폰 몸체 지지부(110) 상에 형성되는 내부 홈(111)에 형성될 수 있다. 여기서, 2차 체결 고정 돌기(222)는 고정 벨트(230)의 복수의 고정 홀(231)과 체결될 수 있는 적어도 1개 이상의 돌기로 구성될 수 있다. 이러한 벨트 체결 고정부(220)의 체결 구조는 고정 벨트(230)와의 벨트 체결 시에 1차 고정과 2차 고정으로 나누어 고정될 수 있도록 함으로써, 체결의 안전성과 고정 된 벨트 끈 부분이 휴대폰 장착 시에 한 번 더 고정되고 가려지므로 체결의 기술적 완성도와 미관적 완성도가 더욱 향상될 수 있도록 할 수 있다.

[0073] 또한, 고정 벨트(230)는 도 4 내지 도 6에 각각 도시된 바와 같이, 봉 체결 바디(210)의 개구된 홀(211)에 봉 형상의 핸들 프레임이 체결된 상태에서, 벨트 체결 고정부(220)의 1차 체결 고정 돌기(221)와 1차 고정되고, 벨트의 끝 부분이 감겨 휴대폰 몸체 지지부(110) 상의 내부 홈(111)에 형성되는 2차 체결 고정 돌기(222)와 2차 고정될 수 있다. 여기서, 고정 벨트(230)는 고정 벨트(230)의 길이가 반만 회전하게 되는 짧은 길이를 갖고,

이는 제조 시의 중량 감소가 되며, 양산에 있어서도 생산률이 증가될 수 있도록 할 수 있다.

[0074] 도 7은 본 발명의 일실시예에 따른 범용 사용이 가능한 일체형 자전거 거치대의 이용 방법에 대한 흐름을 도시한 도면이다. 도 7에 도시된 바와 같이, 본 발명의 일실시예에 따른 범용 사용이 가능한 일체형 자전거 거치대의 이용 방법은, 핸들 고정 거치부가 사용자가 설치하고자 하는 봉 형상의 핸들 프레임에 고정 설치되는 단계(S110), 및 봉 형상의 핸들 프레임에 고정 설치된 핸들 고정 거치부의 상부에 일체로 형성되는 휴대폰 거치부에 사용자의 휴대폰이 안정되데 삽입 고정되는 단계(S120)를 포함하여 구현될 수 있다. 여기서, 본 발명에 따른 범용 사용이 가능한 일체형 자전거 거치대의 이용 방법은 도 1 내지 도 6에 각각 도시되는 바와 같이, 휴대폰 거치부(100)와 핸들 고정 거치부(200)의 구체적 구성을 구비하는 일체형 자전거 거치대(10)가 적용되는 것으로 이해될 수 있다.

[0075] 단계 S110에서는, 핸들 고정 거치부(200)가 사용자가 설치하고자 하는 봉 형상의 핸들 프레임에 고정 설치될 수 있다. 단계 S110에서 사용되는 핸들 고정 거치부(200)는 휴대폰 거치부(100)의 하부에 일체로 형성되며, 사용자가 설치하고자 하는 봉 형상의 핸들 프레임에 체결되는 개구된 홀(211)을 형성하는 봉 체결 바디(210)와, 휴대폰 몸체 지지부(110) 상에 형성되는 내부 홈(111)을 따라 연장하여 봉 체결 바디(210)의 일단으로 굴곡지게 하향 형성되는 벨트 체결 고정부(220)와, 벨트 체결 고정부(220)의 반대편 봉 체결 바디(210)에 일체로 연장하여 형성되며, 벨트 체결 고정부(220)에 체결 고정되기 위한 복수의 고정 홀(231)을 형성하는 고정 벨트(230)를 포함하여 구성할 수 있다.

[0076] 또한, 봉 체결 바디(210)는 도 4 및 도 6에 각각 도시된 바와 같이, 봉 형상의 핸들 프레임에 체결되는 개구된 홀(211)을 형성하는 역삼각 형상으로, 일단으로 고정 벨트(230)가 일체로 연장 형성되고, 타단으로 벨트 체결 고정부(220)가 노출되는 개방 구조로 구성될 수 있다. 또한, 벨트 체결 고정부(220)는 휴대폰 몸체 지지부(110) 상에 형성되는 내부 홈(111)을 따라 연장하여 봉 체결 바디(210)의 일단으로 굴곡지게 하향 형성하되, 고정 벨트(230)와 벨트 체결 시에 1차 고정되는 1차 체결 고정 돌기(221)와, 고정 벨트(230)와 2차 고정되는 2차 체결 고정 돌기(222)의 이중 체결 구조로 구성될 수 있다.

[0077] 또한, 벨트 체결 고정부(220)는 도 4에 도시된 바와 같이, 1차 체결 고정 돌기(221)가 봉 체결 바디(210)의 일단으로 굴곡지게 하향 형성되는 부위에 형성되고, 2차 체결 고정 돌기(222)가 휴대폰 몸체 지지부(110) 상에 형성되는 내부 홈(111)에 형성될 수 있다. 여기서, 2차 체결 고정 돌기(222)는 고정 벨트(230)의 복수의 고정 홀(231)과 체결될 수 있는 적어도 1개 이상의 돌기로 구성될 수 있다. 이러한 벨트 체결 고정부(220)의 체결 구조는 고정 벨트(230)와의 벨트 체결 시에 1차 고정과 2차 고정으로 나누어 고정될 수 있도록 함으로써, 체결의 안전성과 고정 된 벨트 끈 부분이 휴대폰 장착 시에 한 번 더 고정되고 가려지므로 체결의 기술적 완성도와 미관적 완성도가 더욱 향상될 수 있도록 할 수 있다.

[0078] 또한, 고정 벨트(230)는 도 4 내지 도 6에 각각 도시된 바와 같이, 봉 체결 바디(210)의 개구된 홀(211)에 봉 형상의 핸들 프레임이 체결된 상태에서, 벨트 체결 고정부(220)의 1차 체결 고정 돌기(221)와 1차 고정되고, 벨트의 끝 부분이 감겨 휴대폰 몸체 지지부(110) 상의 내부 홈(111)에 형성되는 2차 체결 고정 돌기(222)와 2차 고정될 수 있다. 여기서, 고정 벨트(230)는 고정 벨트(230)의 길이가 반만 회전하게 되는 짧은 길이를 갖고, 이는 제조 시의 중량 감소가 되며, 양산에 있어서도 생산률이 증가될 수 있도록 할 수 있다.

[0079] 단계 S120에서는, 단계 S110을 통해 봉 형상의 핸들 프레임에 고정 설치된 핸들 고정 거치부(200)의 상부에 일체로 형성되는 휴대폰 거치부(100)에 사용자의 휴대폰이 안정되게 삽입 고정될 수 있다. 이러한 단계 S110에서 사용되는 휴대폰 거치부(100)는 휴대폰의 형상에 대응하는 직사각 형상으로, 휴대폰을 안정되게 삽입하여 고정시키기 위한 구성으로, 휴대폰이 안정되게 삽입 고정된 상태에서, 진동이나 충격에도 이탈 우려 없이 안전하게 삽입 고정상태가 유지될 수 있는 고탄성 실리콘 소재로 구성될 수 있다.

[0080] 또한, 휴대폰 거치부(100)는 도 4에 도시된 바와 같이, 휴대폰의 바디가 거치되어 지지될 수 있도록 하는 휴대폰 몸체 지지부(110)와, 휴대폰 몸체 지지부(110)의 길이 방향의 양단으로 휴대폰의 상하 테두리 양단의 모서리 부분을 삽입시켜 고정시킬 수 있도록 하는 휴대폰 모서리 체결부(120)를 포함하여 구성될 수 있다. 여기서, 휴대폰 모서리 체결부(120)는 휴대폰의 상하 테두리 양단이 각각 삽입되어 고정될 수 있도록 하되, 휴대폰의 상하 테두리 양단의 중심 부위가 노출되는 절개된 구조로 구성될 수 있다. 즉, 휴대폰 모서리 체결부(120)는 휴대폰의 상하 테두리 양단이 각각 삽입되어 고정될 수 있는 대응하는 형태로, 도 4에 도시된 바와 같이, 4개의 끼움 구조 형태로 구성될 수 있다.

[0081] 또한, 휴대폰 모서리 체결부(120)는 휴대폰의 상하 테두리 양단의 각각의 모서리 부분을 내부에 수용하여 노출되지 않도록 커버하는 설계 구조로, 충격 시에도 휴대폰의 모서리가 보호될 수 있도록 기능할 수 있다.

[0082] 상술한 바와 같이, 본 발명의 일실시예에 따른 범용 사용이 가능한 일체형 자전거 거치대 및 그 이용 방법은, 휴대폰 거치부와 핸들 고정 거치부를 일체형 구조로 구성하되, 휴대폰 거치부가 휴대폰의 모서리 테두리를 내부에 수용하여 커버하는 형태의 고탄성 실리콘 소재로 구성됨으로써, 진동이나 충격에도 이탈 우려 없이 고정상태가 유지됨은 물론, 충격 시에도 휴대폰의 모서리가 보호될 수 있도록 할 수 있으며, 특히, 핸들 고정 거치부의 봉 체결 바디를 봉 형상의 핸들 프레임에 체결하고, 복수의 고정 홀이 형성된 고정 벨트로 벨트 체결 고정부의 1차 체결 고정 돌기 및 2차 체결 고정 돌기와 연속하여 체결 고정될 수 있도록 함으로써, 체결의 견고한 안전성은 물론, 고정된 벨트 끝 부분이 휴대폰 장착 시에 한 번 더 고정되고 가려짐에 따라 미관의 수려함이 더욱 향상될 수 있도록 할 수 있다. 또한, 휴대폰 거치부와 핸들 고정 거치부의 일체형의 간단한 구조로 사이즈를 콤팩트화한 중량 감소와, 그에 따른 제조비용의 절감 및 생산률이 증가되고, 사용자의 설치의 편의성 및 사용의 효율성이 더욱 향상될 수 있도록 할 수 있게 된다.

[0083] 이상 설명한 본 발명은 본 발명이 속한 기술분야에서 통상의 지식을 가진 자에 의하여 다양한 변형이나 응용이 가능하며, 본 발명에 따른 기술적 사상의 범위는 아래의 특허청구범위에 의하여 정해져야 할 것이다.

부호의 설명

[0084] 10: 본 발명의 일실시예에 따른 범용 사용이 가능한 일체형 자전거 거치대

100: 휴대폰 거치부

110: 휴대폰 몸체 지지부

111: 내부 홈

120: 휴대폰 모서리 체결부

200: 핸들 고정 거치부

210: 봉 체결 바디

211: 개구된 홀

220: 벨트 체결 고정부

221: 1차 체결 고정 돌기

222: 2차 체결 고정 돌기

230: 고정 벨트

231: 복수의 고정 홀

S110: 핸들 고정 거치부가 사용자가 설치하고자 하는 봉 형상의 핸들 프레임에 고정 설치되는 단계

S120: 봉 형상의 핸들 프레임에 고정 설치된 핸들 고정 거치부의 상부에 일체로 형성되는 휴대폰 거치부에 사용

자의 휴대폰이 안정되데 삽입 고정되는 단계

도면

도면1

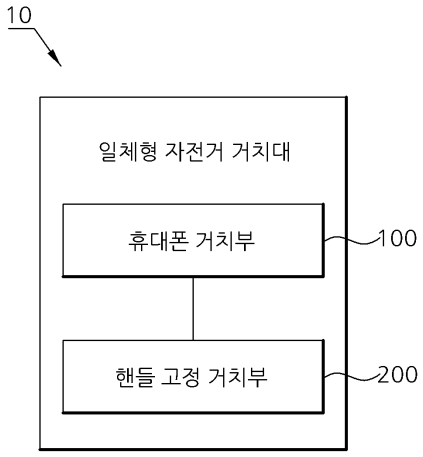

도면2

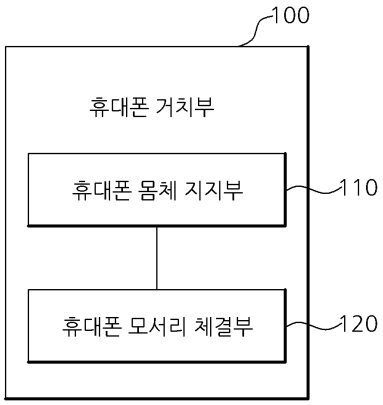

도면3

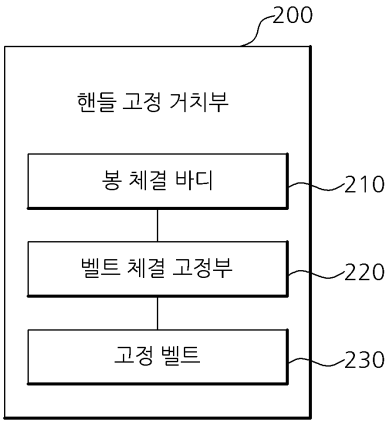

도면4

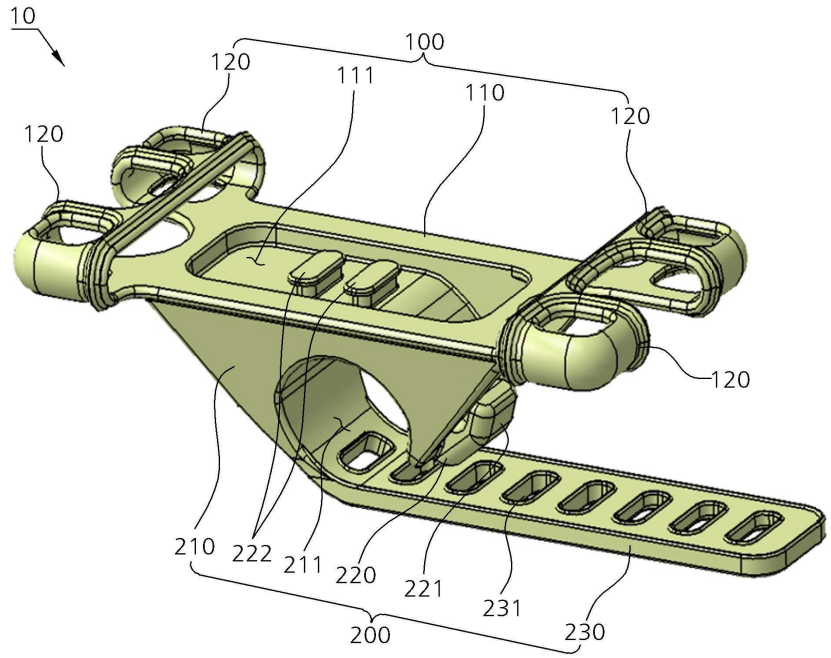
10
100
120
111
110
120
120
120
210
222
211
220
221
231
230
200

도면5

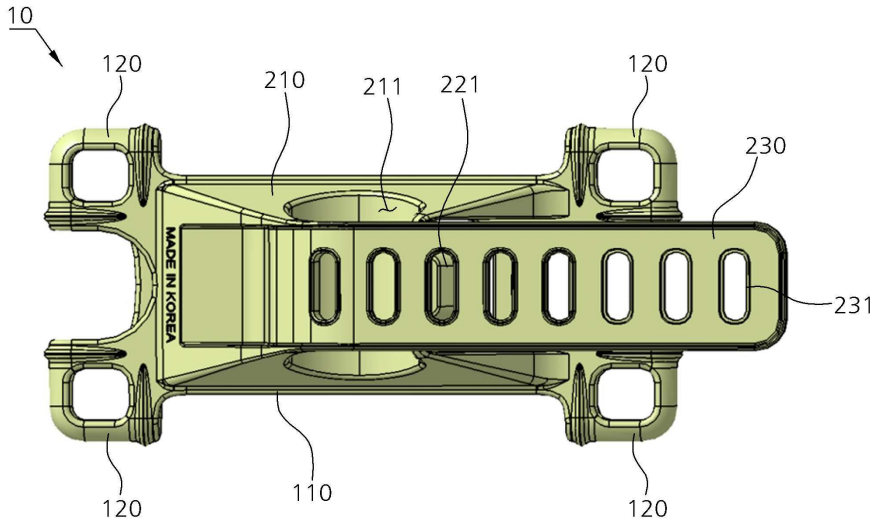
10
120
210
211
221
120
230
MADE IN KOREA
231
120
110
120

도면6

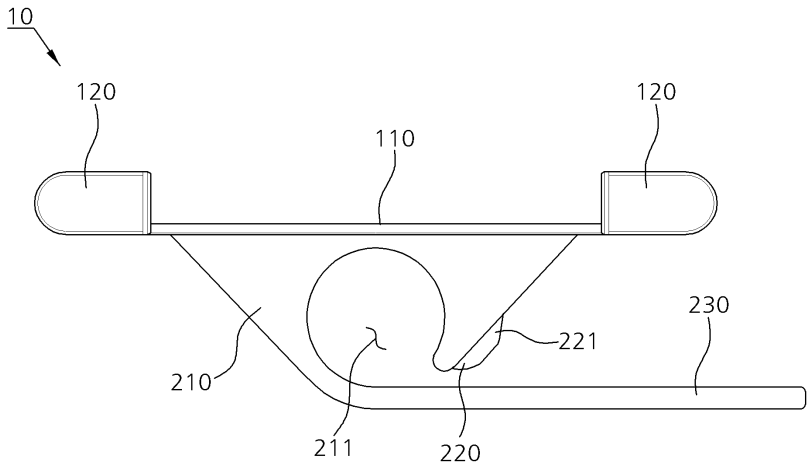
10
120
120
110
230
221
210
211
220

도면7

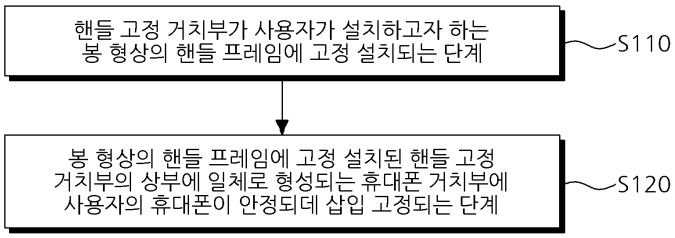
핸들 고정 거치부가 사용자가 설치하고자 하는
봉 형상의 핸들 프레임에 고정 설치되는 단계
S110
봉 형상의 핸들 프레임에 고정 설치된 핸들 고정
거치부의 상부에 일체로 형성되는 휴대폰 거치부에
사용자의 휴대폰이 안정되데 삽입 고정되는 단계
S120