(19)中华人民共和国国家知识产权局

(12)发明专利申请

(10)申请公布号 CN 111035085 A
(43)申请公布日 2020.04.21

(21)申请号 202010110200.8

(22)申请日 2020.02.23

(71)申请人 王剑波
地址 317310 浙江省台州市仙居县横溪镇金坑村4-6号

(72)发明人 王剑波

(51)Int.Cl.
A41D 13/11(2006.01)
A41D 31/26(2019.01)

权利要求书1页 说明书3页 附图3页

(54)发明名称

脑后气道口罩

(57)摘要

本发明公开了一种脑后气道口罩，包括主体，所述主体的前滤芯为对着口鼻位置，所述主体的前滤芯上侧设有上贴合条，使能与鼻脸紧密贴合，所述主体的前滤芯下侧设有贴合条，使能与下巴紧密贴合，所述主体的前滤芯两侧设有拱形的支撑条，使得形成两个通向脑后的气道，所述主体的后滤芯上下侧设有弹力带，使得能与脑后紧密贴合，且两条弹力带之间的褶皱形成了脑后的气道。本发明的有益效果是：通过设计的拱形固定条，形成通向脑后的气通，这样能增加了3至4倍滤芯面积，增强交换空气效率，使佩戴者能轻松呼吸，大大提高了佩戴舒适度。

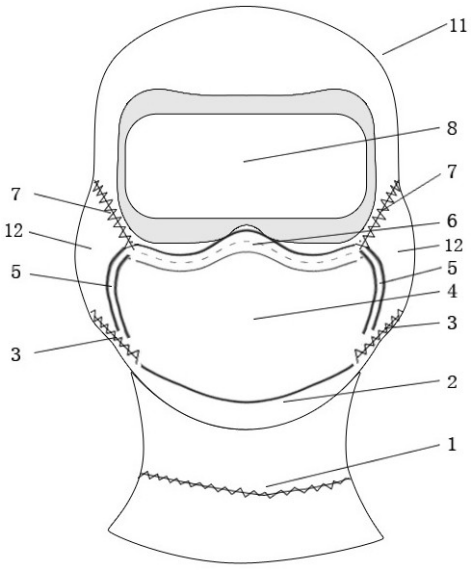

CN 111035085 A

1.脑后气道口罩,包括主体(11),所述主体的前滤芯(4)为对着口鼻位置,所述主体的前滤芯(4)上侧设有上贴合条(6),使前滤芯(4)能与佩戴者的鼻脸紧密贴合,所述主体的前滤芯(4)下侧设有下贴合条(2),使前滤芯(4)能与佩戴者的下巴紧密贴合,所述主体的前滤芯(4)两侧设有拱形的支撑条(5),使前滤芯(4)两侧形成两个通向脑后的气道(12),所述主体的后滤芯(10)上下侧设有两条弹力带(7)(3),使得能与脑后紧密贴合,且两条弹力带之间的褶皱形成了脑后的气道。

2.根据权利要求1所述的脑后气道口罩,其特征在于,所述主体(11)为椭圆球形的全包结构,下方开口,自上而下套在头上,所述主体(11)在脖子处设有脖松紧构件(1)。

3.根据权利要求1或2所述的脑后气道口罩,其特征在于,所述主体(11)的耳朵处设有拱形的支撑条(9),所述耳朵处拱形支撑条(9)和佩戴者的耳朵留有空隙,使得通向脑后的气道(12)保持畅通。

4.根据权利要求1或2或3所述的脑后气道口罩,其特征在于,所述主体(11)的眼睛处设有防护眼罩(8),所述防护眼罩(8)为透明不透气材质构件。

5.根据权利要求1或2或3或4所述的脑后气道口罩,其特征在于,所述主体(11)的后滤芯(10)与头发接触面固定有静电纤维层(13),佩戴者呼吸过程中使静电纤维层上的静电纤维(14),与佩戴者的头发发生摩擦,从而产生静电,静电能吸附微尘,主动提高后滤芯(10)过滤能力。

脑后气道口罩

技术领域

[0001] 本发明涉及一种口罩,尤其涉及一种脑后气道口罩。

背景技术

[0002] 目前各种口罩戴在口鼻上用于过滤进出口鼻的空气,以达到阻挡飞沫及各种细小尘粒进出佩戴者口鼻,过滤级别越高,呼吸越困难,越要用力呼吸,用力呼吸后又会造成脸两侧漏风,现有的高过滤级别口罩多采用了增加联接橡胶筋弹力的方法来增加口罩与脸的贴合度,造成了佩戴者的舒适度下降。

[0003] 过滤级别越高,呼吸越困难原因是,同样面积的滤芯,过滤级别越高,空气流通量就越少,为此本发明提出了脑后气道口罩。

发明内容

[0004] 为克服上述缺陷,本发明需要解决的技术问题是:增加滤芯面积,提高空气流通量,增加佩戴者的舒适度。

[0005] 为解决所述技术问题,本发明的技术方案是:脑后气道口罩,包括主体,所述主体的前滤芯为对着口鼻位置,所述主体的前滤芯上侧设有上贴合条,使能与鼻脸紧密贴合,所述主体的前滤芯下侧设有贴合条,使能与下巴紧密贴合,所述主体的前滤芯两侧设有拱形的支撑条,使得形成两个通向脑后的气道,所述主体的后滤芯上下侧设有弹力带,使得能与脑后紧密贴合,且两条弹力带之间的褶皱形成了脑后的气道。

[0006] 作为优选,所述主体为椭圆球形的全包结构,下方开口,自上而下套在头上,所述主体在脖子处设有松紧构件。

[0007] 作为优选,所述主体的耳朵处设有拱形的支撑条,所述耳朵处拱形支撑条和佩戴者的耳朵留有空隙,使得通向脑后的气道保持畅通。

[0008] 作为优选,所述主体的眼睛处设有防护眼罩,所述防护眼罩为透明不透气材质构件。

[0009] 作为优选,所述主体的后滤芯与头发接触面固定有静电纤维层,佩戴者呼吸过程中使静电纤维层上的静电纤维,与佩戴者的头发发生摩擦,从而产生静电,静电能吸附微尘,主动提高滤芯过滤能力。

[0010] 与现有技术相比,本发明的有益效果是:通过设计的拱形固定条,形成通向脑后的气通,这样能增加了3至4倍滤芯面积,增强交换空气效率,使佩戴者能轻松呼吸,大大提高了佩戴舒适度。

附图说明

[0011] 图1是本发明的结构前视示意图;

图2是本发明的结构后视示意图;

图3是本发明的静电纤维层结构示意图;

图中：1、脖松紧构件；2、下贴合条；3、下弹力带；4、前滤芯；5、脸侧拱形支撑条；6、上贴合条；7、上弹力带；8、防护眼罩；9、耳朵处拱形支撑条；10、后滤芯；11、主体；12、气道；13、静电纤维层；14、静电纤维。

具体实施方式

[0012] 下面将结合本发明实施例中的附图，对本发明实施例中的技术方案进行清楚、完整地描述，显然，所描述的实施例仅仅是本发明一部分实施例，而不是全部的实施例。基于本发明中的实施例，本领域普通技术人员在没有做出创造性劳动前提下所获得的所有其他实施例，都属于本发明保护的范围 。

[0013] 实施例1

请参阅图1至图2，本发明提供一种技术方案：脑后气道口罩，包括主体11，主体11中对着口鼻处设置有前滤芯4，前滤芯4上侧设有上贴合条6，使前滤芯4上侧能与鼻脸紧密贴合，前滤芯4下侧设有下贴合条2，使前滤芯4下侧能与下巴紧密贴合，前滤芯4两侧设有拱形的支撑条5，使得前滤芯4两侧形成两个通向脑后的气道12，气道12设耳朵处拱形支撑条9，主体11中脑后处设置有的后滤芯10，后滤芯10上侧设有上弹力带7，使得后滤芯10上侧与脑后紧密贴合，上弹力带7两端与上贴合条6两端连接，后滤芯10下侧设有下弹力带3，使得后滤芯10下侧与脑后紧密贴合，下弹力带3两端与下贴合条2两端连接，上弹力带7和下弹力带3使得后滤芯10形成拱形褶皱，是气道12在脑后的延伸，主体11的眼睛处设置有防护眼罩8，主体11为椭圆球形的全包结构，下方开口，自上而下套在头上，主体11在脖子处设有脖松紧构件1。

[0014] 实施例2

请参阅图1至图3，本发明提供一种技术方案：脑后气道口罩，包括主体11，主体11中对着口鼻处设置有前滤芯4，前滤芯4上侧设有上贴合条6，使前滤芯4上侧能与鼻脸紧密贴合，前滤芯4下侧设有下贴合条2，使前滤芯4下侧能与下巴紧密贴合，前滤芯4两侧设有拱形的支撑条5，使得前滤芯4两侧形成两个通向脑后的气道12，气道12设耳朵处拱形支撑条9，主体11中脑后处设置有的后滤芯10，后滤芯10上侧设有上弹力带7，使得后滤芯10上侧与脑后紧密贴合，上弹力带7两端与上贴合条6两端连接，后滤芯10下侧设有下弹力带3，使得后滤芯10下侧与脑后紧密贴合，下弹力带3两端与下贴合条2两端连接，上弹力带7和下弹力带3使得后滤芯10形成拱形褶皱，是气道12在脑后的延伸，主体11的眼睛处设置有防护眼罩8，主体11为椭圆球形的全包结构，下方开口，自上而下套在头上，主体11在脖子处设有脖松紧构件1。

[0015] 本实施例中，优选的，后滤芯10与头发接触面固定有静电纤维层13，佩戴者呼吸过程中使静电纤维层13上的静电纤维14与佩戴者的头发发生摩擦，从而产生静电，静电能吸附微尘，主动提高滤芯过滤能力。

[0016] 本发明的工作原理及使用流程：首先将主体11通过下方开口，自上而下套在佩戴者头上，接着通过调整上贴合条6，使前滤芯4上侧能与鼻脸紧密贴合，再调整下贴合条2，使前滤芯4下侧能与下巴紧密贴合，然后调整耳朵处拱形支撑条9的位置，使气道12保持畅通，调整防护眼罩8的位置，使佩戴者视线清晰，最后调整主体11在脖子处设有脖松紧构件1的松紧度，防止未过滤的空气从下方进入主体11。

[0017] 以上所述的实施例只是本发明的一种较佳方案,并非对本发明做任何形式上的限制,在不超出权利要求所记载的技术方案的前提下还有其它的变体及改型。

[0018] 本说明书中未作详细描述的内容,属于本专业技术人员公知的现有技术。

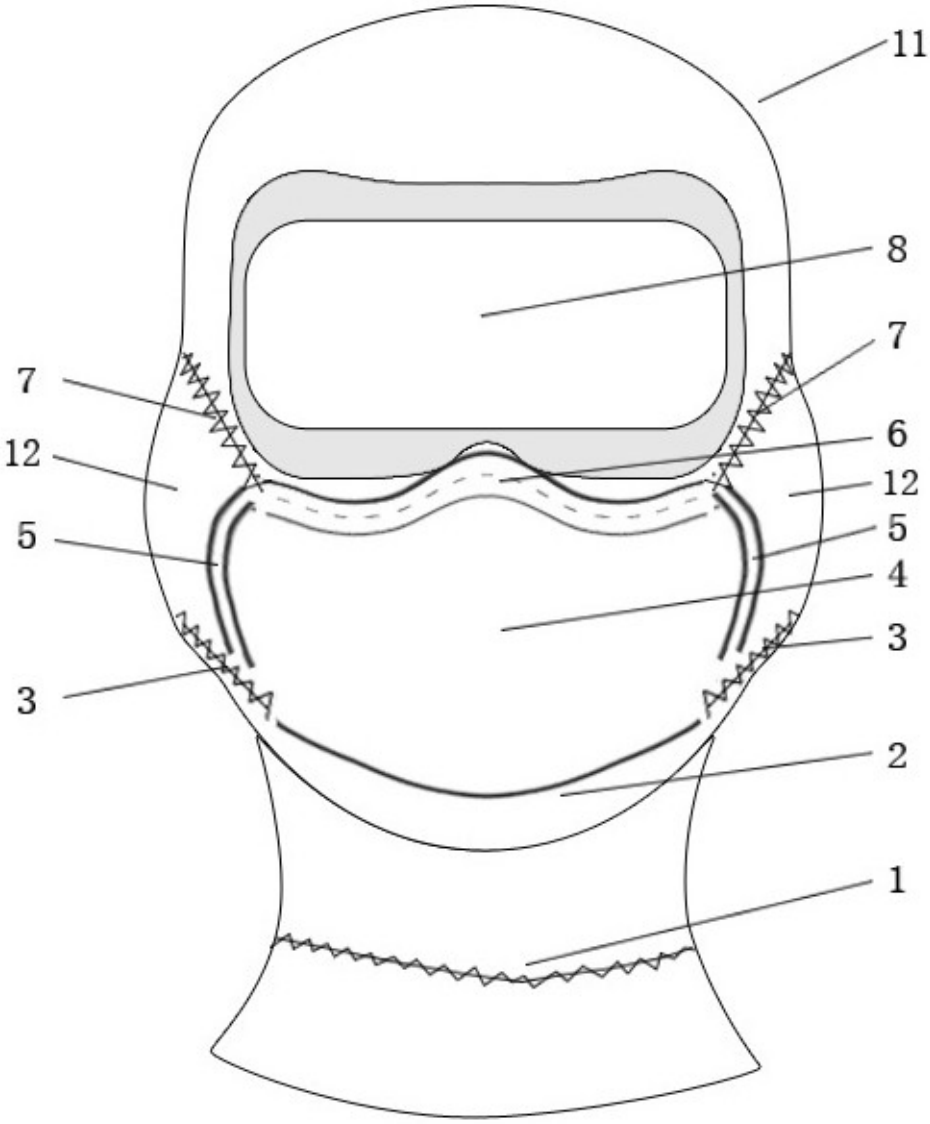

图 1

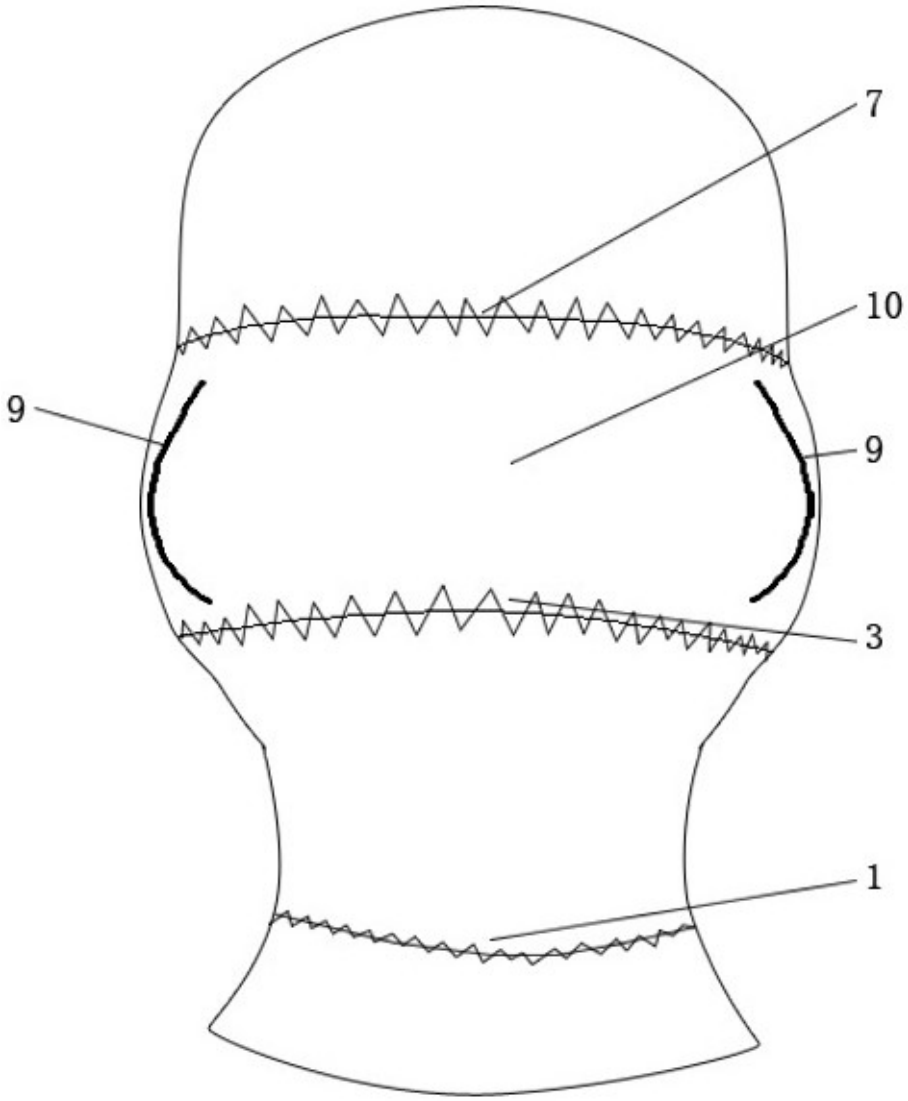

图 2

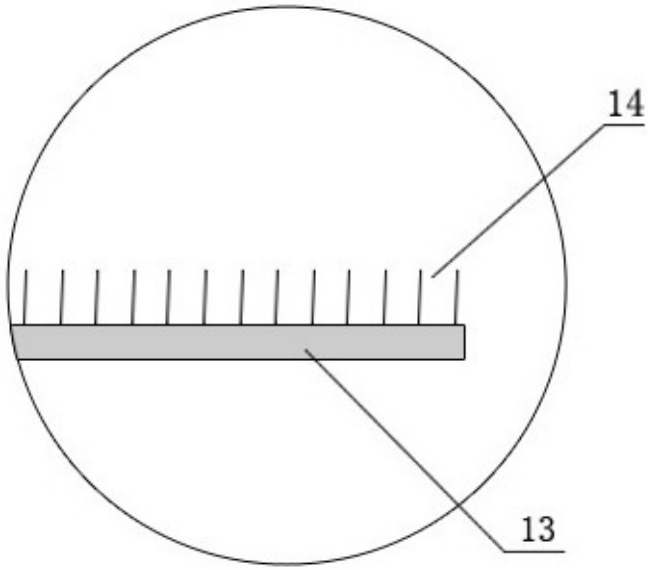

图 3