(19)中华人民共和国国家知识产权局

(12)实用新型专利

(10)授权公告号 CN 203062692 U
(45)授权公告日 2013.07.17

(21)申请号 201220717918.4

(22)申请日 2012.12.24

(73)专利权人 宁波远景汽车零部件有限公司
地址 315336 浙江省宁波市杭州湾新区滨海2路818号
专利权人 浙江吉利控股集团有限公司

(72)发明人 黄金龙 娄源发 任佩钰

(74)专利代理机构 杭州杭诚专利事务所有限公司 33109
代理人 尉伟敏

(51)Int.Cl.
B25B 27/00(2006.01)

权利要求书1页 说明书2页 附图1页

(54)实用新型名称

一种档位开关维修工具

(57)摘要

本实用新型公开了一种档位开关维修工具，包括钩柄、固定连接在钩柄一端的钩子、固定连接在钩柄另一端的手柄，所述的钩子内圈的形状为C形。在进行档位开关维修时，不需拆卸副仪表板本体，把用手把住该档位开关维修工具的手柄，把钩子伸入副仪表板本体内钩住档位开关，因档位开关是用卡扣扣在换挡器上的，用力撬动档位开关，即可把档位开关从换挡器上卸下。采用该档位开关维修工具，维修快速，极大地降低维修劳动强度，减少维修工时，提高工作效率。

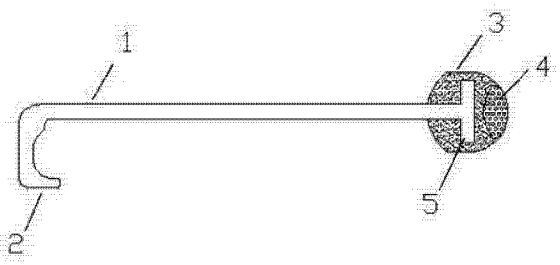

CN 203062692 U

1. 一种档位开关维修工具，其特征是，包括钩柄(1)、固定连接在钩柄一端的钩子(2)、固定连接在钩柄另一端的手柄(3)，所述的钩子内圈的形状为 C 形。

2. 根据权利要求 1 所述的一种档位开关维修工具，其特征是，所述的手柄为长条形状，由塑料制作，钩柄镶嵌在手柄中。

3. 根据权利要求 2 所述的一种档位开关维修工具，其特征是，所述的钩柄与手柄连接的一端设有与钩柄垂直的连接条(5)，连接条镶嵌在手柄中。

4. 根据权利要求 2 或 3 所述的一种档位开关维修工具，其特征是，所述的手柄远离钩子的一侧设有垫块(4)，垫块由橡胶制作，垫块镶嵌在手柄中。

5. 根据权利要求 2 或 3 所述的一种档位开关维修工具，其特征是，所述的手柄面向钩子的一侧面设有若干弧形凸起。

一种档位开关维修工具

技术领域

[0001] 本实用新型涉及一种维修工具，尤其涉及一种档位开关维修工具。

背景技术

[0002] 在汽车的换挡软轴、换挡器上布置有档位开关，而副仪表板本体设置在换挡软轴、换挡器和档位开关上，在维修更换档位开关时，拆卸开关极为困难，需先拆卸副仪表板本体，工作量极大，工作效率很低。中国专利授权公告号 :CN 202258951U，授权公告日 :公开了一种多档位开关结构，包括一壳体和至少一多档位开关的组合。此档位开关在维修时需先拆卸副仪表板本体，工作量极大，工作效率很低。

实用新型内容

[0003] 本实用新型要解决的问题是，现有技术的档位开关在维修时工作量极大，工作效率很低，本实用新型提供一种档位开关维修工具，能够快速进行维修，极大地降低维修劳动强度，减少维修工时，提高工作效率。

[0004] 本实用新型的目的通过下述技术方案实现。一种档位开关维修工具 ，包括钩柄、固定连接在钩柄一端的钩子、固定连接在钩柄另一端的手柄，所述的钩子内圈的形状为 C 形。在进行档位开关维修时，不需拆卸副仪表板本体，把用手握住该档位开关维修工具的手柄，把钩子伸入副仪表板本体内钩住档位开关，因档位开关是用卡扣扣在换挡器上的，用力撬动档位开关，即可把档位开关从换挡器上卸下。采用该档位开关维修工具，维修快速，极大地降低维修劳动强度，减少维修工时，提高工作效率。

[0005] 作为优选，所述的手柄为长条形状，由塑料制作，钩柄镶嵌在手柄中。塑料制作的手柄柔性好，能保护维修人员的双手，便于操作。

[0006] 作为优选，所述的钩柄与手柄连接的一端设有与钩柄垂直的连接条， 连接条镶嵌在手柄中。该方案钩柄与手柄连接牢固。

[0007] 作为优选，所述的手柄远离钩子的一侧设有垫块，垫块由橡胶制作，垫块镶嵌在手柄中。该方案能很好地保护维修人员的双手。

[0008] 作为优选，所述的手柄面向钩子的一侧面设有若干弧形凸起。弧形凸起便于用手握住手柄。

[0009] 本实用新型的主要有益效果是，维修快速，极大地降低维修劳动强度，减少维修工时，提高了工作效率。

附图说明

[0010] 图 1 是本实用新型的一种结构示意图。

[0011] 图 2 是图 1 俯视图。

具体实施方式

[0012] 下面将本实用新型结合附图和实施例作进一步详述：

[0013] 如图 1 至图 2 所示，一种档位开关维修工具 ，包括钩柄 1、固定连接在钩柄一端的钩子 2、固定连接在钩柄另一端的手柄 3，所述的钩子内圈的形状为 C 形，钩柄与钩子一体制作。所述的手柄为长条形状，由塑料制作，钩柄与手柄连接的一端设有与钩柄垂直的连接条 5， 连接条镶嵌在手柄中。所述的手柄远离钩子的一侧设有垫块 4，垫块由橡胶制作，垫块镶嵌在手柄中，手柄面向钩子的一侧面设有若干弧形凸起。使用时，把用手握住该档位开关维修工具的手柄，把钩子伸入副仪表板本体内钩住档位开关，用力撬动档位开关，即可把档位开关从换挡器上卸下。采用该档位开关维修工具，维修快速，极大地降低维修劳动强度，减少维修工时，提高了工作效率。

[0014] 以上所述为本实用新型较佳的具体实施方式，并非以此限定本实用新型的实施范围。本实用新型还可以有别的实施例，只要不背离本实用新型的精神，无论形式上怎样的变换均落在本实用新型的保护范围之内。

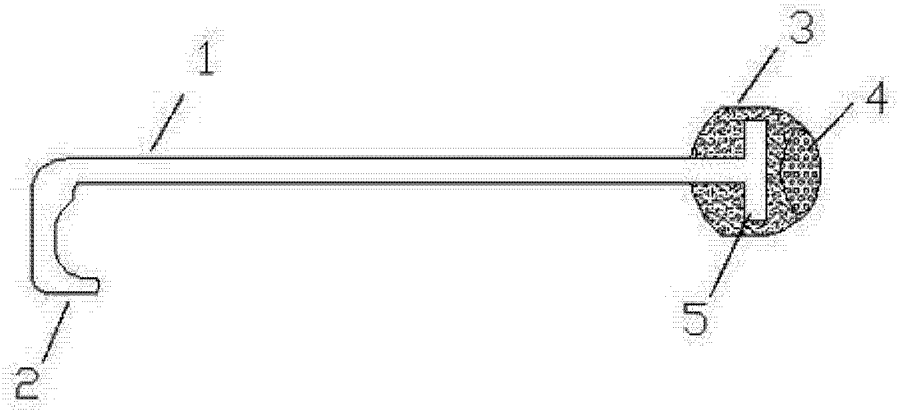

图 1

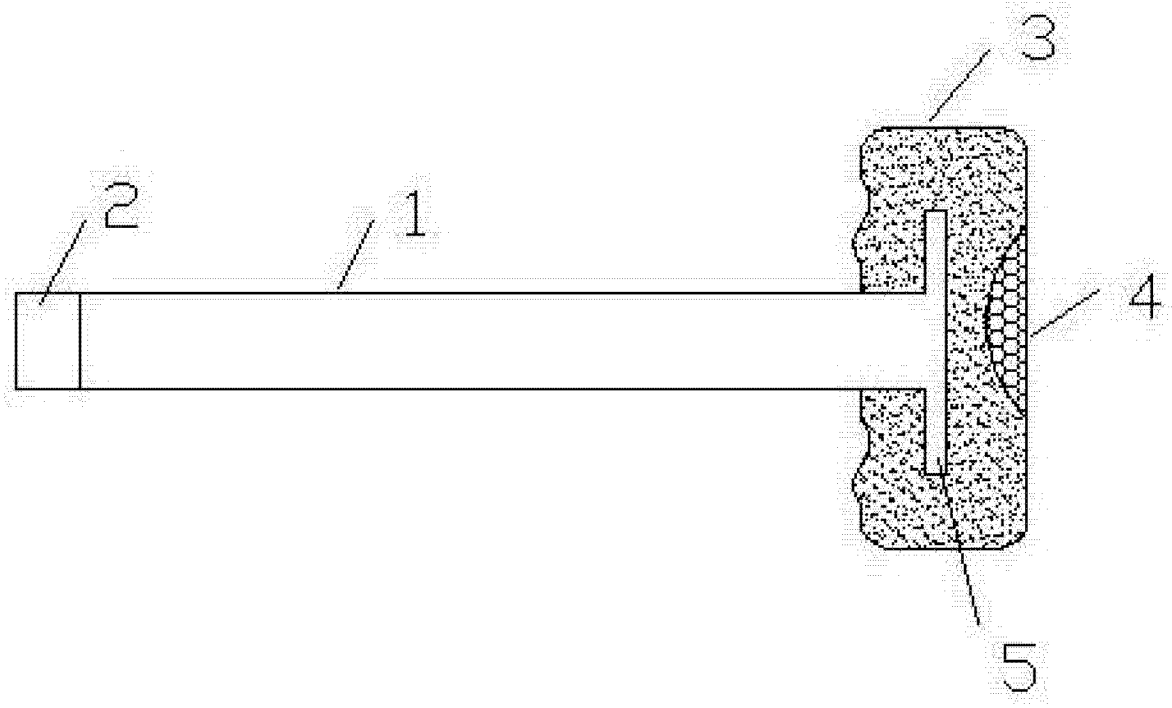

图 2