(19)中华人民共和国国家知识产权局

(12)实用新型专利

(10)授权公告号 CN 212827686 U
(45)授权公告日 2021.03.30

(21)申请号 202020794925.9

(22)申请日 2020.05.14

(73)专利权人 泰州市美鑫铸造有限公司
地址 225700 江苏省泰州市兴化市安丰镇私营工业园区

(72)发明人 陈文美 胡长春

(74)专利代理机构 北京化育知识产权代理有限公司 11833
代理人 秦丽

(51)Int.Cl.
B60B 35/00(2006.01)

权利要求书1页 说明书3页 附图2页

(54)实用新型名称

一种车辆车桥气室支架总成

(57)摘要

本实用新型涉及机动车零配件技术领域，且公开了用于一种车辆车桥气室支架总成，所述气室支架的外侧固定设置有平面板件，所述平面板件的外侧固定设置有安装片，所述安装片的外侧设置有固定螺钉，所述安装片与所述平面板件通过所述固定螺钉可拆卸连接，所述气室支架的外侧远离所述平面板件的外侧固定设置有连接座，所述连接座的上表面固定设置有固定座，所述固定座的内部开设有容腔。该用于一种车辆车桥气室支架总成，通过设置固定座、套轴和支撑座、平面板件，安装片和气室紧固螺栓，使得本实用新型具有调节悬臂方向和安装稳定功能，使得支架的安装更加方便，同时，能够防止气室和支架连接松动，增加了气室与支架的接触面积，使得安装更加稳定。

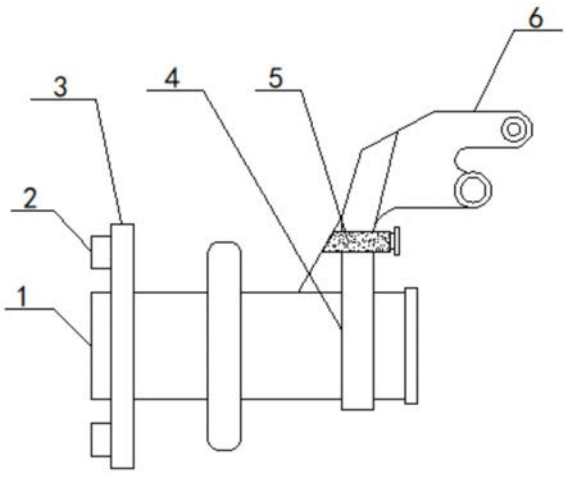

CN 212827686 U

1.一种车辆车桥气室支架总成,包括气室支架(1),其特征在于:所述气室支架(1)的外侧固定设置有平面板件(3),所述平面板件(3)的外侧固定设置有安装片(2),所述安装片(2)的外侧设置有固定螺钉(7),所述安装片(2)与所述平面板件(3)通过所述固定螺钉(7)可拆卸连接,所述气室支架(1)的外侧远离所述平面板件(3)的外侧固定设置有连接座(4),所述连接座(4)的上表面固定设置有固定座(5),所述固定座(5)的内部开设有容腔,所述容腔的内部固定设置有套轴(9),所述套轴(9)的外侧固定设置有支撑座(12),所述支撑座(12)的外侧固定设置有悬臂(6),所述套轴(9)的外侧靠近所述支撑座(12)的一端设置有套板(10),所述套板(10)与所述套轴(9)滑动连接,所述固定座(5)的内侧设置有螺栓(11),且所述螺栓(11)贯穿所述套板(10),所述螺栓(11)与所述固定座(5)和所述套板(10)滑动连接。

2.根据权利要求1所述的一种车辆车桥气室支架总成,其特征在于:所述平面板件(3)的内侧与所述气室支架(1)对应的位置开设有安装孔,所述安装孔的直径比所述气室支架(1)的直径小,且所述安装片(2)与所述气室支架(1)焊接固定。

3.根据权利要求2所述的一种车辆车桥气室支架总成,其特征在于:所述套板(10)和所述螺栓(11)的数量均为两个,两个所述套板(10)和所述螺栓(11)沿着所述固定座(5)的横截面对称分布。

4.根据权利要求1所述的一种车辆车桥气室支架总成,其特征在于:所述支撑座(12)的两端分别与两个所述套板(10)连接,且两个所述套板(10)的长度比所述支撑座(12)的长度长,两个所述套板(10)和所述支撑座(12)通过两个所述螺栓(11)可拆卸连接。

5.根据权利要求1所述的一种车辆车桥气室支架总成,其特征在于:两个所述套板(10)的内部与两个所述螺栓(11)对应的位置、所述支撑座(12)的内部与所述套轴(9)对应的位置开设有第一穿孔和第二穿孔,所述第一穿孔的直径与所述螺栓(11)的直径一致,所述第二穿孔的直径与所述套轴(9)的直径一致。

6.根据权利要求1所述的一种车辆车桥气室支架总成,其特征在于:所述安装片(2)的数量有四个,四个所述安装片(2)以十字形对称分布,且四个所述安装片(2)的内侧均开设有气室紧固螺栓(8)。

一种车辆车桥气室支架总成

技术领域

[0001] 本实用新型涉及机动车零配件技术领域，具体为用于一种车辆车桥气室支架总成。

背景技术

[0002] 通常桥气室支架总成的两个主要功能，是将气室固定连接在转向桥上和用来定位、安装制动凸轮轴，并保证制动凸轮轴的转动和润滑，起到两个不见连接的作用，保证对应的汽车部件正常转动。

[0003] 目前的桥气室支架总成上的悬臂是与支架焊接在一起的，安装方向是固定不变的，不能根据安装场景的需求来调整悬臂，从而降低了支架使用的便利性和安装工作的效率，同时，气室和支架连接处的接触面积少，容易导致气室和支架的连接松动而产生影响。

实用新型内容

[0004] 针对现有技术的不足，本实用新型提供了用于一种车辆车桥气室支架总成，具有功能方便调节悬臂和安装稳定的优点，解决了现有的桥气室支架总成上的悬臂是与支架焊接在一起的，安装方向是固定不变的，不能根据安装场景的需求来调整悬臂，从而降低了支架使用的便利性和安装工作的效率，同时，气室和支架连接处的接触面积少，容易导致气室和支架的连接松动而产生影响。

[0005] 本实用新型提供如下技术方案：用于一种车辆车桥气室支架总成，包括气室支架，其特征在于：所述气室支架的外侧固定设置有平面板件，所述平面板件的外侧固定设置有安装片，所述安装片的外侧设置有固定螺钉，所述安装片与所述平面板件通过所述固定螺钉可拆卸连接，所述气室支架的外侧远离所述平面板件的外侧固定设置有连接座，所述连接座的上表面固定设置有固定座，所述固定座的内部开设有容腔，所述容腔的内部固定设置有套轴，所述套轴的外侧固定设置有支撑座，所述支撑座的外侧固定设置有悬臂，所述套轴的外侧靠近所述支撑座的一端设置有套板，所述套板与所述套轴滑动连接，所述固定座的内侧设置有螺栓，且所述螺栓贯穿所述套板，所述螺栓与所述固定座和所述套板滑动连接。

[0006] 优选的，所述平面板件的内侧与所述气室支架对应的位置开设有安装孔，所述安装孔的直径比所述气室支架的直径小，且所述安装片与所述气室支架焊接固定。

[0007] 优选的，所述套板和所述螺栓的数量均为两个，两个所述套板和所述螺栓沿着所述固定座的横截面对称分布。

[0008] 优选的，所述支撑座的两端分别与两个所述套板连接，且两个所述套板的长度比所述支撑座的长度长，两个所述套板和所述支撑座通过两个所述螺栓可拆卸连接。

[0009] 优选的，两个所述套板的内部与两个所述螺栓对应的位置、所述支撑座的内部与所述套轴对应的位置开设有第一穿孔和第二穿孔，所述第一穿孔的直径与所述螺栓的直径一致，所述第二穿孔的直径与所述套轴的直径一致。

[0010] 优选的，所述安装片的数量有四个，四个所述安装片以十字形对称分布，且四个所述安装片的内侧均开设有气室紧固螺栓。

[0011] 与现有技术对比，本实用新型具备以下有益效果：

[0012] 1、该一种车辆车桥气室支架总成，通过设置固定座、套轴和支撑座，使得本实用新型具有便于调节悬臂方向的功能，在使用时，工作人员可以拧松两个螺栓，使两个套板与支撑座产生一定的空隙，将悬臂转动至合适的位置，在通过拧紧动作，将套板与支撑座进行固定，防止发生转动，从而实现了悬臂调节，使得支架的安装更加方便。

[0013] 2、该一种车辆车桥气室支架总成，通过设置平面板件，安装片和气室紧固螺栓，使得本实用新型具有安装稳定的功能，在支架与气室连接的同时，将具有一定面积的平面板件通过气室紧固螺栓一同进行固定，增加了气室与支架的接触面积，使得安装更加稳定。

附图说明

[0014] 图1为本实用新型结构示意图；

[0015] 图2为本实用新型中平面板件的侧视结构示意图；

[0016] 图3为本实用新型中固定座的剖面结构示意图。

[0017] 图中：1、气室支架；2、安装片；3、平面板件；4、连接座；5、固定座；6、悬臂；7、固定螺钉；8、气室紧固螺栓；9、套轴；10、套板；11、螺栓；12、支撑座。

具体实施方式

[0018] 下面将结合本实用新型实施例中的附图，对本实用新型实施例中的技术方案进行清楚、完整地描述，显然，所描述的实施例仅仅是本实用新型一部分实施例，而不是全部的实施例。基于本实用新型中的实施例，本领域普通技术人员在没有做出创造性劳动前提下所获得的所有其他实施例，都属于本实用新型保护的范围。

[0019] 请参阅图1-3，一种车辆车桥气室支架总成，包括气室支架1，其特征在于：气室支架1的外侧固定设置有平面板件3，平面板件3的外侧固定设置有安装片2，安装片2的外侧设置有固定螺钉7，安装片2与平面板件3通过固定螺钉7可拆卸连接，气室支架1的外侧远离平面板件3的外侧固定设置有连接座4，连接座4的上表面固定设置有固定座5，固定座5的内部开设有容腔，容腔的内部固定设置有套轴9，套轴9的外侧固定设置有支撑座12，支撑座12的外侧固定设置有悬臂6，套轴9的外侧靠近支撑座12的一端设置有套板10，套板10与套轴9滑动连接，固定座5的内侧设置有螺栓11，且螺栓11贯穿套板10，螺栓11与固定座5和套板10滑动连接。

[0020] 在进行安装工作，工作人员可以拧松两个螺栓11，使两个套板10与支撑座12产生一定的空隙，将悬臂6转动至合适的位置，在通过拧紧动作，将套板10与支撑座12进行固定，防止在安装完成之后发生转动，从而实现了悬臂6不同方向的调节，使得气室支架1的安装更加方便，提高了安装效率，在气室支架1与气室连接的同时，将具有一定面积的平面板件3通过气室紧固螺栓8一同进行固定，增加了气室与气室支架1的接触面积，防止了气室和气室支架1连接处松动的问题，使得安装更加稳定。

[0021] 尽管已经示出和描述了本实用新型的实施例，对于本领域的普通技术人员而言，可以理解在不脱离本实用新型的原理和精神的情况下可以对这些实施例进行多种变化、修

改、替换和变型，本实用新型的范围由所附权利要求及其等同物限定。

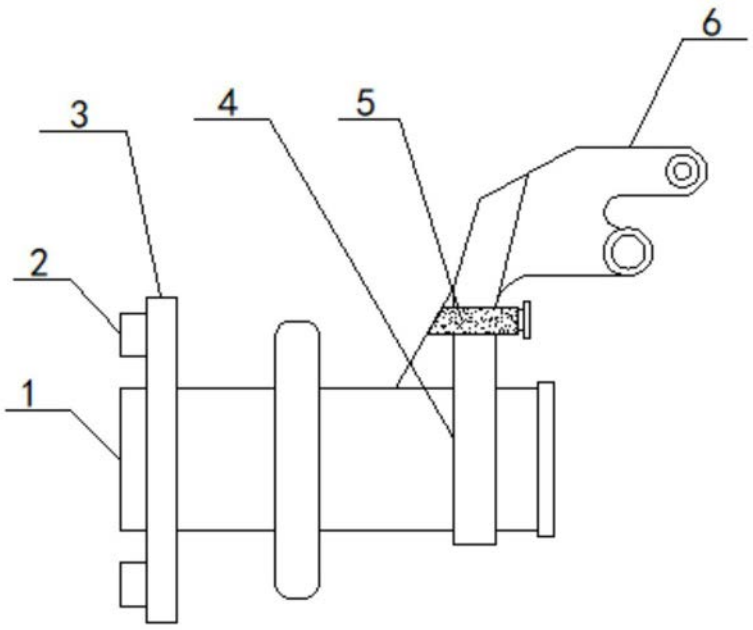

图1

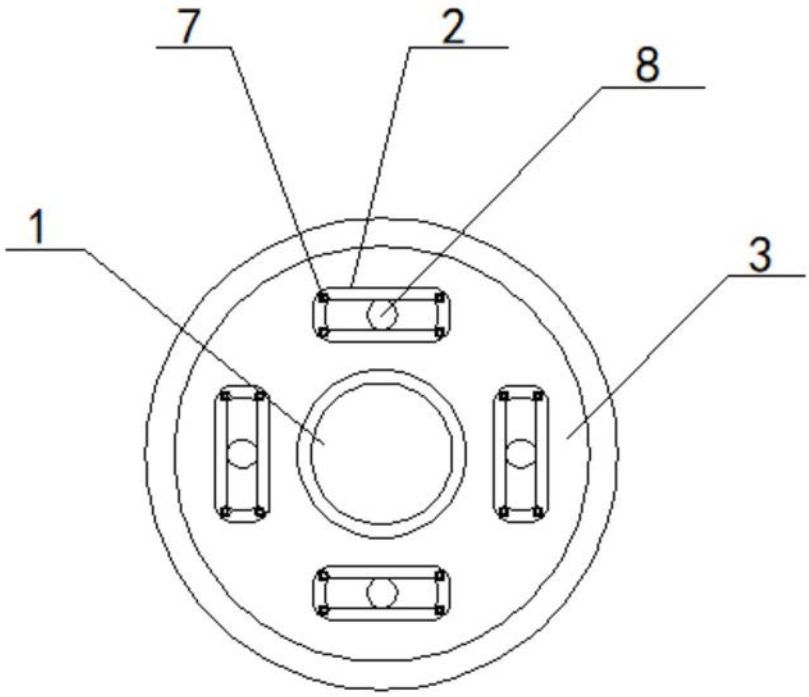

图2

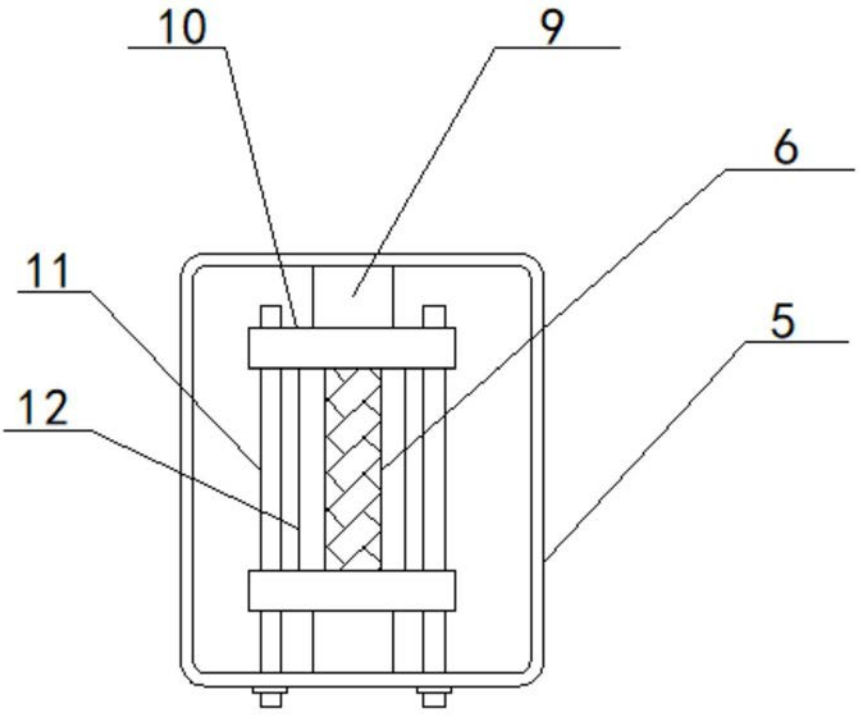

图3