(19)中华人民共和国国家知识产权局

(12)实用新型专利

(10)授权公告号 CN 207925754 U
(45)授权公告日 2018.09.28

(21)申请号 201820175272.9

(22)申请日 2018.02.01

(73)专利权人 温州市龙湾天河电器机械元件厂
地址 325000 浙江省温州市龙湾区天河三星村

(72)发明人 不公告发明人

(51)Int.Cl.
H01R 13/502(2006.01)
H01R 13/506(2006.01)

权利要求书1页 说明书2页 附图2页

(54)实用新型名称

一种插板表壳

(57)摘要

本实用新型公开了一种插板表壳，包括插板表壳本体，所述表壳本体设置为圆形，所述表壳本体上设置有插座板，所述插座板与表壳本体之间设置有安装结构，所述插座板上设置有多个插孔，所述多个插孔形成环形。本实用新型具有以下有益效果：这种插板表壳能够方便的对插板表壳的外壳进行拆卸，从而方便的对插口位置处的组件进行修理。

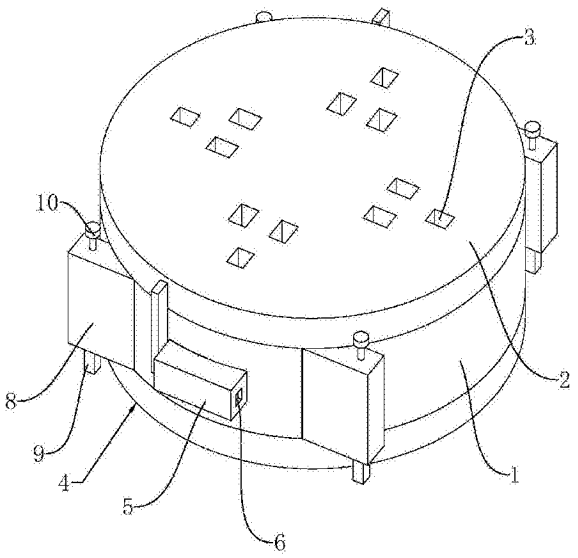

CN 207925754 U

1.一种插板表壳，包括表壳本体(1)，其特征是：所述表壳本体(1)设置为圆形，所述表壳本体(1)上设置有插座板(2)，所述插座板(2)与表壳本体(1)之间设置有安装结构(4)，所述插座板(2)上设置有多个插孔(3)，所述多个插孔(3)形成环形。

2.根据权利要求1所述的一种插板表壳，其特征是：所述安装结构(4)包括设置于表壳本体(1)一侧的固定块(5)，所述固定块(5)中部设置有空槽(6)，所述插座板(2)上设置有与空槽(6)相对应的卡块(7)，所述卡块(7)与空槽(6)之间过盈配合。

3.根据权利要求1所述的一种插板表壳，其特征是：所述表壳本体(1)底部同样设置有相同的插座板(2)，所述插座板(2)与表壳本体(1)之间同样设置有相同的安装结构(4)。

4.根据权利要求1所述的一种插板表壳，其特征是：所述表壳本体(1)上设置有多个支撑柱(8)，所述支撑柱(8)内滑移连接有滑杆(9)，所述滑杆(9)一端穿过支撑柱(8)并固定连接有螺栓(10)，所述螺栓(10)与支撑柱(8)之间螺纹连接。

一种插板表壳

技术领域

[0001] 本实用新型涉及电器连接工具，特别涉及一种插板表壳。

背景技术

[0002] 插板表壳作为生活中常见的电器连接工具，能够使得一个插座连接插板表壳就可以使得一个插板表壳可以连接多个电器，大大减少了插座的数量，减少了房间内的电器连接线路。

[0003] 一般的，插板表壳在插口损坏时需要将插板表壳的外壳进行拆卸，从而对插口位置处的金属条或者其他组件进行修理，较为不便。

实用新型内容

[0004] 本实用新型的目的是提供一种插板表壳。这种插板表壳能够方便的对插板表壳的外壳进行拆卸，从而方便的对插口位置处的组件进行修理。

[0005] 本实用新型的上述技术目的是通过以下技术方案得以实现的：一种插板表壳，包括表壳本体，所述表壳本体设置为圆形，所述表壳本体上设置有插座板，所述插座板与表壳本体之间设置有安装结构，所述插座板上设置有多个插孔，所述多个插孔形成环形。

[0006] 通过采用上述技术方案后，通过将表壳本体设置为圆形，使得整个表壳本体在最小的使用材料下能够具有最大的面积，从而使得表壳本体上可以设置更多的插孔。插座板与表壳本体之间的安装结构可以方便插座板与表壳本体之间的拆卸，从而使得插座板与表壳本体之间容易安装和拆卸。

[0007] 本实用新型进一步设置为：所述安装结构包括设置于表壳本体一侧的固定块，所述固定块中部设置有空槽，所述插座板上设置有与空槽相对应的卡块，所述卡块与空槽之间过盈配合。

[0008] 通过采用上述技术方案后，将插座板与表壳本体之间进行配合，然后转动插座板，使得插座板上的卡块与表壳本体之间的固定块上的空槽进行过盈卡接，从而使得卡块与表壳结本体紧密卡接。相比较于一般插座的螺栓连接，这种连接方式较为方便，且安装效果较好。

[0009] 本实用新型进一步设置为：所述表壳本体底部同样设置有相同的插座板，所述插座板与表壳本体之间同样设置有相同的安装结构。

[0010] 通过采用上述技术方案后，通过在表壳本体底部设置相同的插座板，使得可以将表壳本体底部的空间利用起来，从而提高了一个插板表壳能够连接的电器数量。

[0011] 本实用新型进一步设置为：所述表壳本体上设置有多个支撑柱，所述支撑柱内滑移连接有滑杆，所述滑杆一端穿过支撑柱并固定连接有螺栓，所述螺栓与支撑柱之间螺纹连接。

[0012] 通过采用上述技术方案后，通过多个支撑柱的设置，使得当利用表壳本体底部的插座板时，可以利用螺栓旋入，从而使得螺栓将滑杆逐渐移出支撑柱，从而提高了表壳本体

的高度。表壳本体底部露出，可用于连接新的电器。

[0013] 综上所述，本实用新型具有以下有益效果：

[0014] 1、通过将表壳本体与插座板之间设置安装结构，从而使得插座板与表壳本体之间能够较好的连接。插座板与表壳本体之间方便的进行安装拆卸，较为方便；

[0015] 2、通过在表壳本体底部设置有相同的插座板，使得表壳本体底部也可以用于连接电器，从而提高插板表壳连接电器的数量；

[0016] 3、通过在表壳本体一侧设置多个滑杆，并通过螺栓旋入，使得滑杆滑出支撑柱，从而使得表壳本体底部露出，可使得表壳本体用于连接更多的电器。

附图说明

[0017] 图1为实施例的结构示意图；

[0018] 图2为实施例的爆炸视图。

[0019] 附图标记：1、表壳本体；2、插座板；3、插孔；4、安装结构；5、固定块；6、空槽；7、卡块；8、支撑柱；9、滑杆；10、螺栓。

具体实施方式

[0020] 以下结合附图对本实用新型作进一步详细说明。

[0021] 本具体实施例仅仅是对本实用新型的解释，其并不是对本实用新型的限制，本领域技术人员在阅读完本说明书后可以根据需要对本实施例做出没有创造性贡献的修改，但只要在本实用新型的权利要求范围内都受到专利法的保护。

[0022] 如图1与图2所示，一种插板表壳，包括圆形的表壳本体1。表壳本体1顶部与底部均设置有插座板2。插座板2上设置有多个插孔3。插座板2与表壳本体1之间设置有安装结构4。

[0023] 安装结构4包括设置于表壳本体1上的固定块5。固定块5中部设置有空槽6。表壳本体1对应空槽6的位置处设置有卡块7。卡块7与空槽6之间过盈配合。通过将插座板2与表壳本体1之间契合，然后转动插座板2，使得插座板2上的卡块7与空槽6过盈卡接，从而使得插座板2与表壳本体1之间卡接。

[0024] 表壳本体1一侧设置有多个支撑柱8，支撑柱8内滑移连接有滑杆9，滑杆9顶部固定连接有螺栓10。螺栓10一端穿出支撑柱8并与支撑柱8螺纹连接。通过旋动螺栓10，使得螺栓10能够带动滑杆9在支撑柱8内进行滑移，从而对表壳本体1的高度进行调节。表壳本体1的高度增大，从而使得表壳本体1底部的插孔3露出。表壳本体1底部的插座板2的插孔3可用于连接更多的电器。

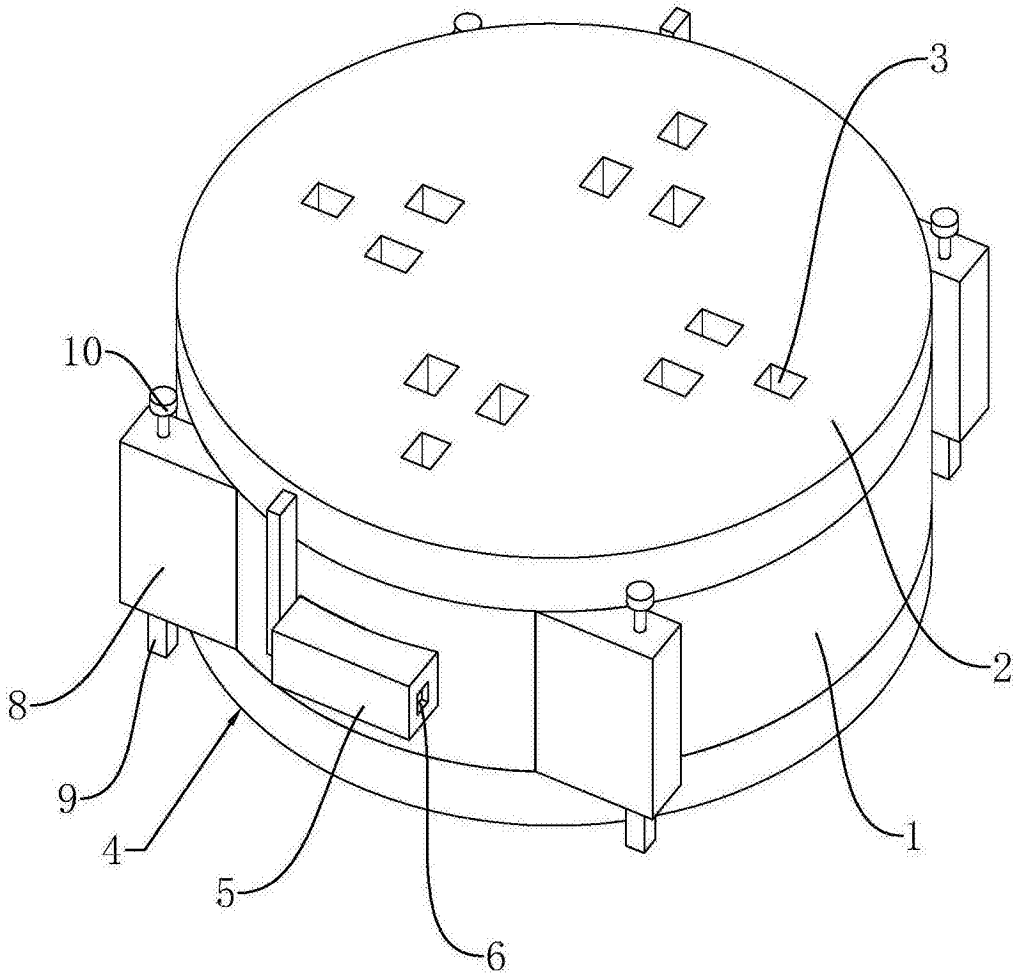

图1

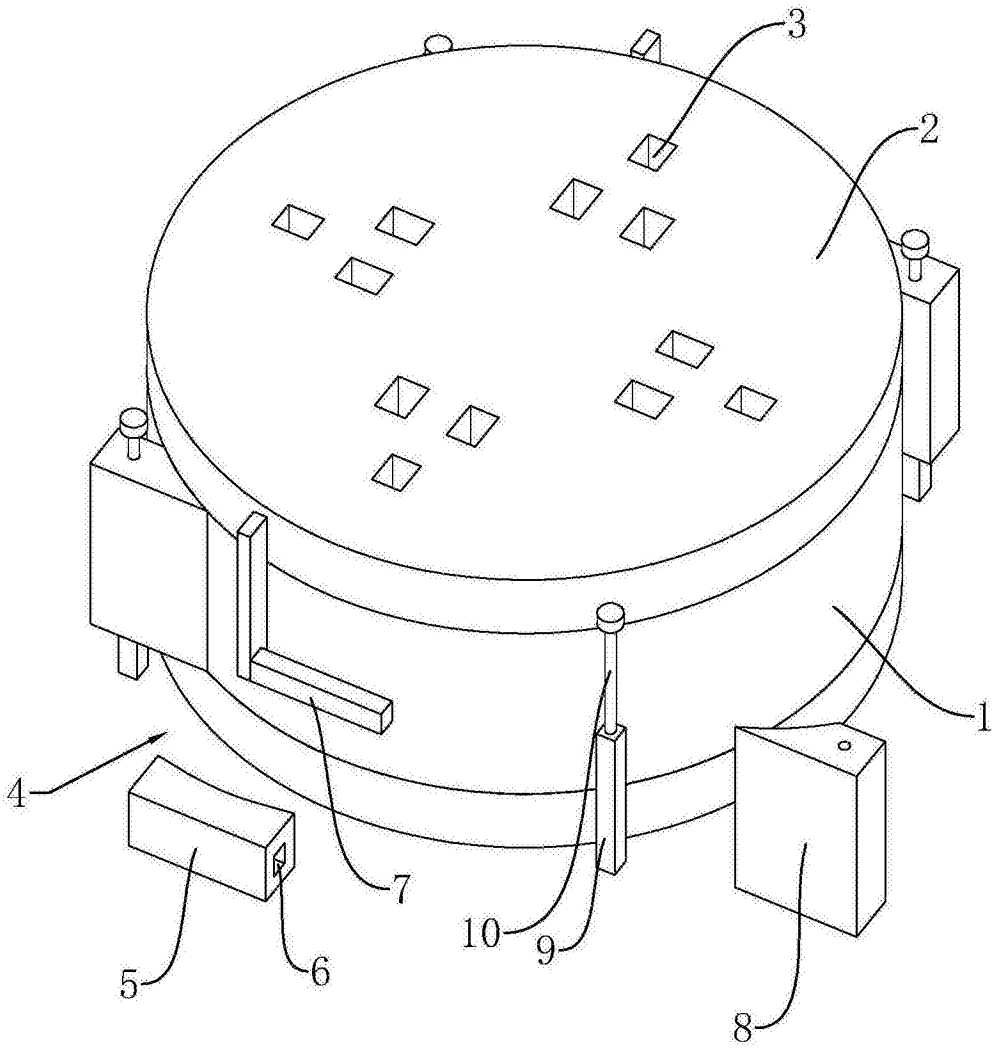

图2