(19)中华人民共和国国家知识产权局

(12)实用新型专利

(10)授权公告号 CN 202830794 U
(45)授权公告日 2013.03.27

(21)申请号 201220481012.7

(22)申请日 2012.09.20

(73)专利权人 西安天云唐广告文化传播有限责任公司
地址 710086 陕西省西安市高新区紫薇田园都市G区第21幢2单元1层2101室

(72)发明人 吉贞义

(51)Int.Cl.
E01F 9/011(2006.01)
G09B 29/00(2006.01)
G09F 23/00(2006.01)

权利要求书 1 页 说明书 2 页 附图 1 页

(54)实用新型名称

一种具有宣传功能的节能环保地图立板

(57)摘要

本实用新型公开了一种具有宣传功能的节能环保地图立板，包括壳体及其底端设置的底座，所述的底座上设置有固定螺孔，所述的蓄电池与地图显示窗内设置有照明灯串联，所述的照明灯电路中串联有光敏元件，通过在所述的壳体的顶端安装有用于光电转换的太阳能电池板，实现了地图立板自发电供给，非常的节约能源，所述的地图显示窗上方的壳体上设置有广告视频窗，充分的开发了地图立板，因为地图立板的分布非常密集，具有非常不错的广告效应，而且本实用新型结构简单，使用太阳能发电，节能环保。

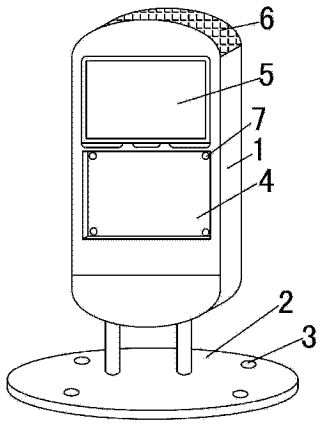

CN 202830794 U

1. 一种具有宣传功能的节能环保地图立板，其特征在于：包括壳体（1）及其底端设置的底座（2），所述的底座（2）上设置有固定螺孔（3），所述的壳体（1）通过底座（2）固定在地面上，所述的壳体（1）正面设置有地图显示窗（5），所述的窗体为透明材质，所述的地图显示窗（5）上方的壳体（1）上设置有广告视频窗，所述的壳体（1）的顶端安装有用于光电转换的太阳能电池板（6），所述的太阳能电池板（6）通过逆变器与壳体（1）内部设置的蓄电池连接，所述的蓄电池与地图显示窗（5）内设置有照明灯（7）串联，所述的照明灯（7）电路中串联有光敏元件。

2. 根据权利要求 1 所述的一种具有宣传功能的节能环保地图立板，其特征在于：所述的太阳能电池板（6）为染料敏化太阳能电池板（6）。

3. 根据权利要求 1 所述的种具有宣传功能的节能环保地图立板，其特征在于：所述的地图显示窗（5）内至少安装有 3 个照明灯（7），所述的照明灯（7）为直流 LED 节能灯。

一种具有宣传功能的节能环保地图立板

技术领域

[0001] 本实用新型属于地图显示装置领域，尤其涉及一种具有宣传功能的节能环保地图立板。

背景技术

[0002] 随着人们生活水平的不断提高，越来越多的人喜欢到其他城市中去旅游，而且，现在私家车已经走进我们的生活中，越来越多的人都拥有了自己的汽车，所以越来越多的人喜欢自驾游，而且现在的街道都大同小异，因此有时候到别的城市中旅游特别容易发生走错路或者找错方向的问题，因此在每个城市的每条道路上都会设置有地图立板，在道路的交汇口比较常见，但是目前最常使用的地图立板结构简单功能单一，虽然使用起来还比较方便，但是功能太过单一，地图立板分布非常密集，但是只是作为导航作用，没有对其进行充分合理的使用和开发，而且现在的地图立板中如果有照明设备，通常都是接入市电供给，不够节能环保，因此有必要提供一种具有宣传功能的节能环保地图立板，以解决现有技术所存在的问题。

实用新型内容

[0003] 本实用新型提供了一种具有宣传功能的节能环保地图立板，用以解决现有技术中地图立板使用方便但是功能单一且不够节能环保的问题，本实用新型结构简单，使用太阳能发电，节能环保。

[0004] 本实用新型是通过下述技术方案来解决上述技术问题的：一种具有宣传功能的节能环保地图立板，包括壳体及其底端设置的底座，所述的底座上设置有固定螺孔，所述的壳体通过底座固定在地面上，所述的壳体正面设置有地图显示窗，所述的窗体为透明材质，所述的地图显示窗上方的壳体上设置有广告视频窗，所述的壳体的顶端安装有用于光电转换的太阳能电池板，所述的太阳能电池板通过逆变器与壳体内部设置的蓄电池连接，所述的蓄电池与地图显示窗内设置有照明灯串联，所述的照明灯电路中串联有光敏元件。

[0005] 本实用新型作为优化的，所述的太阳能电池板为染料敏化太阳能电池板。

[0006] 本实用新型作为优化的，所述的地图显示窗内至少安装有 3 个照明灯，所述的照明灯为直流 LED 节能灯。

[0007] 与现有技术相比，本实用新型的一种具有宣传功能的节能环保地图立板有益效果在于：通过在所述的壳体的顶端安装有用于光电转换的太阳能电池板，实现了地图立板自发电供给，非常的节约能源，所述的地图显示窗上方的壳体上设置有广告视频窗，充分的开发了地图立板，因为地图立板的分布非常密集，具有非常不错的广告效应，而且本实用新型结构简单，使用太阳能发电，节能环保。

[0008] 上述说明仅是本实用新型技术方案的概述，为了能够更清楚了解本实用新型的技术手段，而可依照说明书的内容予以实施，并且为了让本实用新型的上述和其他目的、特征和优点能够更明显易懂，以下特举较佳实施例，详细说明如下。

附图说明

[0009] 图 1 为本实用新型的结构示意图。

[0010] 附图中 :1- 壳体,2- 底座,3- 固定螺孔,4- 地图显示窗,5- 广告视频窗,6- 太阳能电池板,7- 照明灯。

具体实施方式

[0011] 下面结合附图和具体实施例进一步说明本实用新型的技术方案。

[0012] 如图 1 所示,一种具有宣传功能的节能环保地图立板,包括壳体 1 及其底端设置的底座 2,所述的底座 2 上设置有固定螺孔 3,所述的壳体 1 通过底座 2 固定在地面上,所述的壳体 1 正面设置有地图显示窗 5,所述的窗体为透明材质,所述的地图显示窗 5 上方的壳体 1 上设置有广告视频窗,所述的壳体 1 的顶端安装有用于光电转换的太阳能电池板 6,所述的太阳能电池板 6 通过逆变器与壳体 1 内部设置的蓄电池连接,所述的蓄电池与地图显示窗 5 内设置有照明灯 7 串联,所述的照明灯 7 电路中串联有光敏元件。

[0013] 所述的太阳能电池板 6 为染料敏化太阳能电池板 6。

[0014] 所述的地图显示窗 5 内至少安装有 3 个照明灯 7,所述的照明灯 7 为直流 LED 节能灯。

[0015] 采用以上技术方案,本实用新型一种具有宣传功能的节能环保地图立板通过在所述的壳体 1 的顶端安装有用于光电转换的太阳能电池板 6,实现了地图立板自发电供给,非常的节约能源,所述的地图显示窗 5 上方的壳体 1 上设置有广告视频窗,充分的开发了地图立板,因为地图立板的分布非常密集,具有非常不错的广告效应,而且本实用新型结构简单,使用太阳能发电,节能环保,熟悉此技术的人士所做的任何简单变相和修饰,仍应包含于本实用新型的权利保护范围之内。

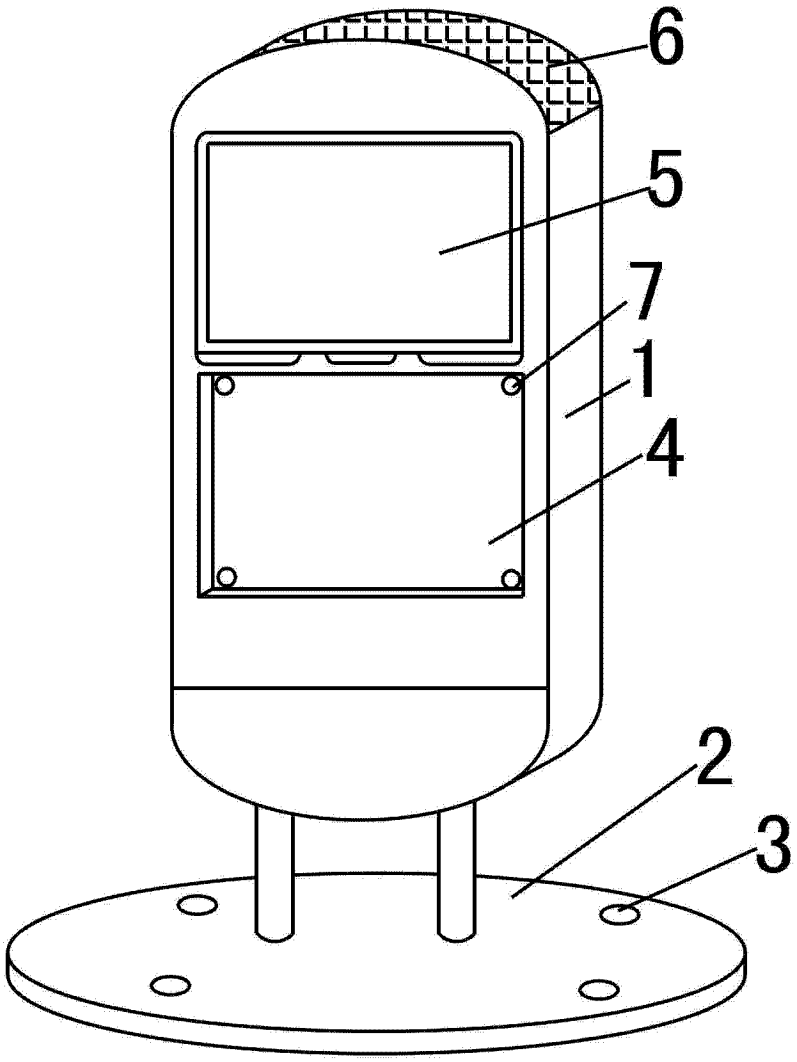

图 1