(19)中华人民共和国国家知识产权局

(12)实用新型专利

(10)授权公告号 CN 213934449 U
(45)授权公告日 2021.08.10

(21)申请号 202120160156.1

(22)申请日 2021.01.21

(73)专利权人 温州市名泰光学眼镜有限公司
地址 325000 浙江省温州市瓯海区东方南路12号

(72)发明人 周文 卢爱敏 王俊锋

(74)专利代理机构 温州冠天知识产权代理事务所(特殊普通合伙) 33346
代理人 梅照付

(51)Int.Cl.
G02C 5/12(2006.01)

权利要求书1页 说明书4页 附图3页

(54)实用新型名称

一种具有可拆卸式鼻托的眼镜

(57)摘要

本实用新型公开了一种具有可拆卸式鼻托的眼镜,包括眼镜主体和鼻托,卡杆与L型连接杆的连接端活动套接有限位圈,限位圈主体的外壁上设置有安装槽,安装槽的内腔底面上固定安装有小型弹簧,限位块的设置在安装槽内,且限位块固定安装在小型弹簧上,限位块外端设置在方形安装孔上,佩戴者可以根据自身鼻梁需求,通过向内按压限位块,将限位块从下侧的方形安装孔中调整到上侧的方形安装孔中,从而使得圆形卡接片从三角卡块上脱离来调整鼻托的角度,提升了佩戴者的佩戴体验感。

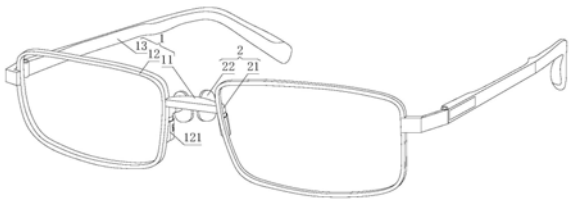

CN 213934449 U

1.一种具有可拆卸式鼻托的眼镜，包括眼镜主体(1)和鼻托(2)，其特征在于：所述眼镜主体(1)上活动安装有一对鼻托(2)，所述眼镜主体(1)包括连接块(11)、镜框(12)和镜架(13)，连接块(11)的两端分别固定安装有镜框(12)，镜框(12)的一端外壁上设置有镜架(13)；

所述镜框(12)的内侧外壁上固定安装有安装筒(121)，且安装筒(121)设置在连接块(11)的下侧，鼻托(2)的一端活动安装在安装筒(121)的内腔中；

所述鼻托(2)包括L型安装臂(21)和橡胶垫片(22)，L型安装臂(21)的一端活动安装有橡胶垫片(22)。

2.根据权利要求1所述的一种具有可拆卸式鼻托的眼镜，其特征在于：所述安装筒(121)的外壁上设置有一对方形安装孔(1211)，安装筒(121)下端的内腔内壁上固定安装有三角卡块(1212)。

3.根据权利要求1所述的一种具有可拆卸式鼻托的眼镜，其特征在于：所述L型安装臂(21)包括L型连接杆(211)、卡杆(212)和限位圈(213)，L型连接杆(211)的一端固定安装有卡杆(212)，且卡杆(212)与L型连接杆(211)的连接端活动套接有限位圈(213)。

4.根据权利要求3所述的一种具有可拆卸式鼻托的眼镜，其特征在于：所述L型连接杆(211)包括L型连接杆主体(2111)和圆形孔(2112)，L型连接杆主体(2111)的一端外壁上设置有圆形孔(2112)，卡杆(212)的一端固定安装在L型连接杆主体(2111)的另一端外壁上。

5.根据权利要求3所述的一种具有可拆卸式鼻托的眼镜，其特征在于：所述卡杆(212)包括连接内杆(2121)、安装杆(2122)和圆形卡接片(2123)，连接内杆(2121)的一端固定安装在L型连接杆主体(2111)上，连接内杆(2121)的另一端固定安装在安装杆(2122)的一端外壁上，安装杆(2122)的另一端外壁上固定安装有圆形卡接片(2123)，且圆形卡接片(2123)活动卡接在三角卡块(1212)上。

6.根据权利要求3所述的一种具有可拆卸式鼻托的眼镜，其特征在于：所述限位圈(213)包括限位圈主体(2131)、安装槽(2132)、小型弹簧(2133)和限位块(2134)，限位圈主体(2131)的外壁上设置有安装槽(2132)，安装槽(2132)的内腔底面上固定安装有小型弹簧(2133)，限位块(2134)的设置在安装槽(2132)内，且限位块(2134)固定安装在小型弹簧(2133)上，限位块(2134)外端设置在方形安装孔(1211)上。

7.根据权利要求1所述的一种具有可拆卸式鼻托的眼镜，其特征在于：所述橡胶垫片(22)包括橡胶垫片主体(221)和塑料安装球(222)，橡胶垫片主体(221)的中部外壁上固定安装有塑料安装球(222)，且塑料安装球(222)活动安装在圆形孔(2112)中。

一种具有可拆卸式鼻托的眼镜

技术领域

[0001] 本实用新型涉及眼镜技术领域，具体为一种具有可拆卸式鼻托的眼镜。

背景技术

[0002] 眼镜是以矫正视力或保护眼睛而制作的简单光学器件，由镜片和镜架组成。矫正视力用的眼镜有近视眼镜和远视眼镜、老花眼镜以及散光眼镜四种，其他种类的眼镜包括护目镜、太阳眼镜、游泳镜等，为眼睛提供各种保护。眼镜既是保护眼睛的工具，又是一种美容的装饰品。

[0003] 目前的眼镜上的鼻托一般都是固定且不可拆卸的，对于鼻梁大小不同的佩戴者来说，佩戴舒适度大大降低，且长时间佩戴鼻托容易老化，体验感差。

[0004] 针对以上问题，对现有装置进行改进，提出了一种具有可拆卸式鼻托的眼镜。

实用新型内容

[0005] 本实用新型的目的在于提供一种具有可拆卸式鼻托的眼镜，采用本装置进行工作，从而解决了上述背景中眼镜上的鼻托一般都是固定且不可拆卸的，对于鼻梁大小不同的佩戴者来说，佩戴舒适度大大降低，且长时间佩戴鼻托容易老化，体验感差的问题。

[0006] 为实现上述目的，本实用新型提供如下技术方案：一种具有可拆卸式鼻托的眼镜，包括眼镜主体和鼻托，所述眼镜主体上活动安装有一对鼻托，所述眼镜主体包括连接块、镜框和镜架，连接块的两端分别固定安装有镜框，镜框的一端外壁上设置有镜架；

[0007] 所述镜框的内侧外壁上固定安装有安装筒，且安装筒设置在连接块的下侧，鼻托的一端活动安装在安装筒的内腔中；

[0008] 所述鼻托包括L型安装臂和橡胶垫片，L型安装臂的一端活动安装有橡胶垫片。

[0009] 进一步地，所述安装筒的外壁上设置有一对方形安装孔，安装筒下端的内腔内壁上固定安装有三角卡块。

[0010] 进一步地，所述L型安装臂包括L型连接杆、卡杆和限位圈，L型连接杆的一端固定安装有卡杆，且卡杆与L型连接杆的连接端活动套接有限位圈。

[0011] 进一步地，所述L型连接杆包括L型连接杆主体和圆形孔，L型连接杆主体的一端外壁上设置有圆形孔，卡杆的一端固定安装在L型连接杆主体的另一端外壁上。

[0012] 进一步地，所述卡杆包括连接内杆、安装杆和圆形卡接片，连接内杆的一端固定安装在L型连接杆主体上，连接内杆的另一端固定安装在安装杆的一端外壁上，安装杆的另一端外壁上固定安装有圆形卡接片，且圆形卡接片活动卡接在三角卡块上。

[0013] 进一步地，所述限位圈包括限位圈主体、安装槽、小型弹簧和限位块，限位圈主体的外壁上设置有安装槽，安装槽的内腔底面上固定安装有小型弹簧，限位块的设置在安装槽内，且限位块固定安装在小型弹簧上，限位块外端设置在方形安装孔上。

[0014] 进一步地，所述橡胶垫片包括橡胶垫片主体和塑料安装球，橡胶垫片主体的中部外壁上固定安装有塑料安装球，且塑料安装球活动安装在圆形孔中。

[0015] 与现有技术相比，本实用新型的有益效果如下：

[0016] 1.本实用新型提出的一种具有可拆卸式鼻托的眼镜，卡杆与L型连接杆的连接端活动套接有限位圈，限位圈主体的外壁上设置有安装槽，安装槽的内腔底面上固定安装有小型弹簧，限位块的设置在安装槽内，且限位块固定安装在小型弹簧上，限位块外端设置在方形安装孔上，佩戴者可以根据自身鼻梁需求，通过向内按压限位块，将限位块从下侧的方形安装孔中调整到上侧的方形安装孔中，从而使得圆形卡接片从三角卡块上脱离来调整鼻托的角度，提升了佩戴者的佩戴体验感。

[0017] 2.本实用新型提出的一种具有可拆卸式鼻托的眼镜，橡胶垫片主体的中部外壁上固定安装有塑料安装球，且塑料安装球活动安装在圆形孔中，这种设置不仅方便了橡胶垫片的更换，同时也使得橡胶垫片可以在L型安装臂上多角度移动，保证了佩戴者的佩戴舒适性。

[0018] 3.本实用新型提出的一种具有可拆卸式鼻托的眼镜，通过圆形卡接片和三角卡块的设置，使得安装筒不仅可以对L型安装臂起到限位的作用，同时也使得L型安装臂可以进行多档位的转动调节，保证了橡胶垫片可以被佩戴者调整到最佳的舒适角度。

附图说明

[0019] 图1为本实用新型的整体立体结构示意图；

[0020] 图2为本实用新型的安装筒剖面图；

[0021] 图3为本实用新型的L型连接杆和卡杆立体结构示意图；

[0022] 图4为本实用新型的限位圈剖面；

[0023] 图5为本实用新型的限位圈立体结构示意图。

[0024] 图中：1、眼镜主体；11、连接块；12、镜框；121、安装筒；1211、方形安装孔；1212、三角卡块；13、镜架；2、鼻托；21、L型安装臂；211、L型连接杆；2111、L型连接杆主体；2112、圆形孔；212、卡杆；2121、连接内杆；2122、安装杆；2123、圆形卡接片；213、限位圈；2131、限位圈主体；2132、安装槽；2133、小型弹簧；2134、限位块；22、橡胶垫片；221、橡胶垫片主体；222、塑料安装球。

具体实施方式

[0025] 下面将结合本实用新型实施例中的附图，对本实用新型实施例中的技术方案进行清楚、完整地描述，显然，所描述的实施例仅仅是本实用新型一部分实施例，而不是全部的实施例。基于本实用新型中的实施例，本领域普通技术人员在没有做出创造性劳动前提下所获得的所有其他实施例，都属于本实用新型保护的范围。

[0026] 请参阅图1-5，一种具有可拆卸式鼻托的眼镜，包括眼镜主体1和鼻托2，眼镜主体1上活动安装有一对鼻托2，眼镜主体1包括连接块11、镜框12和镜架13，连接块11的两端分别固定安装有镜框12，镜框12的一端外壁上设置有镜架13，镜框12的内侧外壁上固定安装有安装筒121，且安装筒121设置在连接块11的下侧，鼻托2的一端活动安装在安装筒121的内腔中，鼻托2包括L型安装臂21和橡胶垫片22，L型安装臂21的一端活动安装有橡胶垫片22，安装筒121的外壁上设置有一对方形安装孔1211，安装筒121下端的内腔内壁上固定安装有三角卡块1212，L型安装臂21包括L型连接杆211、卡杆212和限位圈213，L型连接杆211的一

端固定安装有卡杆212，且卡杆212与L型连接杆211的连接端活动套接有限位圈213，L型连接杆211包括L型连接杆主体2111和圆形孔2112，L型连接杆主体2111的一端外壁上设置有圆形孔2112，卡杆212的一端固定安装在L型连接杆主体2111的另一端外壁上，卡杆212包括连接内杆2121、安装杆2122和圆形卡接片2123，连接内杆2121的一端固定安装在L型连接杆主体2111上，连接内杆2121的另一端固定安装在安装杆2122的一端外壁上，安装杆2122的另一端外壁上固定安装有圆形卡接片2123，且圆形卡接片2123活动卡接在三角卡块1212上，限位圈213包括限位圈主体2131、安装槽2132、小型弹簧2133和限位块2134，限位圈主体2131的外壁上设置有安装槽2132，安装槽2132的内腔底面上固定安装有小型弹簧2133，限位块2134的设置在安装槽2132内，且限位块2134固定安装在小型弹簧2133上，限位块2134外端设置在方形安装孔1211上，橡胶垫片22包括橡胶垫片主体221和塑料安装球222，橡胶垫片主体221的中部外壁上固定安装有塑料安装球222，且塑料安装球222活动安装在圆形孔2112中。

[0027] 卡杆212与L型连接杆211的连接端活动套接有限位圈213，限位圈主体2131的外壁上设置有安装槽2132，安装槽2132的内腔底面上固定安装有小型弹簧2133，限位块2134的设置在安装槽2132内，且限位块2134固定安装在小型弹簧2133上，限位块2134外端设置在方形安装孔1211上，佩戴者可以根据自身鼻梁需求，通过向内按压限位块2134，将限位块2134从下侧的方形安装孔1211中调整到上侧的方形安装孔1211中，从而使得圆形卡接片2123从三角卡块1212上脱离来调整鼻托2的角度，提升了佩戴者的佩戴体验感，橡胶垫片主体221的中部外壁上固定安装有塑料安装球222，且塑料安装球222活动安装在圆形孔2112中，这种设置不仅方便了橡胶垫片22的更换，同时也使得橡胶垫片22可以在L型安装臂21上多角度移动，保证了佩戴者的佩戴舒适性，通过圆形卡接片2123和三角卡块1212的设置，使得安装筒121不仅可以对L型安装臂21起到限位的作用，同时也使得L型安装臂21可以进行多档位的转动调节，保证了橡胶垫片22可以被佩戴者调整到最佳的舒适角度。

[0028] 综上所述：本实用新型提出的一种具有可拆卸式鼻托的眼镜，卡杆212与L型连接杆211的连接端活动套接有限位圈213，限位圈主体2131的外壁上设置有安装槽2132，安装槽2132的内腔底面上固定安装有小型弹簧2133，限位块2134的设置在安装槽2132内，且限位块2134固定安装在小型弹簧2133上，限位块2134外端设置在方形安装孔1211上，佩戴者可以根据自身鼻梁需求，通过向内按压限位块2134，将限位块2134从下侧的方形安装孔1211中调整到上侧的方形安装孔1211中，从而使得圆形卡接片2123从三角卡块1212上脱离来调整鼻托2的角度，提升了佩戴者的佩戴体验感，橡胶垫片主体221的中部外壁上固定安装有塑料安装球222，且塑料安装球222活动安装在圆形孔2112中，这种设置不仅方便了橡胶垫片22的更换，同时也使得橡胶垫片22可以在L型安装臂21上多角度移动，保证了佩戴者的佩戴舒适性，通过圆形卡接片2123和三角卡块1212的设置，使得安装筒121不仅可以对L型安装臂21起到限位的作用，同时也使得L型安装臂21可以进行多档位的转动调节，保证了橡胶垫片22可以被佩戴者调整到最佳的舒适角度。

[0029] 需要说明的是，在本文中，诸如第一和第二等之类的关系术语仅仅用来将一个实体或者操作与另一个实体或操作区分开来，而不一定要求或者暗示这些实体或操作之间存在任何这种实际的关系或者顺序。而且，术语“包括”、“包含”或者其任何其他变体意在涵盖非排他性的包含，从而使得包括一系列要素的过程、方法、物品或者设备不仅包括那些要

素，而且还包括没有明确列出的其他要素，或者是还包括为这种过程、方法、物品或者设备所固有的要素。

[0030] 尽管已经示出和描述了本实用新型的实施例，对于本领域的普通技术人员而言，可以理解在不脱离本实用新型的原理和精神的情况下可以对这些实施例进行多种变化、修改、替换和变型，本实用新型的范围由所附权利要求及其等同物限定。

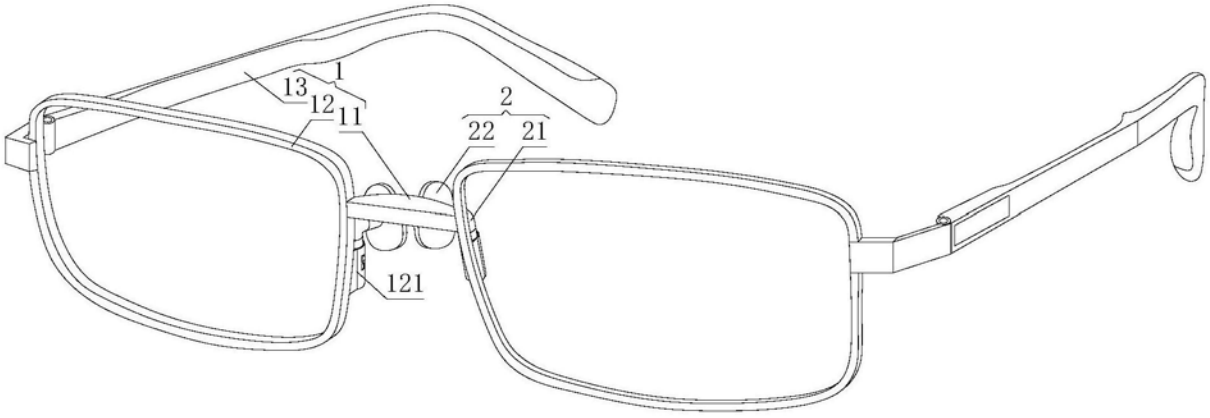

图1

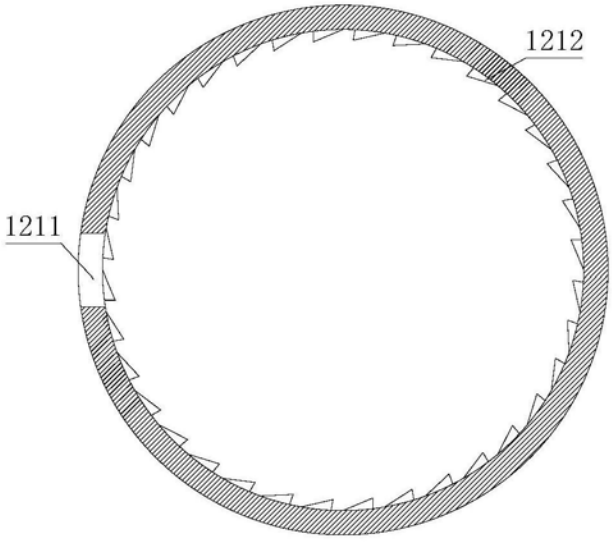

图2

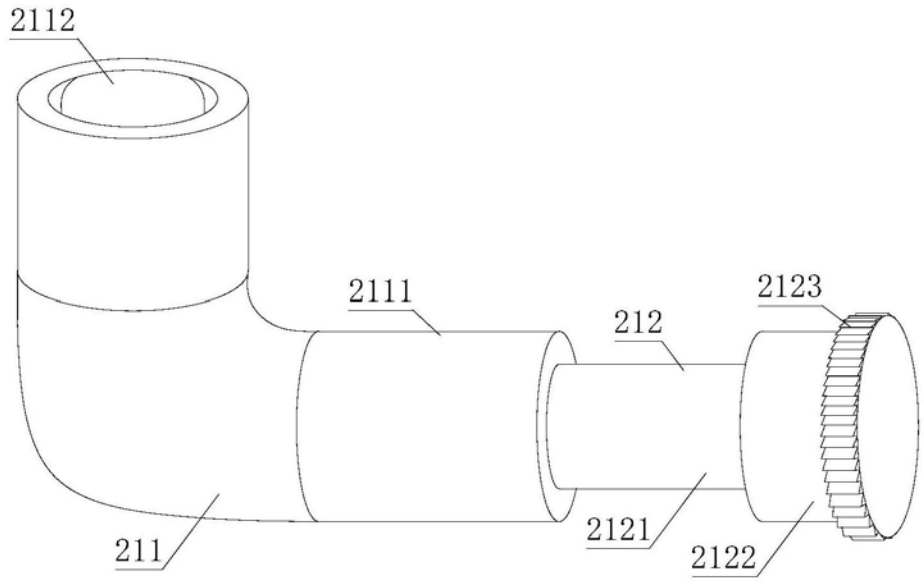

图3

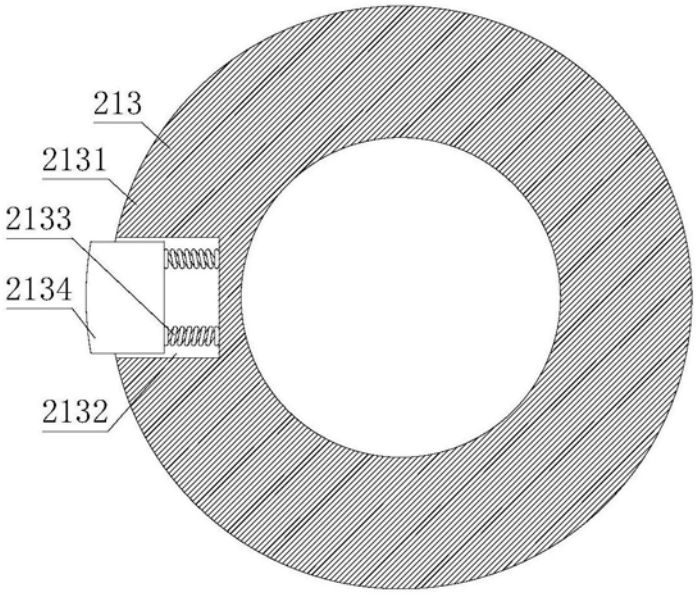

图4

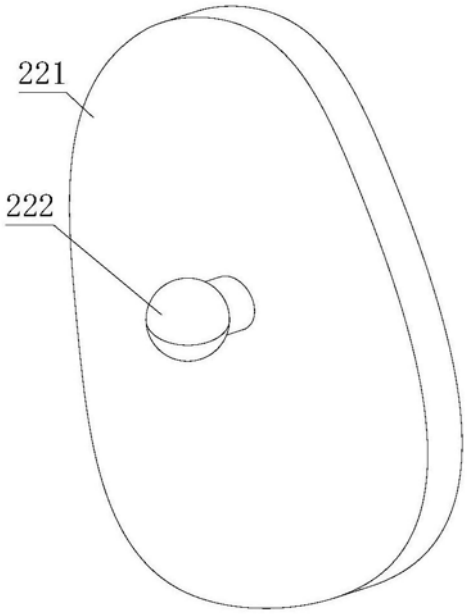

图5