(19)中华人民共和国国家知识产权局

(12)实用新型专利

(10)授权公告号 CN 210727207 U
(45)授权公告日 2020.06.12

(21)申请号 201921485622.2

(22)申请日 2019.09.06

(73)专利权人 深圳厚积福鑫智能家居有限公司
地址 518000 广东省深圳市龙岗区坪地街道四方埔社区裕民巷2号

(72)发明人 林建忠 黄啊明 林灿煌 白耀东

(74)专利代理机构 北京维正专利代理有限公司 11508
代理人 杨文科

(51)Int.Cl.
A47B 85/06(2006.01)
A47B 13/08(2006.01)
A47B 13/02(2006.01)

权利要求书1页 说明书5页 附图4页

(54)实用新型名称

一种具有储物架功能的桌子

(57)摘要

本实用新型涉及一种具有储物架功能的桌子，其包括桌面与支撑架，桌面固定设置在支撑架上，其特征在于，所述支撑架包括：固定杆、锁定杆与支架，固定杆水平设置在支架上且一端与支架转动连接，桌面固定设置在固定杆上，锁定杆活动设置在固定杆远离自身与支架转动连接处的一端，锁定杆穿过固定杆与支架，将固定杆与支架远离自身转动连接处的一端连接起来。本实用新型具有在不使用时可以减少其占用的空间、方便实际使用的效果。

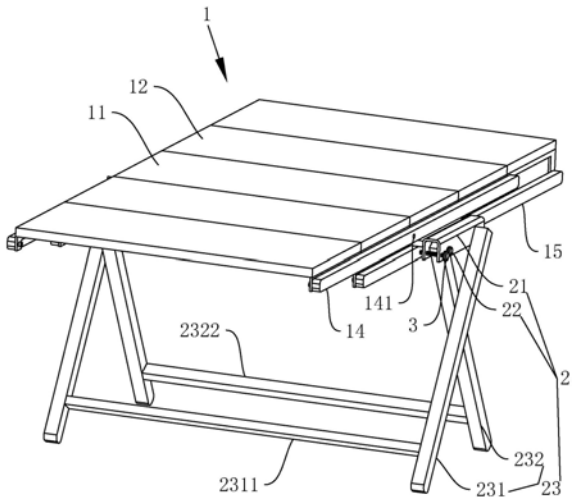

CN 210727207 U

1.一种具有储物架功能的桌子，包括桌面(1)与支撑架(2)，桌面(1)固定设置在支撑架(2)上，其特征在于，所述支撑架(2)包括：固定杆(21)、锁定杆(22)与支架(23)，固定杆(21)水平设置在支架(23)上且一端与支架(23)转动连接，桌面(1)固定设置在固定杆(21)上，锁定杆(22)活动设置在固定杆(21)远离自身与支架(23)转动连接处的一端，锁定杆(22)穿过固定杆(21)与支架(23)，将固定杆(21)与支架(23)远离自身转动连接处的一端连接起来。

2.根据权利要求1所述的一种具有储物架功能的桌子，其特征在于，所述支撑架(2)设置有相互平行的两组，两组支撑架(2)中相对于桌面(1)呈竖直方向上的对称。

3.根据权利要求2所述的一种具有储物架功能的桌子，其特征在于，所述支架(23)包括第一支撑杆(231)与第二支撑杆(232)，第一支撑杆(231)与第二支撑杆(232)竖向交叉设置且在交叉处转动连接，第一支撑杆(231)上端与所述固定杆(21)转动连接，第二支撑杆(232)上端与固定杆(21)靠近所述锁定杆(22)一端通过锁定杆(22)连接。

4.根据权利要求3所述的一种具有储物架功能的桌子，其特征在于，两组所述支撑架(2)中的两根第一支撑杆(231)之间固定设置有第一加强杆(2311)，第一加强杆(2311)两端分别与两根第一支撑杆(231)下端固定连接，两组支撑架(2)的两根第二支撑杆(232)之间固定设置有第二加强杆(2322)，第二加强杆(2322)两端分别与两根第二支撑杆(232)下端固定连接。

5.根据权利要求3所述的一种具有储物架功能的桌子，其特征在于，所述固定杆(21)靠近所述第二支撑杆(232)一侧表面设置有卡槽(213)，第二支撑杆(232)上端插设在卡槽(213)中，所述锁定杆(22)穿设在卡槽(213)中且穿过第二支撑杆(232)处于卡槽(213)中的一端。

6.根据权利要求3所述的一种具有储物架功能的桌子，其特征在于，两组所述支撑架(2)中的两根所述固定杆(21)之间固定设置有安装板(214)，安装板(214)两端分别与两根固定杆(21)固定连接，安装板(214)与所述桌面(1)的下表面固定连接。

7.根据权利要求6所述的一种具有储物架功能的桌子，其特征在于，所述桌面(1)包括：固定桌板(11)、活动桌板(12)、连接件(13)、第一连接杆(14)、第二连接杆(15)与限制杆(3)，固定桌板(11)固定设置在所述安装板(214)上，活动桌板(12)与固定桌板(11)相邻设置且在水平方向上平行，连接件(13)设置有若干，若干连接件(13)分别设置在固定桌板(11)靠近所述固定杆(21)一端以及活动桌板(12)靠近固定杆(21)一端，第一连接杆(14)与处于固定桌板(11)与活动桌板(12)同侧的连接件(13)的一端转动连接，第二连接杆(15)与处于固定桌板(11)与活动桌板(12)同侧的连接件(13)的另一端转动连接，限制杆(3)活动设置在固定杆(21)上，并且在活动桌板(12)转动前，限制杆(3)穿过固定杆(21)与第二连接杆(15)插接，在活动桌板(12)转动后，限制杆(3)穿过固定杆(21)与第一连接杆(14)插接。

8.根据权利要求7所述的一种具有储物架功能的桌子，其特征在于，所述连接件(13)包括第一连接板(131)与第二连接板(132)，第一连接板(131)与第二连接板(132)均竖向固定设置所述桌面(1)靠近所述固定杆(21)的一端，并且第二连接板(132)竖直向下延伸的长度大于第一连接板(131)向下延伸的长度，所述第一连接杆(14)处于所述第二连接杆(15)的上方。

一种具有储物架功能的桌子

技术领域

[0001] 本实用新型涉及桌子的技术领域，尤其是涉及一种具有储物架功能的桌子。

背景技术

[0002] 桌子是日常生活中一种比较常见的放置物品的工具，物品一般放置在桌面上，为了放置更多的物品，一般桌面上表面在水平方向上的面积均设置的比较大。

[0003] 现有技术中一篇授权公告号为CN201252946Y的中国专利公开了一种桌子，该种桌子包括桌面与桌腿，桌面呈长方体形状，桌面水平固定设置在桌腿上方，桌腿设置有竖向平行的四条，四条桌腿的上端分别与桌面下表面的四个角处固定连接。

[0004] 上述中的现有技术方案存在以下缺陷：该种桌子在使用时，保持上述的状态使用起来会比较方便，但是在不使用时其占用的空间就比较大了，特别是对于一些空间比较狭小的室内环境来说，其使用起来就会不太方便，太占地方，故而有待改进。

实用新型内容

[0005] 本实用新型的目的是提供一种具有储物架功能的桌子，其具有在不使用时可以减少其占用的空间、方便实际使用的效果。

[0006] 本实用新型的上述实用新型目的是通过以下技术方案得以实现的：

[0007] 一种具有储物架功能的桌子，包括桌面与支撑架，桌面固定设置在支撑架上，所述支撑架包括：固定杆、锁定杆与支架，固定杆水平设置在支架上且一端与支架转动连接，桌面固定设置在固定杆上，锁定杆活动设置在固定杆远离自身与支架转动连接处的一端，锁定杆穿过固定杆与支架，锁定杆将固定杆与支架远离自身转动连接处的一端连接起来。

[0008] 通过采用上述技术方案，在桌子不使用时，就可以将锁定杆从固定杆上拔出，使得固定杆可以绕自身与支架转动连接处转动，因桌面固定设置固定杆上，所以桌面与固定杆可以一起绕固定杆与支架的转动连接处转动至竖向状态，此时桌面相比于水平放置的状态就不会占用太多的空间，方便腾出空间，便于实际使用。

[0009] 本实用新型进一步设置为，所述支撑架设置有相互平行的两组，两组支撑架中相对于桌面呈竖直方向上的对称。

[0010] 通过采用上述技术方案，支撑架设置两组，方便对桌面下表面的两个点进行支撑，有利于桌面的稳定，提升了支撑的效果。

[0011] 本实用新型进一步设置为，所述支架包括第一支撑杆与第二支撑杆，第一支撑杆与第二支撑杆竖向交叉设置且在交叉处转动连接，第一支撑杆上端与所述固定杆转动连接，第二支撑杆上端与固定杆靠近所述锁定杆一端通过锁定杆连接。

[0012] 通过采用上述技术方案，第一支撑杆与第二支撑杆的设置，使得锁定杆解除固定杆与第二支撑杆的连接时，第二支撑杆可以绕自身转动连接处向第一支撑杆靠近，进而减少了支架所占的空间，并且进一步降低了桌子在不使用时所占用的空间。

[0013] 本实用新型进一步设置为，两组所述支撑架中的两根第一支撑杆之间固定设置有

第一加强杆，第一加强杆两端分别与两根第一支撑杆下端固定连接，两组支撑架的两根第二支撑杆之间固定设置有第二加强杆，第二加强杆两端分别与两根第二支撑杆下端固定连接。

[0014] 通过采用上述技术方案，第一加强杆与第二加强杆的设置，将两个支撑架连接起来成为一个整体，提升了支撑的强度与效果。

[0015] 本实用新型进一步设置为，所述固定杆靠近所述第二支撑杆一侧表面设置有卡槽，第二支撑杆上端插设在卡槽中，所述锁定杆穿设在卡槽中且穿过第二支撑杆处于卡槽中的一端。

[0016] 通过采用上述技术方案，卡槽的设置，使得第二支撑杆上端可以卡进卡槽中，方便对固定杆与第二支撑杆的连接进行一个初步的固定，有利于锁定杆将固定杆与第二支撑杆稳定的连接起来，并且因第二支撑杆插进卡槽中，使得第二支撑杆与固定杆有更多的交叉处，方便锁定杆将固定杆与第二支撑杆连接起来。

[0017] 本实用新型进一步设置为，两组所述支撑架中的两根所述固定杆之间固定设置有安装板，安装板两端分别与两根固定杆固定连接，安装板与所述桌面的下表面固定连接。

[0018] 通过采用上述技术方案，安装板的设置，提升了固定杆与桌面的接触面积，使得桌面能够安装的更加牢固，不易从固定杆上掉下，同时桌面因与安装板有足够大的接触面积使得安装时也会更加的方便快捷。

[0019] 本实用新型进一步设置为，所述桌面包括：固定桌板、活动桌板、连接件、第一连接杆、第二连接杆与限制杆，固定桌板固定设置在所述安装板上，活动桌板与固定桌板相邻设置且在水平方向上平行，连接件设置有若干，若干连接件分别设置在固定桌板靠近所述固定杆一端以及活动桌板靠近固定杆一端，第一连接杆与处于固定桌板与活动桌板同侧的连接件的一端转动连接，第二连接杆与处于固定桌板与活动桌板同侧的连接件的另一端转动连接，限制杆活动设置在固定杆上，并且在活动桌板转动前，限制杆穿过固定杆与第二连接杆插接，在活动桌板转动后，限制杆穿过固定杆与第一连接杆插接。

[0020] 通过采用上述技术方案，固定桌板的设置，使得整个桌面可以稳定的安装在安装板上，不易掉下；在拉动活动桌板时，因活动桌板分别与第一连接杆以及第二连接杆转动连接，所以桌面就可以由水平状态变为竖直状态，并且因第一连接杆与第二连接杆的拉动，使得活动桌板会一直处于水平状态，此时的桌面就成为了一个储物架，既减少了桌面所占水平方向上的空间，还使得桌面在变形后可以当做储物架来使用，增加了桌子的用途。

[0021] 本实用新型进一步设置为，所述连接件包括第一连接板与第二连接板，第一连接板与第二连接板均竖向固定设置所述桌面靠近所述固定杆的一端，并且第二连接板竖直向下延伸的长度大于第一连接板向下延伸的长度，所述第一连接杆处于所述第二连接杆的上方。

[0022] 通过采用上述技术方案，第一连接板与第二连接板的设置，使得第一连接杆与第二连接杆在运动时就不会出现相互干涉的情况，并且也增加了桌面上安装第一连接杆与第二连接杆的面积，方便第一连接杆与第二连接杆的安装。

[0023] 综上所述，本实用新型的有益技术效果为：

[0024] 1.在桌子不使用时，就可以将锁定杆从固定杆上拔出，使得固定杆可以绕自身与支架转动连接处转动，因桌面固定设置固定杆上，所以桌面与固定杆可以一起绕固定杆与

支架的转动连接处转动至竖向状态，此时桌面相比于水平放置的状态就不会占用太多的空间，方便腾出空间，便于实际使用；

[0025] 2.在拉动活动桌板时，因活动桌板分别与第一连接杆以及第二连接杆转动连接，所以桌面就可以由水平状态变为竖直状态，并且因第一连接杆与第二连接杆的拉动，使得活动桌板会一直处于水平状态，此时的桌面就成为了一个储物架，既减少了桌面所占水平方向上的空间，还使得桌面在变形后可以当做储物架来使用，增加了桌子的用途。

附图说明

[0026] 图1是本实用新型的整体结构示意图。

[0027] 图2是本实用新型中桌面翻起时的结构示意图。

[0028] 图3是图1中A部分的局部爆炸放大示意图。

[0029] 图4是本实用新型为储物架时的结构示意图。

[0030] 图中，1、桌面；11、固定桌板；12、活动桌板；13、连接件；131、第一连接板；132、第二连接板；14、第一连接杆；141、圆孔；15、第二连接杆；151、连接孔；2、支撑架；21、固定杆；211、插孔；212、通孔；213、卡槽；214、安装板；22、锁定杆；23、支架；231、第一支撑杆；2311、第一加强杆；232、第二支撑杆；2321、穿孔；2322、第二加强杆；3、限制杆。

具体实施方式

[0031] 以下结合附图对本实用新型作进一步详细说明。

[0032] 参照图1，为本实用新型公开的一种具有储物架功能的桌子，包括桌面1与支撑架2，桌面1固定设置在支撑架2上。

[0033] 参照图1，桌面1包括：固定桌板11、活动桌板12、连接件13、第一连接杆14与第二连接杆15，固定桌板11呈长方体形状且为木制材料制成，活动桌板12呈长方体形状且为木制材料制成；活动桌板12设置有多块，可以为一块、两块、三块、四块、五块或六块，此处为四块，四块活动桌板12分成两组，每组两块，两组活动桌板12分别处在固定桌板11两侧且相对于固定桌板11对称，活动桌板12与固定桌板11相邻并排抵接设置；连接件13设置有若干，连接件13的数量与固定桌板11与活动桌板12相同，并且与活动桌板12和固定桌板11长度方向垂直的两端均各设置有一个连接件13。

[0034] 参照图1与图4，连接件13包括第一连接板131与第二连接板132，第一连接板131与第二连接板132均呈长方体形状且为不锈钢材质，第一连接板131与第二连接板132均通过螺栓竖向固定设置桌面1靠近固定杆21的一端，并且第二连接板132竖直向下延伸的长度大于第一连接板131向下延伸的长度，第一连接杆14处于第二连接杆15的上方且相互平行。

[0035] 参照图1，第一连接杆14与第二连接杆15均呈长方体形状且为不锈钢材质，第一连接杆14与处于固定桌板11与活动桌板12同侧的连接件13的一端转动连接，第一连接杆14设置有两根，两根第一连接杆14分别处于固定桌板11长度方向的两端；第二连接杆15与处于固定桌板11与活动桌板12同侧的连接件13的另一端转动连接，第二连接杆15设置有两根，两根第二连接杆15也分别处于固定桌板11长度方向的两端。

[0036] 参照图1与图4，此时向上拉动活动桌板12，活动桌板12就会在第一连接杆14与第二连接杆15的牵制下保持水平状态向上运动，由一个水平状态的桌面1变为一个竖直状态

的储物架。

[0037] 参照图1与图3，支撑架2设置有相互平行的两组，两组支撑架2中相对于桌面1呈竖直方向上的对称，支撑架2包括：固定杆21、锁定杆22与支架23，固定杆21呈长方体形状且为不锈钢材质，固定杆21水平设置在支架23上且一端与支架23转动连接，固定桌板11固定设置在固定杆21上；锁定杆22为螺栓，锁定杆22活动插接在固定杆21远离自身与支架23转动连接处的一端，锁定杆22穿过固定杆21与支架23，将固定杆21与支架23远离自身转动连接处的一端连接起来，固定杆21上开设有插孔211供锁定杆22穿过，插孔211侧壁与锁定杆22的侧表面抵接。

[0038] 参照图1与图3，支架23包括第一支撑杆231与第二支撑杆232，第一支撑杆231与第二支撑杆232呈长方体形状且为不锈钢材质，第一支撑杆231与第二支撑杆232竖向交叉设置且在交叉处转动连接，第一支撑杆231上端与固定杆21转动连接，第二支撑杆232上端与固定杆21靠近锁定杆22一端通过锁定杆22连接，第二支撑杆232上端开设有穿孔2321供锁定杆22穿过，穿孔2321侧壁与锁定杆22的侧表面抵接。

[0039] 参照图1，两组支撑架2中的两根第一支撑杆231之间固定设置有一根第一加强杆2311，第一加强杆2311呈长方体形状且为不锈钢材质，第一加强杆2311两端端部分别与两根第一支撑杆231下端侧表面焊接；两组支撑架2的两根第二支撑杆232之间固定设置有一根第二加强杆2322，第二加强杆2322呈长方体形状且为不锈钢材质，第二加强杆2322两端分别与两根第二支撑杆232下端焊接，使得两组支撑架2连接成一个整体，支撑力更强，支撑效果更好。

[0040] 参照图2与图3，为了使得桌面1保持水平状态时能够不易发生状态的改变，支撑架2上还设置有一根限制杆3，限制杆3为螺栓，限制杆3活动插接在固定杆21上，固定杆21上开设有通孔212供限制杆3穿过，限制杆3的侧表面与通孔212的侧壁抵接，并且在桌面1变为储物架之前，限制杆3穿过固定杆21与第二连接杆15插接，第二连接杆15的侧表面上开设有连接孔151供限制杆3穿过，连接孔151的侧壁与限制杆3侧表面抵接，在活动桌板12转动后，限制杆3穿过固定杆21与第一连接杆14插接，第一连接杆14上开设有圆孔141供限制杆3穿过，圆孔141的侧壁与限制杆3的侧表面抵接。

[0041] 参照图1与图3，为了方便第二支撑杆232与固定杆21的连接，在固定杆21靠近第二支撑杆232一侧表面开设有卡槽213，卡槽213截面呈长方体形状，第二支撑杆232上端插设在卡槽213中且侧表面与卡槽213的侧壁抵接，锁定杆22穿设在卡槽213中且穿过第二支撑杆232处于卡槽213中的一端。

[0042] 参照图2，为了方便桌面1的安装，在两组支撑架2中的两根固定杆21之间固定设置有安装板214，安装板214呈长方体形状且为不锈钢材质，安装板214两端端部分别与两根固定杆21侧表面焊接连接，安装板214通过螺栓与固定桌板11的下表面固定连接。

[0043] 本实施例的实施原理为：在保持桌子的状态时，桌面1水平处于支撑架2上，第二支撑杆232的上端插接在卡槽213中，锁定杆22穿过插孔211与穿孔2321，使得固定杆21稳定的处于支架23上，同时限制杆3穿过通孔212与连接孔151，使得第二支撑杆232与固定杆21连接，桌面1不易发生转动，有利于保持桌子的状态；在需要将桌面1变为一个储物架的状态时，首先将限制杆3拔出，然后再转动桌面1，使得活动桌面1由水平平行的状态变为竖直方向上的平行(如图1与图4所示)，最后再将限制件插进通孔212与圆孔141中，使得桌面1保持

转动后的状态;在桌面1完全收起不使用时,可以将锁定杆22拔出,然后将桌面1整体翻转起来,使得固定杆21绕与第一支撑杆231转动连接处转动,再将第二支撑杆232绕与第一支撑杆231的转动连接处向靠近第一支撑杆231的方向收起(如图2所示),此时因桌面1由水平状态变为竖直状态、第二支撑杆232向第一支撑杆231靠近,使得桌子所占的空间比较少,腾出了很多的空间。

[0044] 本具体实施方式的实施例均为本实用新型的较佳实施例,并非依此限制本实用新型的保护范围,故:凡依本实用新型的结构、形状、原理所做的等效变化,均应涵盖于本实用新型的保护范围之内。

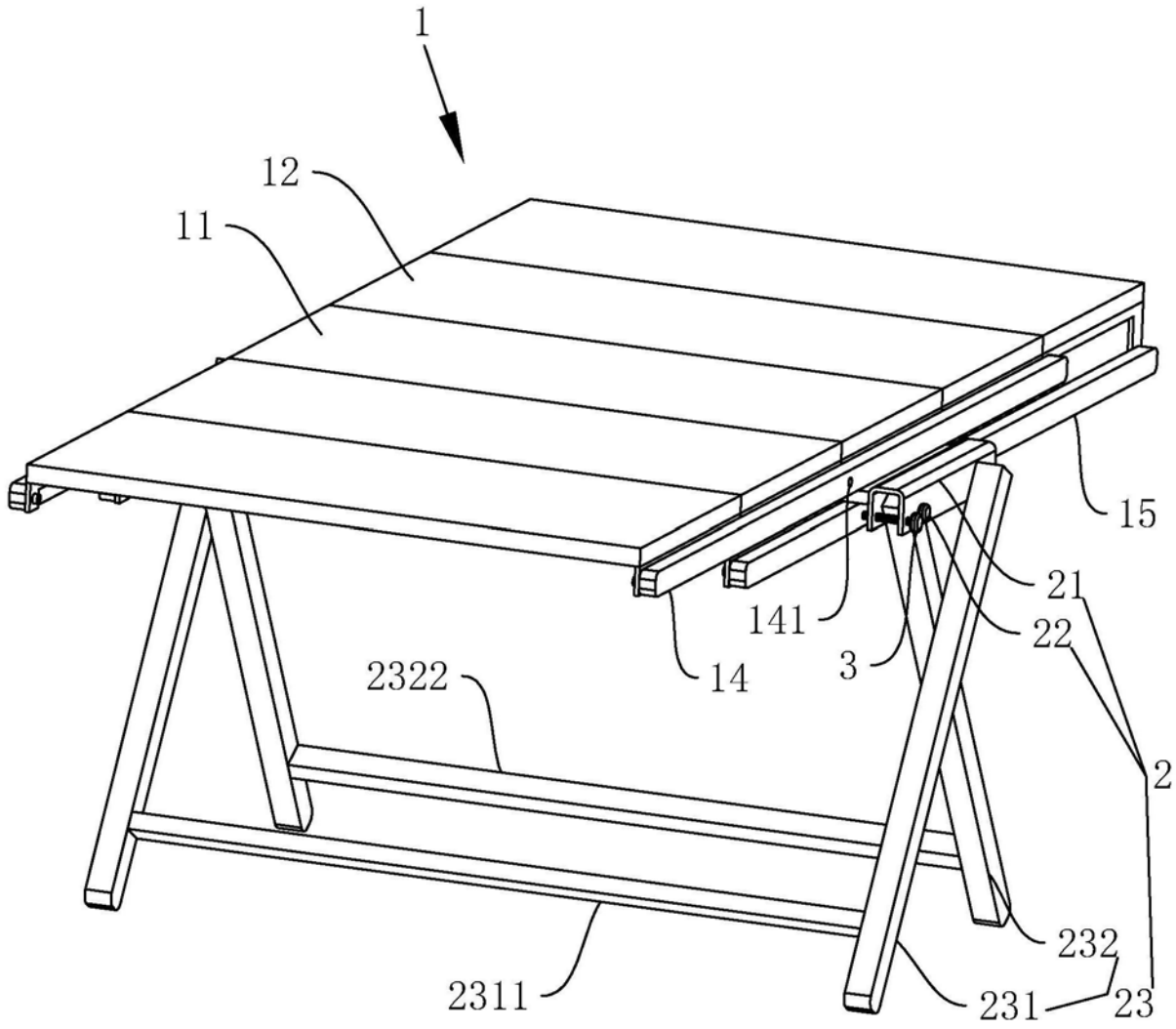

图1

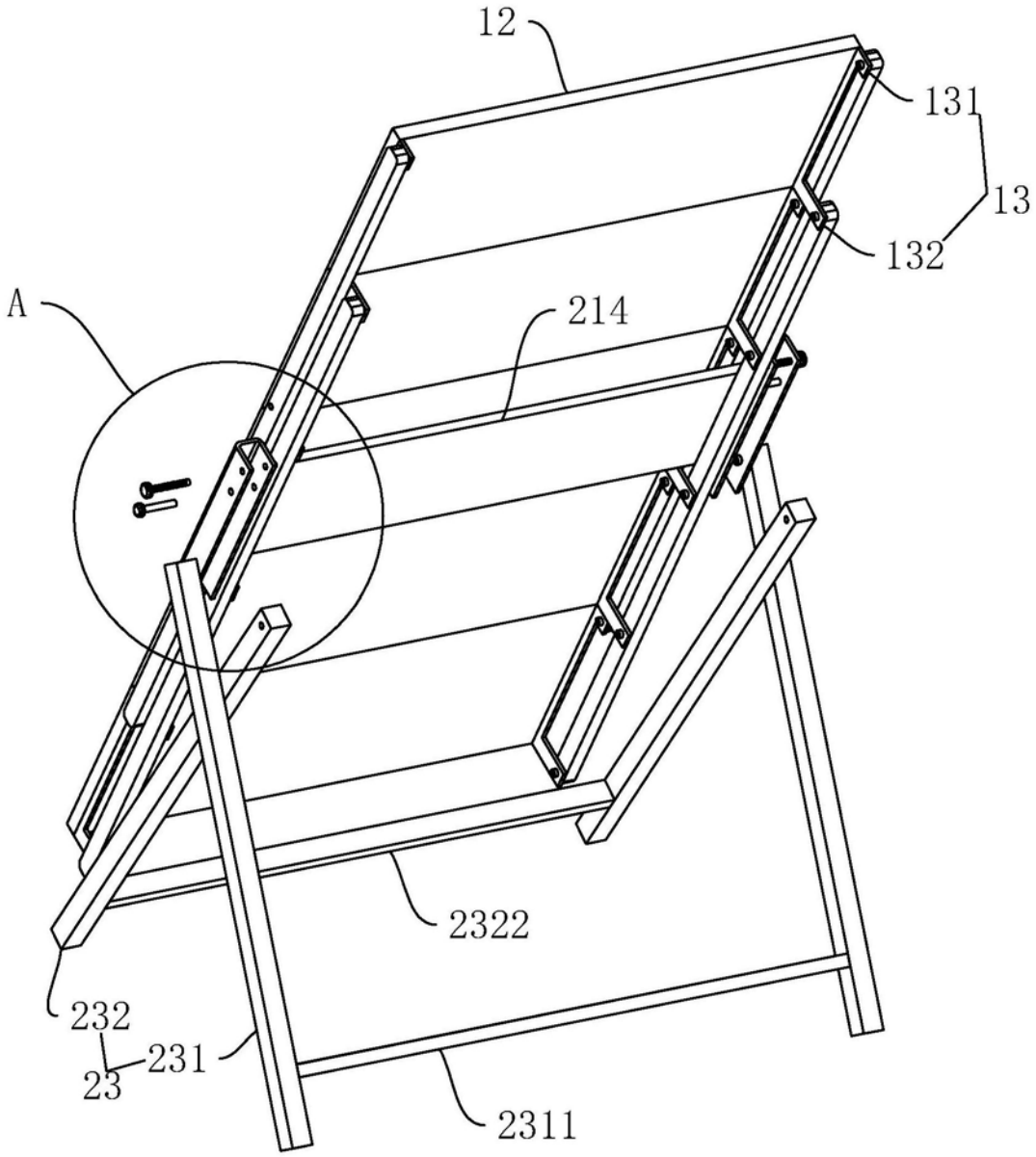

图2

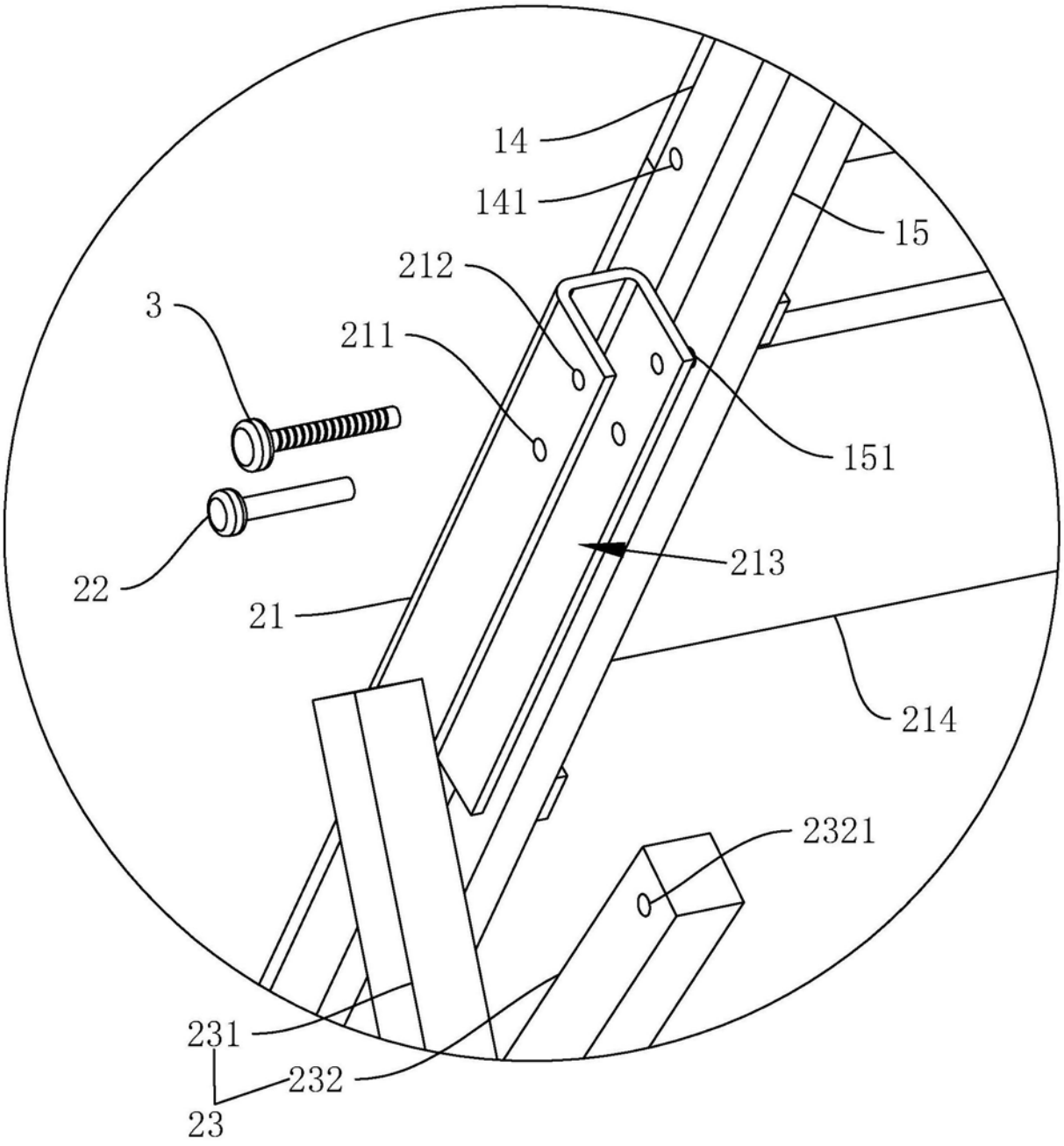

图3

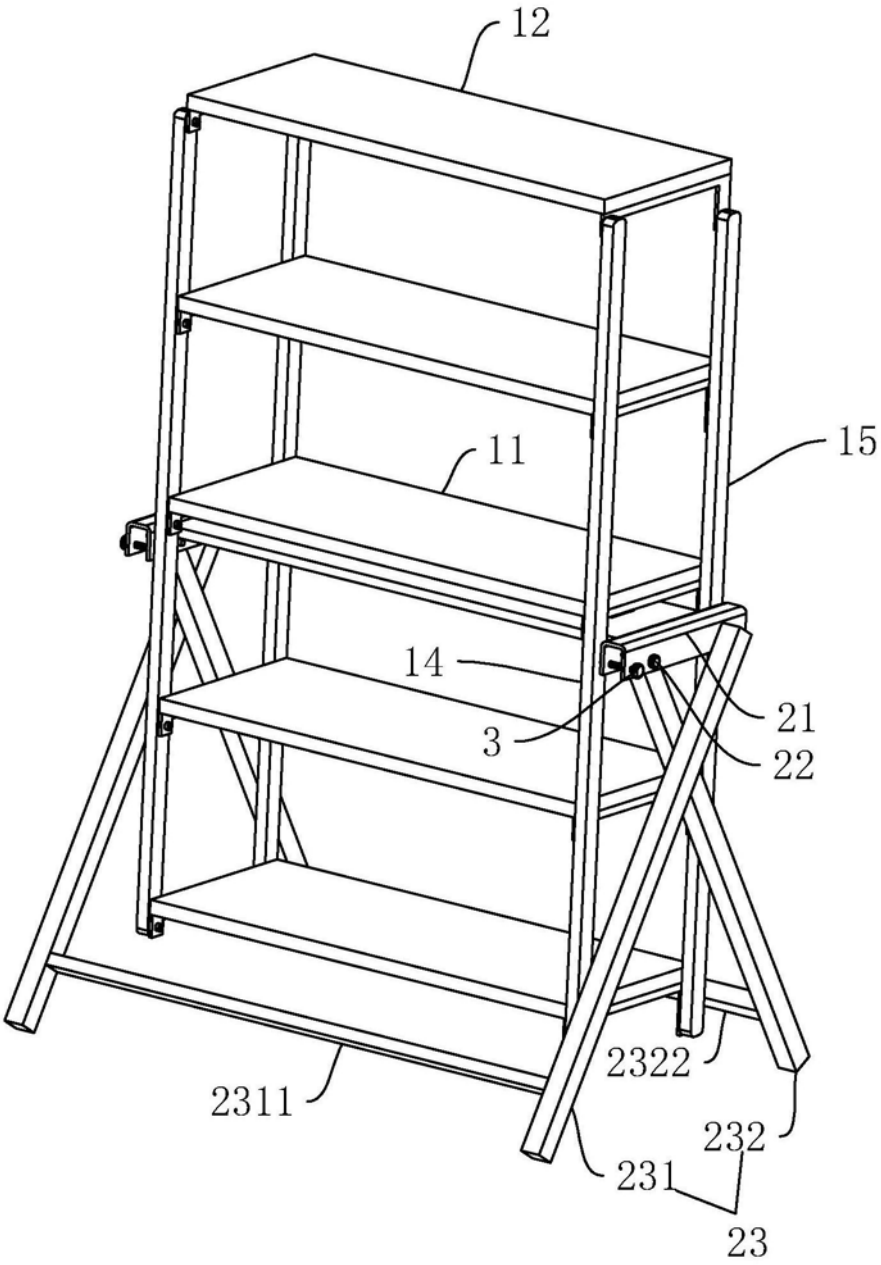

图4