(19)中华人民共和国国家知识产权局

(12)实用新型专利

(10)授权公告号 CN 204004882 U
(45)授权公告日 2014.12.10

(21)申请号 201420124422.5

(22)申请日 2014.03.19

(73)专利权人 南京海珀复合材料有限公司
地址 211211 江苏省南京市溧水东屏工业集中区

(72)发明人 孔庆宝 戴云

(74)专利代理机构 江苏圣典律师事务所 32237
代理人 朱庆华

(51)Int.Cl.
F16L 15/04(2006.01)

权利要求书1页 说明书2页 附图1页

(54)实用新型名称

一种玻璃钢管连接接头

(57)摘要

本实用新型公开了一种玻璃钢管连接接头，包括承口和插口，所述承口内壁具有螺纹和密封槽，所述插口由模压插口套和夹紧环构成。模压插口套包括插口段和锥段两部分；夹紧环外壁具有与所述承口内壁相匹配的螺纹；内壁与管外径匹配；端部通过垫片压在承口和插口套的对应面上。本实用新型的玻璃钢管连接接头使用简单，不但提高了管路安装效率、安装质量，还解决了在潮湿条件下或水下安装时，胶结根本不可行或接头性能受影响。

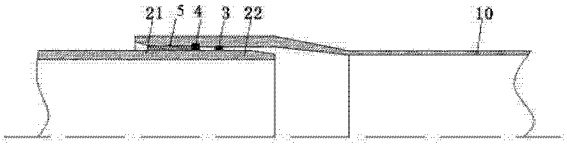

CN 204004882 U

1. 一种玻璃钢管连接接头，其特征在于，包括承口和插口，所述承口内壁具有螺纹和密封槽，所述插口由模压插口套和夹紧环构成，模压插口套分插口段和锥段两部分；夹紧环外壁具有与所述承口内壁相匹配的螺纹，模压插口段与所述承口密封槽对应。

2. 根据权利要求 1 所述的玻璃钢管连接接头，其特征在于，所述承口端部的密封槽内依次放置有密封圈、密封垫。

3. 根据权利要求 1 所述的玻璃钢管连接接头，其特征在于，所述螺纹螺距为 6mm。

4. 根据权利要求 1 所述的玻璃钢管连接接头，其特征在于，模压插口套的锥段具有适度的锥角。

5. 根据权利要求 1 所述的玻璃钢管连接接头，其特征在于，所述玻璃钢管连接接头适用管径为 200mm-500mm。

6. 根据权利要求 1 所述的玻璃钢管连接接头，其特征在于，所述玻璃钢管连接接头适用压力为 2Mpa-3Mpa。

一种玻璃钢管连接接头

技术领域

[0001] 本实用新型涉及建筑材料技术领域，尤其涉及一种玻璃钢管连接接头。

背景技术

[0002] 目前复合材料玻璃钢管之间的连接方式有承插橡胶密封连接、承插胶结连接、螺纹连接、密封圈加螺纹连接、法兰连接、手糊包缠连接等，承插连接的加工和管路安装效率低，另外胶结连接受现场的温度和湿度限制，根本无法在潮湿和低温下施工。

实用新型内容

[0003] 本实用新型要解决的技术问题在于，提高管路安装效率，同时解决在潮湿第五问环境下施工的难题。

[0004] 本实用新型解决其技术问题所采用的技术方案是：一种玻璃钢管连接接头，其特征在于，包括承口和插口，所述承口内壁具有螺纹和密封槽，所述插口由模压插口套和夹紧环构成。夹紧环外壁具有与所述承口内壁相匹配的螺纹；所述模压插口套的插口段与所述承口的密封槽对应；模压插口套的锥段可适度调整管路方向。

[0005] 作为对本实用新型所述技术方案的一种改进，所述承口端部的密封槽内依次放置有密封圈、密封垫。

[0006] 作为对本实用新型所述技术方案的一种改进，所述螺纹螺距为 6mm。

[0007] 作为对本实用新型所述技术方案的一种改进，模压插口套的锥段具有适度的锥角。

[0008] 作为对本实用新型所述技术方案的一种改进，所述玻璃钢管连接接头适用管径为 200mm-500mm。

[0009] 作为对本实用新型所述技术方案的一种改进，所述玻璃钢管连接接头适用压力为 2Mpa-3Mpa。

[0010] 因此，本实用新型提供的玻璃钢管连接接头使用简单，不但提高了管路安装效率、安装质量，还解决了在潮湿条件下或水下安装时，胶结根本不可行或接头性能受影响。

附图说明

[0011] 下面将结合附图及实施例对本实用新型作进一步说明，附图中：

[0012] 图 1 是本实用新型的玻璃钢管连接接头的承口结构示意图；

[0013] 图 2 是本实用新型的玻璃钢管连接接头的插口结构示意图；

[0014] 图 3 是本实用新型的玻璃钢管连接接头的结构连接示意图；

[0015] 现将附图中的标号说明如下：10 为承口，20 为插口，21 为模压插口套，22 为模压差口套锥段，3 为密封圈，4 为密封垫，5 为夹紧环。

具体实施方式

[0016] 为了使本实用新型的目的、技术方案及优点更加清楚明白，以下结合附图及实施例，对本实用新型进行进一步详细说明。应当理解，此处所描述的具体实施例仅用以解释本实用新型，并不用于限定本实用新型。

[0017] 在本实用新型较佳实施例中，如图 1 至图 3 所示，本实用新型具体实施例的玻璃钢管连接接头，包括承口 10 和插口 20，承口 10 内壁具有螺纹和密封槽，螺纹螺距均为 6mm，插口 20 包括模压插口套 21 和模压插口套锥段 22，模压插口套锥段 22 带有适当的锥角，使整个连接具有一定的改变管路方向的能力，承口 10 端部的密封槽内依次放置有密封圈 3、密封垫 4，在安装过程中密封圈处于静止状态，夹紧环螺纹旋紧把插口挤进密封圈内。

[0018] 本实用新型的玻璃钢管连接接头适用管径一般为 200mm-500mm，适用压力一般为 2Mpa-3Mpa。

[0019] 本实用新型的玻璃钢管连接接头，使用安装简单，提高了管路安装效率、安装质量，例如，直径 300 ㎜的玻璃钢管，采用承插胶接连接或承插密封加锁键连接，3 个人操作，每 8 小时大致可完成 500 米，而采用本实用新型至少可安装 1000 至 1500 米；还解决了在潮湿条件下或水下安装时，胶结根本不可行或接头性能受影响。

[0020] 应当理解的是，对本领域普通技术人员来说，可以根据上述说明加以改进或变换，而所有这些改进和变换都应属于本实用新型所附权利要求的保护范围。

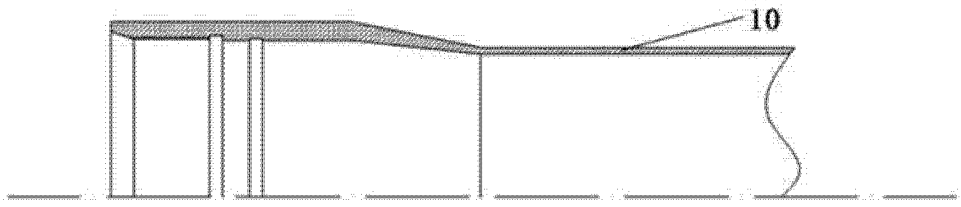

图 1

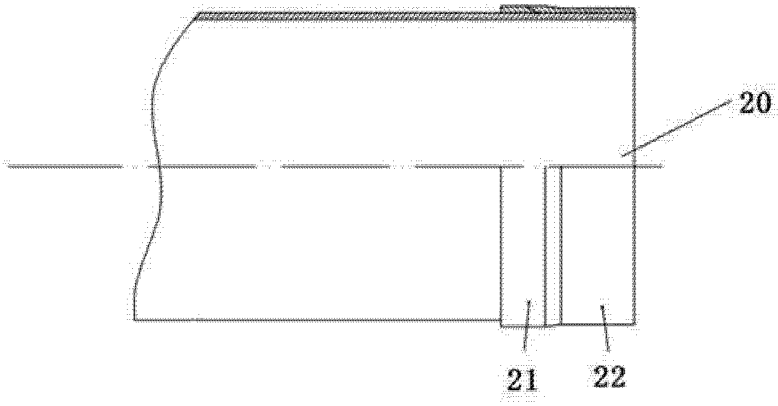

图 2

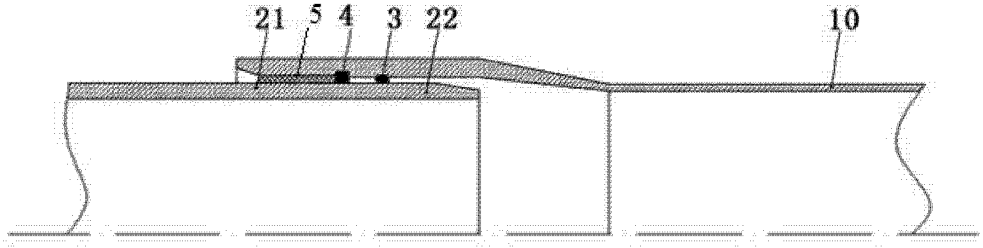

图 3