(19)中华人民共和国国家知识产权局

(12)实用新型专利

(10)授权公告号 CN 206881297 U
(45)授权公告日 2018.01.16

(21)申请号 201720498391.3

(22)申请日 2017.05.08

(73)专利权人 庆阳敦博科技发展有限公司
地址 745000 甘肃省庆阳市西峰区北大街225号

(72)发明人 王文秀

(51)Int.Cl.
B01D 36/04(2006.01)
C11B 3/00(2006.01)
C11B 3/16(2006.01)

权利要求书1页 说明书3页 附图2页

(54)实用新型名称

一种茶油精滤装置

(57)摘要

本实用新型涉及一种茶油加工装置，具体是一种茶油精滤装置，包括过滤箱(1)、支架(3)，所述的过滤箱(1)设置于所述的支架(3)上；所述的过滤箱(1)，其上部设置动力机构，下部设置排油口(4)，所述的过滤箱(1)上配合设置电控箱(2)，注油管(6)的一端贯穿于所述过滤箱(1)顶端一侧的侧壁并处于所述过滤箱(1)内，且其注油管(6)处于所述过滤箱(1)内一端的管口对应设置于转筒(9)的上部，并与所述的转筒(9)的开口相对应；本实用新型提高了茶油过滤的效率，解决了传统的茶油去杂需要通过沉淀进行，其耗费时间长，降低生产效率的问题，提高了茶油质量。

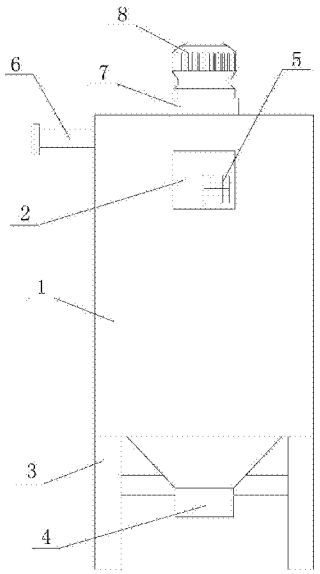

CN 206881297 U

1.一种茶油精滤装置，包括过滤箱(1)、支架(3)，所述的过滤箱(1)设置于所述的支架(3)上；其特征在于：所述的过滤箱(1)，其上部设置动力机构，下部设置排油口(4)，所述的过滤箱(1)上配合设置电控箱(2)，注油管(6)的一端贯穿于所述过滤箱(1)顶端一侧的侧壁并处于所述过滤箱(1)内，且其注油管(6)处于所述过滤箱(1)内一端的管口对应设置于转筒(9)的上部，并与所述的转筒(9)的开口相对应；所述的过滤箱(1)，其内部自上而下分别设置第一级过滤机构、漏油口(10)、第二级过滤机构；所述的第一级过滤机构包括转轴(12)、转筒(9)，其中所述转轴(12)的一端贯穿所述的过滤箱(1)的顶壁与所述的动力机构的主轴连接，另一端伸入所述的转筒(9)内，且与所述的转筒(9)的内底部连接；所述的第二级过滤机构具体为过滤网层(11)。

2.根据权利要求1所述一种茶油精滤装置，其特征在于：所述的转筒(9)，其转筒(9)的筒壁上均匀设置过滤孔。

3.根据权利要求1所述一种茶油精滤装置，其特征在于：所述的动力机构包括电机(8)和减速器(7)，其中所述的电机(8)的主轴与所述的减速器(7)的输入轴连接，所述的减速器(7)的输出轴与所述的转轴(12)连接。

4.根据权利要求1所述一种茶油精滤装置，其特征在于：所述的过滤网层(11)具体由两层纱布叠加组成。

5.根据权利要求1所述一种茶油精滤装置，其特征在于：所述的电控箱(2)上配合设置控制面板(5)。

6.根据权利要求1所述一种茶油精滤装置，其特征在于：所述的漏油口(10)，其具体为漏斗状结构。

一种茶油精滤装置

技术领域

[0001] 本实用新型涉及一种茶油加工装置，具体是一种茶油精滤装置。

背景技术

[0002] 油茶籽油俗称茶油，又名山茶油、山茶籽油，是从山茶科山茶属植物的普通油茶成熟种子中提取的纯天然高级食用植物油，色泽金黄或浅黄，品质纯净，澄清透明，气味清香，味道纯正。油茶俗称山茶、野茶、白花茶，是中国特有的一种优质食用油料植物。油茶与茶叶为同属不同种，它们所结的种子榨出的植物油是完全不同的，前者称为油茶籽油，后者称为茶叶籽油。全球油茶籽油产量的90％以上来自中国。茶油是中国政府提倡推广的纯天然木本食用植物油，以及国际粮农组织首推的卫生保健植物食用油。山茶油是我国特有的木本油脂，是从新鲜果实中榨取的天然、绿色、营养、健康的四大木本食用油之一。其凭借营养丰富，富含不饱和脂肪酸等其他食用油没有的诸多有点被誉为是"东方橄榄油"。茶油是提高国人健康不可替代的一级预防产品。

[0003] 茶油在生产过程中，其油茶果需要经过压榨才可以制作茶油，茶油在制作完成后，长需要将茶油放置沉淀一端时间，然后将经过沉淀后的洁净的茶油倒出，长需要对茶油进行过滤才，然后才能得到较为洁净的茶油，传统的榨油，在榨油结束后，其茶油中会含有一定的杂质，使得茶油浑浊，影响茶油质量，需要长时间进行沉淀才能将油中的杂质去除，耗费了很多时间，降低了产油的效率，且在沉淀期间需要人工不定时查看，费工费时，使用不便。

发明内容

[0004] 针对上述问题，本实用新型提供了一种茶油精滤装置，解决了传统的茶油去杂需要通过沉淀进行，其耗费时间长，降低生产效率的问题，提高了茶油质量。

[0005] 为实现上述目的，本实用新型的技术方案具体如下：

[0006] 一种茶油精滤装置，包括过滤箱1、支架3，所述的过滤箱1设置于所述的支架3上；其特征在于：所述的过滤箱1，其上部设置动力机构，下部设置排油口4，所述的过滤箱1上配合设置电控箱2，注油管6的一端贯穿于所述过滤箱 1顶端一侧的侧壁并处于所述过滤箱1内，且其注油管6处于所述过滤箱1内一端的管口对应设置于转筒9的上部，并与所述的转筒9的开口相对应；所述的过滤箱1，其内部自上而下分别设置第一级过滤机构、漏油口10、第二级过滤机构；所述的第一级过滤机构包括转轴12、转筒9，其中所述转轴12的一端贯穿所述的过滤箱1的顶壁与所述的动力机构的主轴连接，另一端伸入所述的转筒9内，且与所述的转筒9的内底部连接；所述的第二级过滤机构具体为过滤网层11。

[0007] 其中一种茶油精滤装置，所述的转筒9，其转筒9的筒壁上均匀设置过滤孔。

[0008] 其中一种茶油精滤装置，所述的动力机构包括电机8和减速器7，其中所述的电机8的主轴与所述的减速器7的输入轴连接，所述的减速器7的输出轴与所述的转轴12连接。

[0009] 其中一种茶油精滤装置，所述的过滤网层11具体由两层纱布叠加组成。

[0010] 其中一种茶油精滤装置，所述的电控箱2上配合设置控制面板5。

[0011] 其中一种茶油精滤装置，所述的漏油口10，其具体为漏斗状结构。

[0012] 本实用新型主要通过电控箱2上的控制面板5开启动力机构，使得电机8 和减速器7转动，随着电机8和减速器7的转动则转轴12转动，同时带动转筒 9转动，通过转筒9的转动通过离心的方式，将转筒内的茶油和杂质强行分离，使得洁净的茶油随着转筒9的转动被甩出转筒9内，并沿着过滤箱1的内壁逐渐汇聚，并通过漏油口10排出，然后汇聚在过滤网层11上进行二次分离过滤，杂质汇集在过滤网层11上，经过过滤的茶油则通过过滤网层11由排油口4排出，其结构简单，使用便捷，操作方便，提高了茶油的洁净程度，避免了茶油浑浊，提高了茶油的质量，注油管6的设置，有利于将浑浊的茶油通过注油管6 注入过滤箱1内的转筒9内；电控箱2的设置，有利于对动力机构进行供电控制，有利于对电控箱2上的控制面板5进行操作，对动力机构的开启和关闭进行控制；漏油口10的设置，有利于将通过第一级过滤机构经过离心的方式分离后的茶油进行导引，使得茶油汇聚在过滤网层11上进行二次分离过滤；解决了传统的茶油去杂需要通过沉淀进行，其耗费时间长，降低生产效率的问题，提高了茶油质量，实用可靠。

附图说明

[0013] 图1为本实用新型的结构示意图。

[0014] 图2为本实用新型的剖视图。

[0015] 其中，过滤箱1、电控箱2、支架3、排油口4、控制面板5、注油管6、减速器7、电机8、转筒9、漏油口10、过滤网层11、转轴12。

具体实施方式

[0016] 下面结合说明书附图和具体实施方式对本实用新型进行进一步说明：

[0017] 实施例1，如图1至图2所示：一种茶油精滤装置，包括过滤箱1、支架3，所述的过滤箱1设置于所述的支架3上；所述的过滤箱1，其上部设置动力机构，下部设置排油口4，所述的过滤箱1上配合设置电控箱2，注油管6的一端贯穿于所述过滤箱1顶端一侧的侧壁并处于所述过滤箱1内，且其注油管6处于所述过滤箱1内一端的管口对应设置于转筒9的上部，并与所述的转筒9的开口相对应；所述的过滤箱1，其内部自上而下分别设置第一级过滤机构、漏油口 10、第二级过滤机构；所述的第一级过滤机构包括转轴12、转筒9，其中所述转轴12的一端贯穿所述的过滤箱1的顶壁与所述的动力机构的主轴连接，另一端伸入所述的转筒9内，且与所述的转筒9的内底部连接；所述的第二级过滤机构具体为过滤网层11；其中一种茶油精滤装置，所述的转筒9，其转筒9的筒壁上均匀设置过滤孔，其中一种茶油精滤装置，所述的动力机构包括电机8 和减速器7，其中所述的电机8的主轴与所述的减速器7的输入轴连接，所述的减速器7的输出轴与所述的转轴12连接；其中一种茶油精滤装置，所述的过滤网层11具体由两层纱布叠加组成；其中一种茶油精滤装置，所述的电控箱2上配合设置控制面板5；其中一种茶油精滤装置，所述的漏油口10，其具体为漏斗状结构。

[0018] 本实用新型在使用时，首先通过注油管6将浑浊的茶油注入过滤箱1内的转筒9内，然后通过操作电控箱2上的控制面板5，使得动力机构即电机8和减速器7开始运行，随着电机8和减速器7的转动则带动转轴12转动，同时转轴 2带动转筒9转动，随着转筒9的转动，则

转筒9内的茶油随着转筒9的转动而形成离心运动而甩向转筒9的筒壁，因转筒9的筒壁有过滤孔，不能提供足够大的向心力，茶油滴就会被甩出去，随着转筒9的转动，则向心力增大，会使更多茶油被甩出去，同时杂质则留在转筒9内底部，由此转筒9内的茶油和杂质被强行分离，使得被甩出转筒9内洁净的茶油沿着过滤箱1的内壁逐渐汇聚，并通过漏油口10排出，然后汇聚在过滤网层11上进行二次分离过滤，杂质汇集在过滤网层11上，经过过滤的茶油则通过过滤网层11由排油口4排出即可，操作方便，提高了茶油的洁净程度，避免了茶油浑浊，提高了茶油的质量，实用可靠。

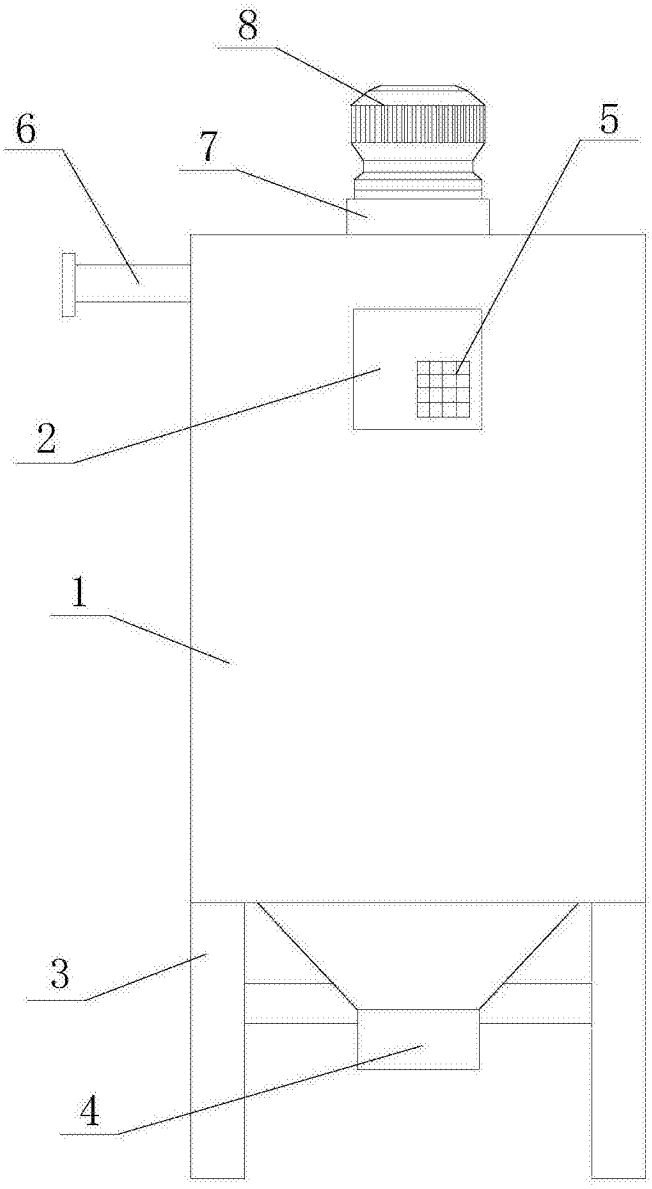

图1

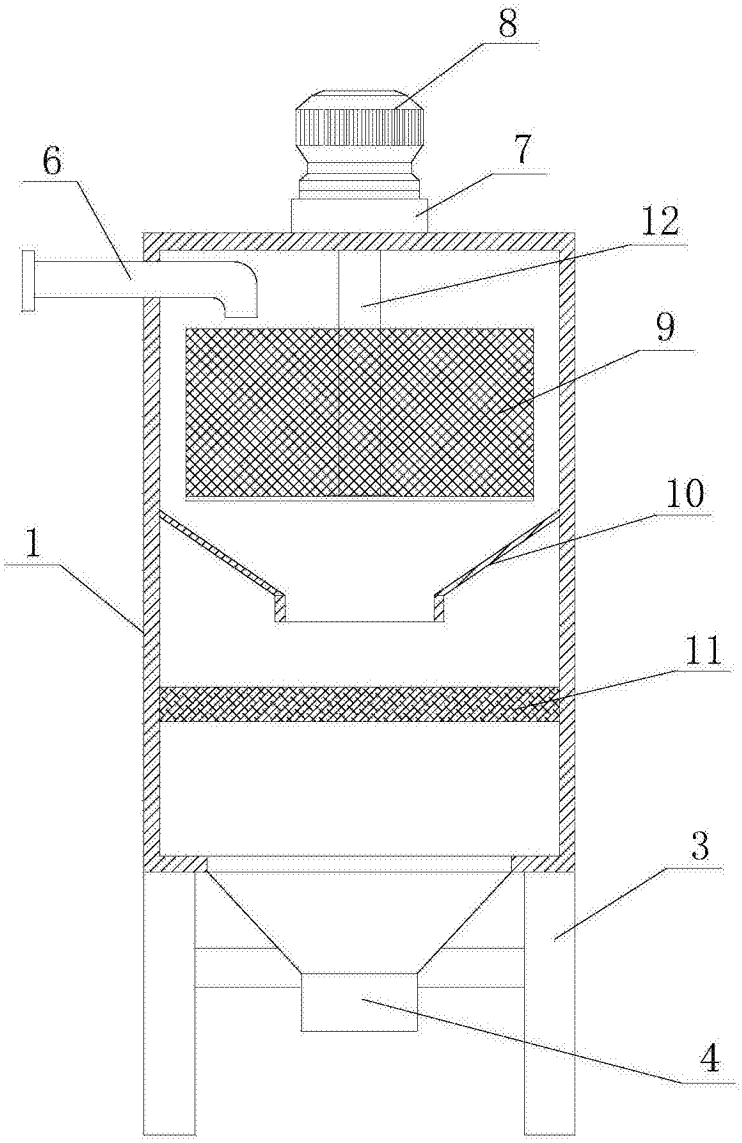

图2