(19)中华人民共和国国家知识产权局

(12)发明专利申请

(10)申请公布号 CN 112432304 A
(43)申请公布日 2021.03.02

(21)申请号 202011302255.5

(22)申请日 2020.11.19

(71)申请人 汉宝建筑科技(上海)有限公司
地址 201422 上海市奉贤区场中路629号

(72)发明人 金飞

(74)专利代理机构 上海海贝律师事务所 31301
代理人 宋振宇

(51)Int.Cl.
F24F 9/00(2006.01)
F24F 13/02(2006.01)
F24F 11/89(2018.01)
F24F 13/06(2006.01)

权利要求书1页 说明书2页 附图2页

(54)发明名称

一种新型节能火锅排风系统

(57)摘要

本发明公开了一种新型节能火锅排风系统，包括火锅餐桌，所述火锅餐桌上安装有风幕机，所述风幕机上安装有吸风管道，所述吸风管道上安装有定风量阀门，所述吸风管道位于定风量阀门下方安装有地排风控制阀门。本发明，火锅锅面安装采用360°风幕机，放置烟气外溢，并且导流烟气直接进入地排风口，由独立设计开发；定风量阀门，保证每个系统排风量在设计值；风量降低至现有标准的1/3，很好的降低风机能耗和空调能耗；避免火锅烟气外溢，顾客就餐后衣服无火锅味道。

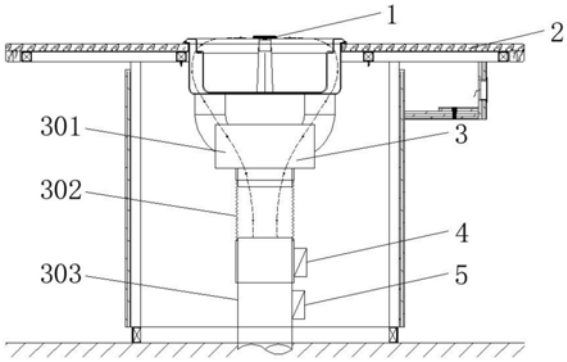

CN 112432304 A

1.一种新型节能火锅排风系统,包括火锅餐桌(2),其特征在于:所述火锅餐桌(2)上安装有风幕机(1),所述风幕机(1)上安装有吸风管道(3),所述吸风管道(3)上安装有定风量阀门(4),所述吸风管道(3)位于定风量阀门(4)下方安装有地排风控制阀门(5)。

2.根据权利要求1所述的一种新型节能火锅排风系统,其特征在于:所述风幕机(1)采用360°风幕机。

3.根据权利要求1所述的一种新型节能火锅排风系统,其特征在于:所述风幕机(1)包括风幕机主体(101)和进风防污盖(102),所述进风防污盖(102)安装在风幕机主体(101)顶部,所述进风防污盖(102)和风幕机主体(101)之间形成有进风口(103),所述风幕机主体(101)外侧和风幕机主体(101)底部设置有出风口(104)。

4.根据权利要求1所述的一种新型节能火锅排风系统,其特征在于:所述吸风管道(3)由上进风管(301)、中进风管(302)和下进风管(303)组成,所述上进风管(301)底端安装有中进风管(302),所述中进风管(302)底端安装有下进风管(303)。

5.根据权利要求4所述的一种新型节能火锅排风系统,其特征在于:所述中进风管(302)采用伸缩式管道。

一种新型节能火锅排风系统

技术领域

[0001] 本发明涉及火锅排风系统技术领域，具体是一种新型节能火锅排风系统。

背景技术

[0002] 火锅已经成为一种大众喜爱的餐饮，食用时，通过热源(电磁炉)对火锅盆进行加热，使其内的汤料沸腾，进而将肉类、蔬菜类等食材煮熟，以供食用。其中，沸腾的汤料会产生烟气，烟气飘散在室内，对于就餐环境有一定的影响。

[0003] 现有的技术火锅存在的缺点：1、火锅排烟系统排烟量大，排走大量空调风，造成能耗损失；2、火锅烟气外溢，顾客就餐后衣服异味大。

发明内容

[0004] 本发明的目的在于提供一种新型节能火锅排风系统，以解决现有技术中的问题。

[0005] 为实现上述目的，本发明提供如下技术方案：一种新型节能火锅排风系统，包括火锅餐桌，所述火锅餐桌上安装有风幕机，所述风幕机上安装有吸风管道，所述吸风管道上安装有定风量阀门，所述吸风管道位于定风量阀门下方安装有地排风控制阀门。

[0006] 优选的，所述风幕机采用360°风幕机。

[0007] 优选的，所述风幕机包括风幕机主体和进风防污盖，所述进风防污盖安装在风幕机主体顶部，所述进风防污盖和风幕机主体之间形成有进风口，所述风幕机主体外侧和风幕机主体底部设置有出风口。

[0008] 优选的，所述吸风管道由上进风管、中进风管和下进风管组成，所述上进风管底端安装有中进风管，所述中进风管底端安装有下进风管。

[0009] 优选的，所述中进风管采用伸缩式管道。

[0010] 与现有技术相比，本发明的有益效果是：火锅锅面安装采用360°风幕机，防止烟气外溢，并且导流烟气直接进入地排风口，由独立设计开发；定风量阀门，保证每个系统排风量在设计值；风量降低至现有标准的1/3，很好的降低风机能耗和空调能耗；避免火锅烟气外溢，顾客就餐后衣服无火锅味道。

附图说明

[0011] 附图用来提供对本发明的进一步理解，并且构成说明书的一部分，与本发明的实施例一起用于解释本发明，并不构成对本发明的限制。在附图中：

[0012] 图1为本发明的结构示意图。

[0013] 图2为本发明风幕机的结构示意图。

[0014] 图3为本发明风幕机内部的结构示意图。

[0015] 图4为本发明风幕机上部进风的结构示意图。

[0016] 图5为本发明风幕机出风的结构示意图。

[0017] 图中：1、风幕机；2、火锅餐桌；3、吸风管道；4、定风量阀门；5、地排风控制阀门；

101、风幕机主体;102、进风防污盖;103、进风口;104、出风口;301、上进风管;302、中进风管;303、下进风管。

具体实施方式

[0018] 为使本发明实施方式的目的、技术方案和优点更加清楚,下面将结合本发明实施方式中的附图,对本发明实施方式中的技术方案进行清楚、完整地描述,显然,所描述的实施方式是本发明一部分实施方式,而不是全部的实施方式。基于本发明中的实施方式,本领域普通技术人员在没有作出创造性劳动前提下所获得的所有其他实施方式,都属于本发明保护的范围。因此,以下对在附图中提供的本发明的实施方式的详细描述并非旨在限制要求保护的本发明的范围,而是仅仅表示本发明的选定实施方式。基于本发明中的实施方式,本领域普通技术人员在没有作出创造性劳动前提下所获得的所有其他实施方式,都属于本发明保护的范围。

[0019] 请参阅图1-5,本发明实施例中,一种新型节能火锅排风系统,包括火锅餐桌2,所述火锅餐桌2上安装有风幕机1,所述风幕机1上安装有吸风管道3,所述吸风管道3上安装有定风量阀门4,所述吸风管道3位于定风量阀门4下方安装有地排风控制阀门5,所述风幕机1采用360°风幕机,所述风幕机1包括风幕机主体101和进风防污盖102,所述进风防污盖102安装在风幕机主体101顶部,所述进风防污盖102和风幕机主体101之间形成有进风口103,所述风幕机主体101外侧和风幕机主体101底部设置有出风口104,所述吸风管道3由上进风管301、中进风管302和下进风管303组成,所述上进风管301底端安装有中进风管302,所述中进风管302底端安装有下进风管303,所述中进风管302采用伸缩式管道。

[0020] 本发明的工作原理是:火锅锅面安装采用360°风幕机,放置烟气外溢,并且导流烟气直接进入地排风口,由独立设计开发;定风量阀门,保证每个系统排风量在设计值;风量降低至现有标准的1/3,很好的降低风机能耗和空调能耗;避免火锅烟气外溢,顾客就餐后衣服无火锅味道。

[0021] 最后应说明的是:以上所述仅为本发明的优选实施例而已,并不用于限制本发明,尽管参照前述实施例对本发明进行了详细的说明,对于本领域的技术人员来说,其依然可以对前述各实施例所记载的技术方案进行修改,或者对其中部分技术特征进行等同替换。凡在本发明的精神和原则之内,所作的任何修改、等同替换、改进等,均应包含在本发明的保护范围之内。

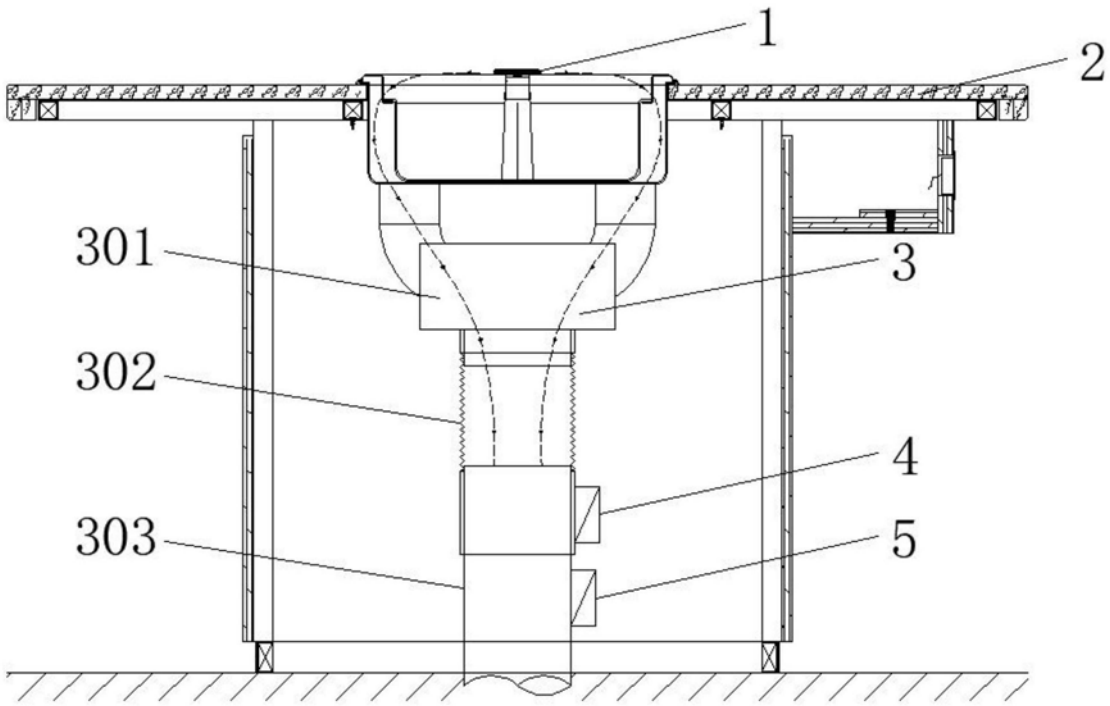

图1

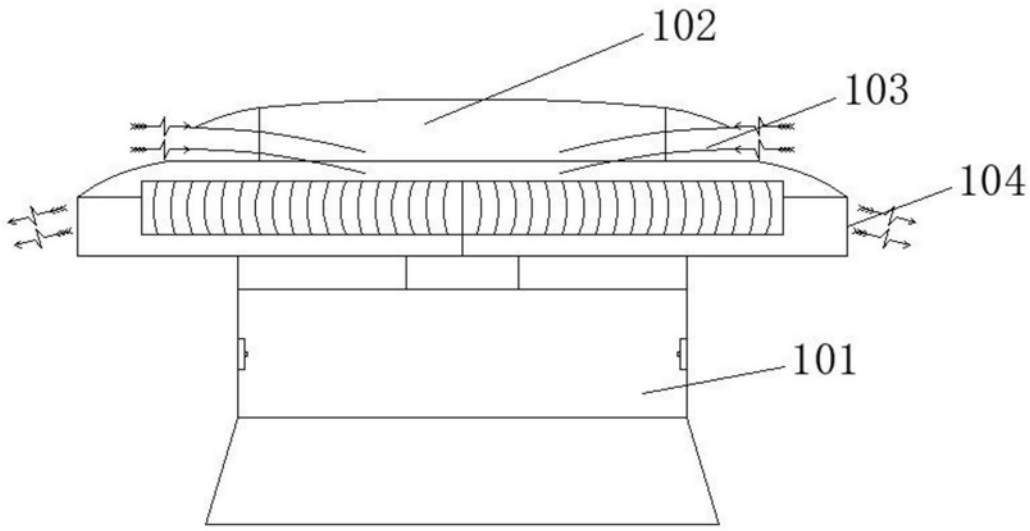

图2

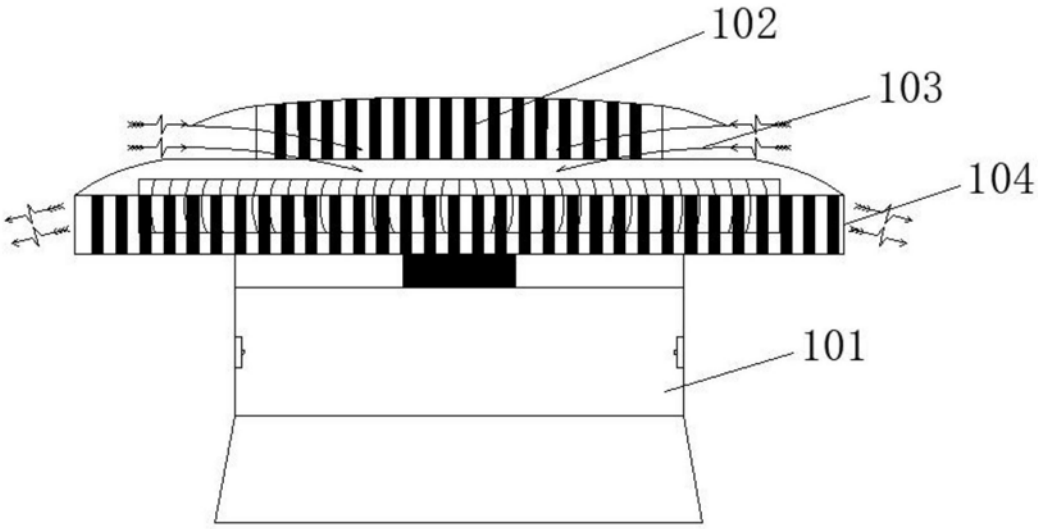

图3

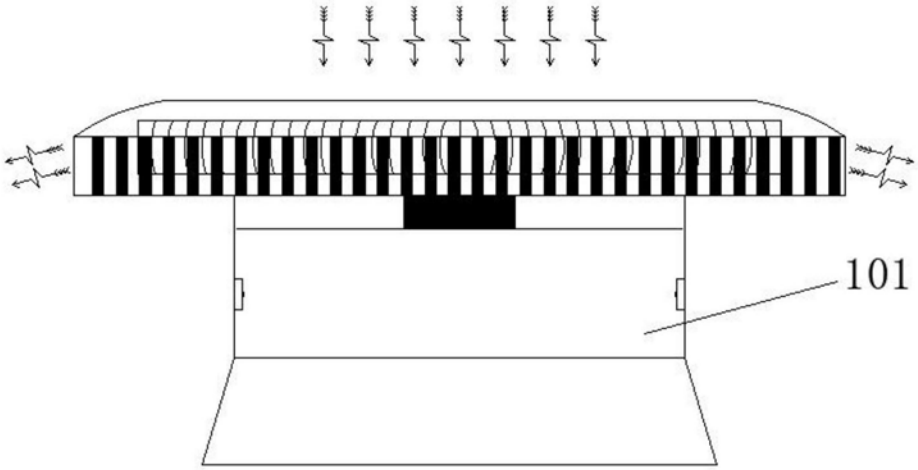

图4

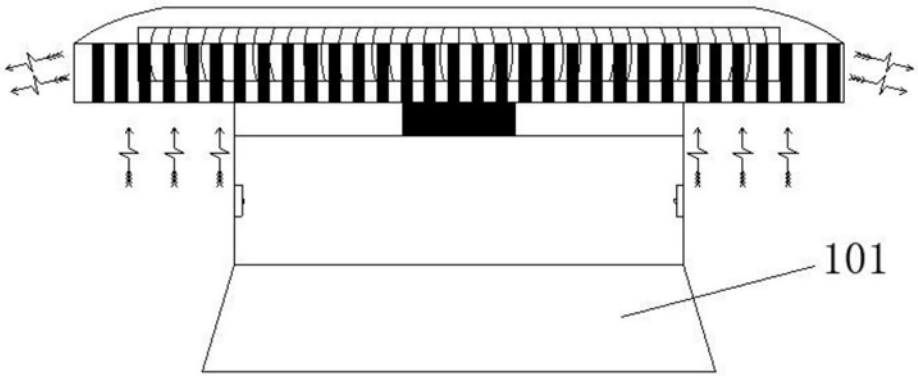

图5