(19)中华人民共和国国家知识产权局

(12)实用新型专利

(10)授权公告号 CN 206418557 U
(45)授权公告日 2017.08.18

(21)申请号 201621317792.6

(22)申请日 2016.12.04

(73)专利权人 泰州佳丰汽车配件有限公司
地址 225300 江苏省泰州市高港区高港科创园创业大道北侧

(72)发明人 董淑桂

(51)Int.Cl.
E03D 1/26(2006.01)
E03B 1/04(2006.01)
E03C 1/122(2006.01)

权利要求书1页 说明书2页 附图1页

(54)实用新型名称

一种环保型智能坐便器

(57)摘要

本实用新型公开了一种环保型智能坐便器，包括桶身，桶身的底部设置有吸水管，吸水管的一端与家庭下水主管道连接，家庭下水主管道的一端与污水回收箱连接，污水回收箱的内部有设置有滤网，滤网的顶部设置有滤渣箱，滤网的底部设置有污水箱，滤渣箱上设置有滤渣取出桶，污水箱的一端与小型水泵连接，小型水泵的一端与回水管的一端连接，回水管的另一端与水箱连接，回水管上设置有流量表，水箱的内部设有逆流管，水箱的表面设置有扳手，该装置利用了地下的污水箱将下水道里的水经过污水箱中将污水中的固体过滤，再利用废水来冲马桶，不仅对污水起到了初级过滤的效果，并且节约了用水，将废水二次利用。

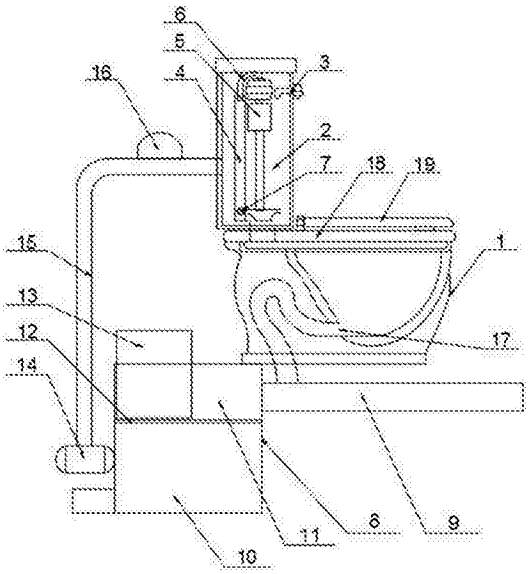

CN 206418557 U

1.一种环保型智能坐便器,包括桶身(1),其特征在于,所述桶身(1)的底部设置有吸水管(17),所述吸水管(17)的一端与家庭下水主管道(9)连接,所述家庭下水主管道(9)的一端与污水回收箱(8)连接,所述污水回收箱(8)的内部有设置有滤网(12),所述滤网(12)的顶部设置有滤渣箱(11),所述滤网(12)的底部设置有污水箱(10),所述滤渣箱(11)上设置有滤渣取出桶(13),所述污水箱(10)的一端与小型水泵(14)连接,所述小型水泵(14)的一端与回水管(15)的一端连接,所述回水管(15)的另一端与水箱(2)连接,所述回水管(15)上设置有流量表(16),所述水箱(2)的内部设置有逆流管(4),所述水箱(2)的表面设置有扳手(3)。

2.根据权利要求1所述的一种环保型智能坐便器,其特征在于,所述逆流管(4)上设置有冲水阀(7),所述逆流管(4)的一端与注入阀门(6)的一端连接,所述注入阀门(6)的另一端与注入浮物(5)连接。

3.根据权利要求1所述的一种环保型智能坐便器,其特征在于,所述桶身(1)的顶端设置有马桶圈(18),所述马桶圈(18)的顶部设置有马桶盖(19)。

4.根据权利要求1所述的一种环保型智能坐便器,其特征在于,所述污水箱(10)的底部设置有排水口。

一种环保型智能坐便器

技术领域

[0001] 本实用新型涉及一种坐便器，具体涉及一种环保型智能坐便器。

背景技术

[0002] 坐便器，属于建筑给排水材料领域的一种卫生器具。可解决坐便器淤堵后处理费时，费钱，不卫生等问题，可解决用户担心淤堵，在卫生间内备放撅子，手纸筐使卫生间杂乱、有异味、不整洁问题，淤堵处理情况表明，淤堵物多滞堵在S型存水弯上部，此实用新型坐便器的主要技术特征在于：在现有坐便器S型存水弯上部开口，安装一个清扫栓，类似于排水管道上安装检查口或清扫口清理淤堵物一样，坐便器发生淤堵后，用户自己即可以利用此清扫栓方便、快捷、卫生地清除淤堵物，经济实用，现有的坐便器冲厕所的时候浪费水的现象比较严重，但现有的技术很难克服上述问题。

实用新型内容

[0003] 本实用新型要解决的技术问题是克服现有的坐便器冲厕所的时候浪费水的现象比较严重的问题，提供一种环保型智能坐便器。

[0004] 为了解决上述技术问题，本实用新型提供了如下的技术方案：

[0005] 本实用新型提供了一种环保型智能坐便器，包括桶身，所述桶身的底部设置有吸水管，所述吸水管的一端与家庭下水主管道连接，所述家庭下水主管道的一端与污水回收箱连接，所述污水回收箱的内部有设置有滤网，所述滤网的顶部设置有滤渣箱，所述滤网的底部设置有污水箱，所述滤渣箱上设置有滤渣取出桶，所述污水箱的一端与小型水泵连接，所述小型水泵的一端与回水管的一端连接，所述回水管的另一端与水箱连接，所述回水管上设置有流量表，所述水箱的内部设置有逆流管，所述水箱的表面设置有扳手。

[0006] 作为本实用新型的一种优选技术方案，所述逆流管上设置有冲水阀，所述逆流管的一端与注入阀门的一端连接，所述注入阀门的另一端与注入浮物连接。

[0007] 作为本实用新型的一种优选技术方案，所述桶身的顶端设置有马桶圈，所述马桶圈的顶部设置有马桶盖。

[0008] 作为本实用新型的一种优选技术方案，所述污水箱的底部设置有排水口。

[0009] 本实用新型所达到的有益效果是：该装置是一种环保型智能坐便器，该装置利用了地下的污水箱将下水道里的水经过污水箱中将污水中的固体过滤，再利用废水来冲马桶，不仅对污水起到了初级过滤的效果，并且节约了用水，将废水二次利用，整个装置设计合理，使用方便，提供了一种环保型智能坐便器，解决了现有的坐便器冲厕所的时候浪费水的现象比较严重的问题。

附图说明

[0010] 附图用来提供对本实用新型的进一步理解，并且构成说明书的一部分，与本实用新型的实施例一起用于解释本实用新型，并不构成对本实用新型的限制。在附图中：

[0011] 图1是本实用新型的结构示意图；

[0012] 图中：1、桶身；2、水箱；3、扳手；4、逆流管；5、注入浮物；6、注入阀门；7、冲水阀；8、污水回收箱；9、家庭下水主管道；10、污水箱；11、滤渣箱；12、滤网；13、滤渣取出桶；14、小型水泵；15、回水管；16、流量表；17、吸水管；18、马桶圈；19、马桶盖。

具体实施方式

[0013] 以下结合附图对本实用新型的优选实施例进行说明，应当理解，此处所描述的优选实施例仅用于说明和解释本实用新型，并不用于限定本实用新型。

[0014] 实施例1

[0015] 如图1所示，本实用新型提供一种环保型智能坐便器，包括桶身1，桶身1的底部设置有吸水管17，吸水管17的一端与家庭下水主管道9连接，家庭下水主管道9的一端与污水回收箱8连接，污水回收箱8的内部有设置有滤网12，滤网12的顶部设置有滤渣箱11，滤网12的底部设置有污水箱10，滤渣箱11上设置有滤渣取出桶13，污水箱10的一端与小型水泵14连接，小型水泵14的一端与回水管15的一端连接，回水管15的另一端与水箱2连接，回水管15上设置有流量表16，水箱2的内部设置有逆流管4，水箱2的表面设置有扳手3。

[0016] 逆流管4上设置有冲水阀7，逆流管4的一端与注入阀门6的一端连接，注入阀门6的另一端与注入浮物5连接，便于利用水箱里的水冲洗马桶。

[0017] 桶身1的顶端设置有马桶圈18，马桶圈18的顶部设置有马桶盖19，便于使用者坐下和盖上马桶。

[0018] 污水箱10的底部设置有排水口，便于将过滤后的污水排走。

[0019] 该装置是一种环保型智能坐便器，使用时，家庭下水主管道9中的污水进入污水回收箱8中的滤渣箱11中，经过滤网12的过滤，将污水中的固体垃圾过滤在滤渣取出桶13中，污水顺着滤网12进入到污水箱10中，当马桶的水箱2中没水时，小型水泵14将污水箱10中的水抽入水箱2中储存，当需要冲马桶时，按下扳手3，水箱2中的水会在逆流管4中进入注入阀门6，从桶身1中的吸水管17中将马桶冲洗干净，顺着出水口流走，流量表16可将回收利用的水进行记录。

[0020] 本实用新型所达到的有益效果是：该装置是一种环保型智能坐便器，该装置利用了地下的污水箱将下水道里的水经过污水箱中将污水中的固体过滤，再利用废水来冲马桶，不仅对污水起到了初级过滤的效果，并且节约了用水，将废水二次利用，整个装置设计合理，使用方便，提供了一种环保型智能坐便器，解决了现有的坐便器冲厕所的时候浪费水的现象比较严重的问题。

[0021] 最后应说明的是：以上所述仅为本实用新型的优选实施例而已，并不用于限制本实用新型，尽管参照前述实施例对本实用新型进行了详细的说明，对于本领域的技术人员来说，其依然可以对前述各实施例所记载的技术方案进行修改，或者对其中部分技术特征进行等同替换。凡在本实用新型的精神和原则之内，所作的任何修改、等同替换、改进等，均应包含在本实用新型的保护范围之内。

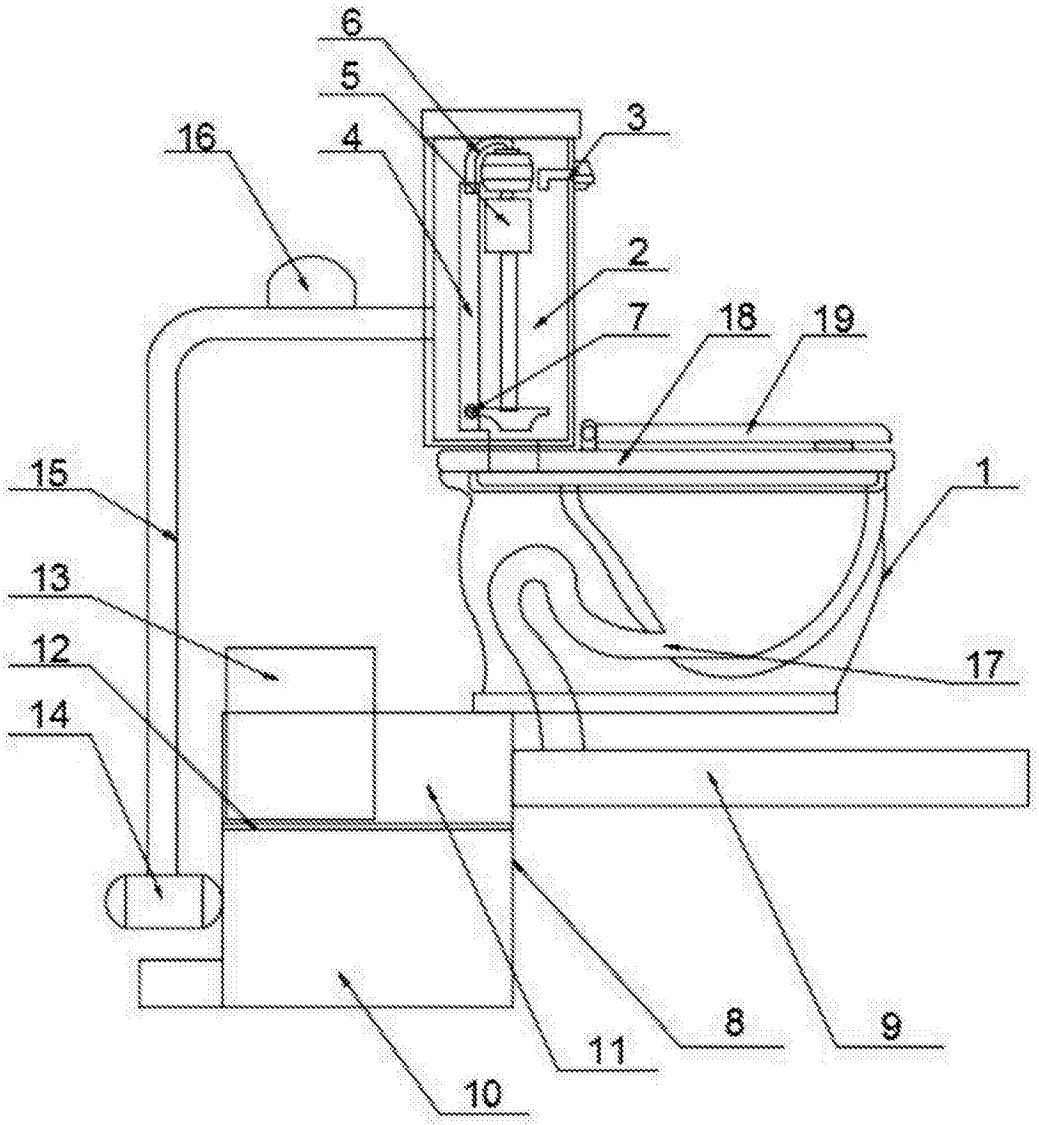

图1