(19)中华人民共和国国家知识产权局

(12)实用新型专利

(10)授权公告号 CN 204516922 U
(45)授权公告日 2015.07.29

(21)申请号 201520246776.1

(22)申请日 2015.04.22

(73)专利权人 张吓静
地址 福建省泉州市惠安县东岭镇前厝村后坑仔8号

(72)发明人 张吓静

(51)Int.Cl.
H01R 11/05(2006.01)

权利要求书1页 说明书2页 附图1页

(54)实用新型名称

一种电缆连接器

(57)摘要

本实用新型提供了一种电缆连接器，包括底座，所述底座上设有外部套环，外部套环的圆心位置设有中心固定环，中心固定环通过支撑柱与底座相连接，外部套环上通过多个连杆分别固定有多个电缆固定装置，该电缆固定装置设有电缆进管，中心套环上设有电缆中心接孔，电缆中心接孔通过接触导杆与电缆固定装置相连接，整个电缆连接器表面都覆盖有绝缘橡胶，解决了电缆连接器只能单一电缆连接，使用不便的问题。

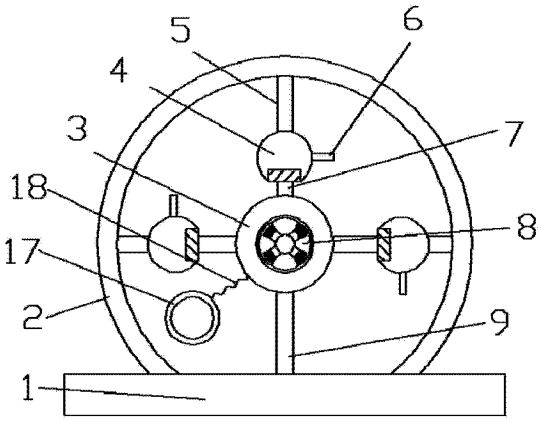

CN 204516922 U

1. 一种电缆连接器，包括底座，其特征在于，所述底座上设有外部套环，外部套环的圆心位置设有中心固定环，中心固定环通过支撑柱与底座相连接，外部套环上通过多个连杆分别固定有多个电缆固定装置，该电缆固定装置设有电缆进管，中心套环上设有电缆中心接孔，电缆中心接孔通过接触导杆与电缆固定装置相连接，整个电缆连接器表面都覆盖有绝缘橡胶。

2. 根据权利要求 1 所述的电缆连接器，其特征在于，所述电缆固定装置包括球腔，球腔设有螺纹槽，螺纹槽分别与电缆进管和接触导杆相通，螺纹槽内设有螺栓。

3. 根据权利要求 2 所述的电缆连接器，其特征在于，所述螺栓的螺杆端部设有内圆柱槽，内圆柱槽内设有相对滑动的顶杆，顶杆与螺栓之间设有弹簧。

4. 根据权利要求 3 所述的电缆连接器，其特征在于，所述螺栓的头部设有手柄。

5. 根据权利要求 1 所述的电缆连接器，其特征在于，所述中心接孔处设有橡胶翻盖，翻盖与中心固定环的侧壁通过链条相连接。

一种电缆连接器

技术领域

[0001] 本实用新型涉及一种夹具，尤其涉及一种电缆连接器。

背景技术

[0002] 连接器是电子工程技术人员经常接触的一种部件，它的作用是在电路内被阻断处或孤立不通的电路之间，架起沟通的桥梁，从而使电流流通，使电路实现预定的功能。连接器简化电子产品的装配过程，也简化了批量生产过程，传统的连接器由于结构复杂，制造工艺较为繁琐，生产成本高，耐腐蚀性能差。

[0003] 目前，随着电缆组件在通讯领域的广泛应用，对电缆组件电气性能的稳定性，使用寿命及耐环境要求也越来越高。目前常用的电缆组件均为两端连接器，中间电缆，电缆和连接器通过压接，装接或焊接方式连接，外套热缩套管或注塑保护。但是这种电缆组件在使用时，往往因使用者拉扯电缆造成接口松脱，导致电缆组件损坏，且对于某些工作环境中，可能线缆承受一定压力而造成电缆压伤，导致电缆组件损坏。

实用新型内容

[0004] 本实用新型的所要解决的技术问题是提供一种电缆连接器，电缆连接器只能单一电缆连接，使用不便的问题。

[0005] 为了实现本实用新型的目的，本实用新型提供一种电缆连接器，包括底座，所述底座上设有外部套环，外部套环的圆心位置设有中心固定环，中心固定环通过支撑柱与底座相连接，外部套环上通过多个连杆分别固定有多个电缆固定装置，该电缆固定装置设有电缆进管，中心套环上设有电缆中心接孔，电缆中心接孔通过接触导杆与电缆固定装置相连接，整个电缆连接器表面都覆盖有绝缘橡胶。

[0006] 优选的，所述电缆固定装置包括球腔，球腔设有螺纹槽，螺纹槽分别与电缆进管和接触导杆相通，螺纹槽内设有螺栓。

[0007] 优选的，所述螺栓的螺杆端部设有内圆柱槽，内圆柱槽内设有相对滑动的顶杆，顶杆与螺栓之间设有弹簧。

[0008] 优选的，所述螺栓的头部设有手柄。

[0009] 优选的，所述中心接孔处设有橡胶翻盖，翻盖与中心固定环的侧壁通过链条相连接。

[0010] 有益效果：本实用新型提供了一种电缆连接器，该电缆连接器，电缆总管接头与电缆中心接孔相连接，多个电缆固定装置可以用来连接另外的电缆支管，使用方便，整个连接器可以连接多根电缆，该电缆固定装置包括球腔，电缆支管从电缆进管处进入然后通过螺栓定位，通过电缆支管通过接触导杆与电缆中心接孔相连接，螺栓的端部设有活动的顶杆，方便固定连接，螺栓的头部设有手柄方便旋转螺栓，中心接孔处设有橡胶翻盖不使用时将中心接孔处密封，防止外界环境对中心接孔处造成腐蚀，影响导电性能。

附图说明

[0011] 图 1 为本实用新型整体示意图；

[0012] 图 2 为本实用新型电缆固定装置的剖视图。

[0013] 其中，1-- 底座、2-- 外部套环、3-- 中心固定环、4-- 电缆固定装置、5-- 连杆、6-- 电缆进管、7-- 接触导杆、8-- 电缆中心接孔、9-- 支撑柱、10-- 球腔、11-- 螺纹槽、12-- 螺栓、13-- 内圆柱槽、14-- 顶杆、15-- 弹簧、16-- 手柄、17-- 橡胶翻盖、18-- 链条。

具体实施方式

[0014] 下面结合附图和具体实施方式对本实用新型做进一步详细说明。

[0015] 图 1 图 2 出示了本实用新型的具体实施方式：一种电缆连接器，包括底座 1，所述底座 1 上设有外部套环 2，外部套环 2 的圆心位置设有中心固定环 3，中心固定环 3 通过支撑柱 9 与底座 1 相连接，外部套环 2 上通过多个连杆 5 分别固定有多个电缆固定装置 4，该电缆固定装置 4 设有电缆进管 6，中心套环上设有电缆中心接孔 8，电缆中心接孔 8 通过接触导杆 7 与电缆固定装置 4 相连接，整个电缆连接器表面都覆盖有绝缘橡胶，中心接孔处设有橡胶翻盖 17，翻盖与中心固定环 3 的侧壁通过链条 18 相连接。

[0016] 如图 2 所示，电缆固定装置 4 包括球腔 10，球腔 10 设有螺纹槽 11，螺纹槽 11 分别与电缆进管 6 和接触导杆 7 相通，螺纹槽 11 内设有螺栓 12，螺栓 12 的螺杆端部设有内圆柱槽 13，内圆柱槽 13 内设有相对滑动的顶杆 14，顶杆 14 与螺栓 12 之间设有弹簧 15，螺栓 12 的头部设有手柄 16。

[0017] 本实用新型提供了一种电缆连接器，该电缆连接器，电缆总管接头与电缆中心接孔相连接，多个电缆固定装置可以用来连接另外的电缆支管，使用方便，整个连接器可以连接多根电缆，该电缆固定装置包括球腔，电缆支管从电缆进管处进入然后通过螺栓定位，通过电缆支管通过接触导杆与电缆中心接孔相连接，螺栓的端部设有活动的顶杆，方便固定连接，螺栓的头部设有手柄方便旋转螺栓，中心接孔处设有橡胶翻盖不使用时将中心接孔处密封，防止外界环境对中心接孔处造成腐蚀，影响导电性能。

[0018] 由技术常识可知，本实用新型可以通过其它的不脱离其精神实质或必要特征的实施方案来实现。因此，上述公开的实施方案，就各方面而言，都只是举例说明，并不是仅有的。所有在本实用新型范围内或在等同于本实用新型的范围内的改变均被本实用新型包含。

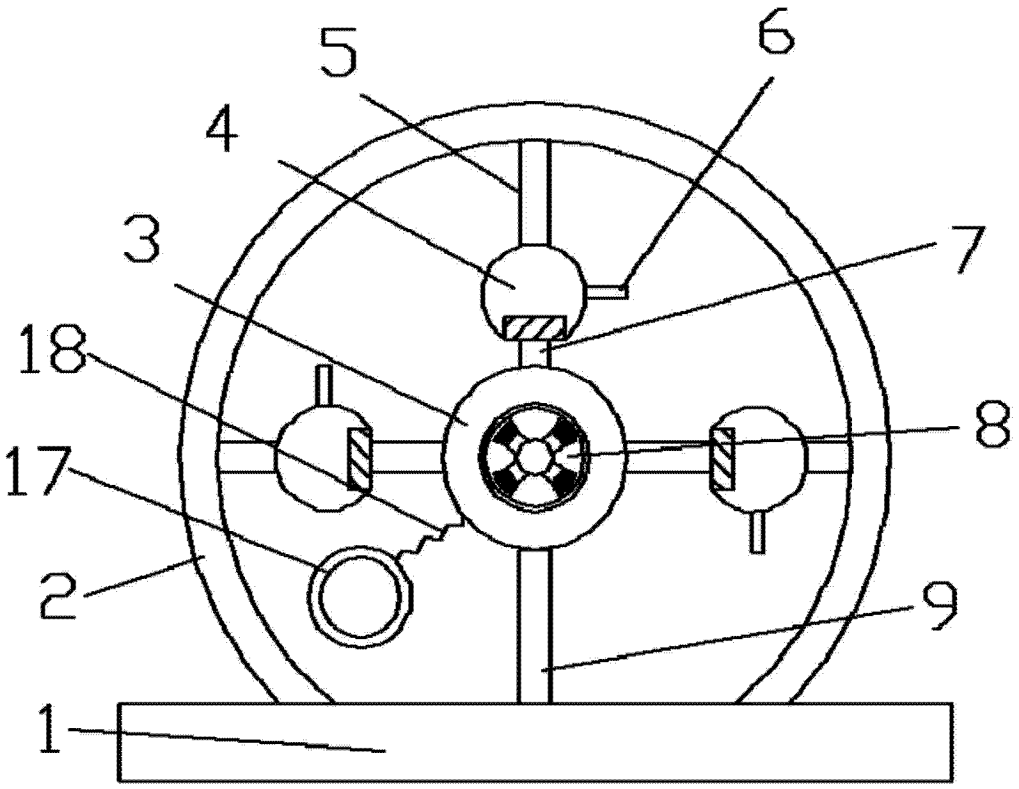

图 1

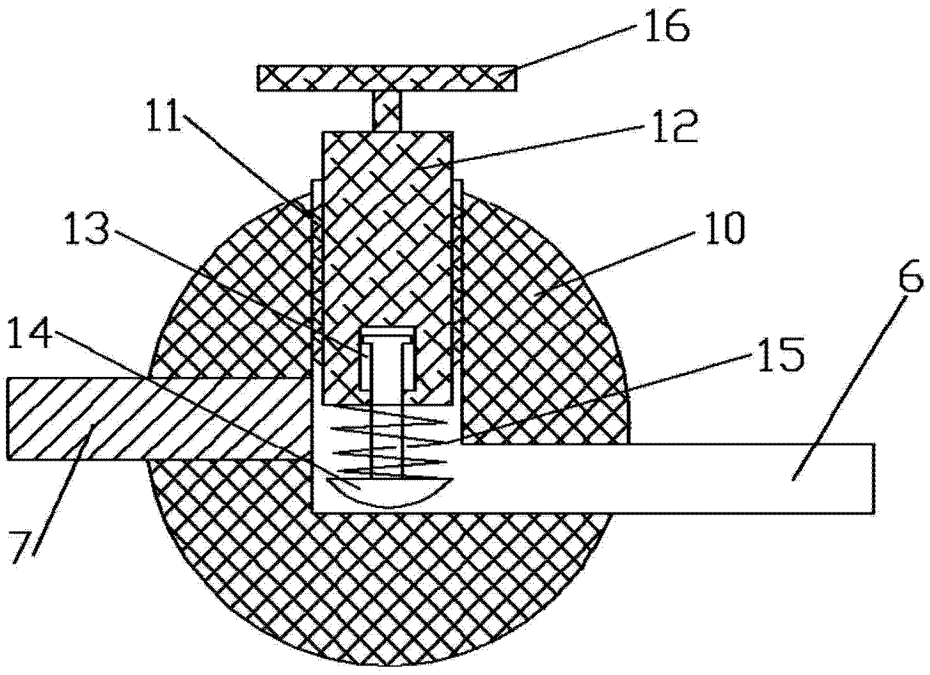

图 2