[19] 中华人民共和国国家知识产权局

[51] Int. Cl.
A47C 3/18 (2006.01)
A47C 13/00 (2006.01)
A47C 7/00 (2006.01)

[12] 实用新型专利说明书

专利号 ZL 200720039234.2

[45] 授权公告日 2008 年 6 月 25 日

[11] 授权公告号 CN 201076214Y

[22] 申请日 2007.5.29

[21] 申请号 200720039234.2

[73] 专利权人 程 鹏

地址 214122 江苏省无锡市蠡湖大道 1800 号江南大学梅园 9 栋 202 号

[72] 发明人 程 鹏

[74] 专利代理机构 无锡市大为专利商标事务所

代理人 曹祖良

权利要求书 2 页 说明书 4 页 附图 6 页

[54] 实用新型名称

多功能转椅

[57] 摘要

本实用新型涉及一种转椅，尤其是一种多功能转椅，它包括在坐垫下方设置的用于支撑坐垫的支撑柱，支撑柱下端与设置有支撑转轮的底座架相连，在支撑柱上设置刹车杆，刹车杆与每个支撑转轮上设置的刹车装置所引出的刹车连接线相连，由刹车杆的向上扳动或向下扳动控制支撑转轮的制动或活动。 本实用新型首先比较安全，特别适合残疾人以及行动不便的老人使用，而且插板与坐垫方便拆卸，使得储存变得简单，插板与坐垫拆卸后能展开成为折叠茶几，坐垫依靠圆弧边或者椭圆弧边摇摆边能成为摇椅，坐垫靠背可以放置若干杂志，增加了转椅的使用功能，有效地帮助人们减少在购买其他家具上的投资。

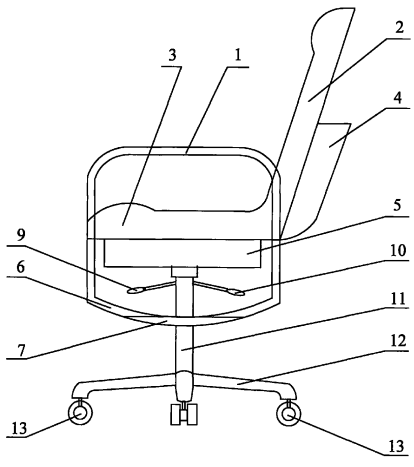

1、一种多功能转椅，它包括在坐垫（3）下方设置的用于支撑坐垫（3）的支撑柱（11），支撑柱（11）下端与设置有支撑转轮（13）的底座架（12）相连，其特征是：在支撑柱（11）上设置刹车杆（9），刹车杆（9）与每个支撑转轮（13）上设置的刹车装置所引出的刹车连接线（14）相连，由刹车杆（9）的向上扳动或向下扳动控制支撑转轮（13）的制动或活动。

2、根据权利要求1所述的多功能转椅，其特征是：支撑转轮（13）内设置的刹车装置包括扣在车轮轴（19）外的圆弧形刹车片（20），刹车片上端连接拉伸架（18），拉伸架（18）上端面与连动杆（16）相连，连动杆（16）与穿设在底座架（12）与支撑柱（11）内的刹车连接线（14）相接，该刹车装置设置在支撑转轮（13）的支架（17）内，各支撑转轮（13）套在车轮轴（19）外通过支架（17）设置在底座架（12）的各个相应位置上。

3、根据权利要求2所述的多功能转椅，其特征是：在连动杆（16）外套有固定套圈（15）。

4、根据权利要求2所述的多功能转椅，其特征是：刹车连接线（14）的上端穿过限定支架（23）后均连接于连动杆集成固定板（22）上，连动杆集成固定板（22）上表面设置的总刹车拉伸杆（21）与刹车杆（9）相连。

5、根据权利要求1所述的多功能转椅，其特征是：坐垫（3）后端连接斜向上延伸的靠背（2），在靠背（2）的背面设有储物筐（4）。

6、根据权利要求1所述的多功能转椅，其特征是：坐垫（3）底面两侧设有插槽（5），在支撑柱（11）顶部设有与插槽（5）活动插合的插板（8）。

7、根据权利要求6所述的多功能转椅，其特征是：插板（8）由多块板体侧边铰接叠合而成。

8、根据权利要求1所述的多功能转椅，其特征是：坐垫（3）两侧边设有向上凸起的扶手（1），坐垫（3）下表面两侧设有向下延伸的摇摆边（6），该摇摆边（6）的下侧边为一段圆弧边或者一段椭圆弧边。

9、根据权利要求8所述的多功能转椅，其特征是：摇摆边（6）的下侧边与一翻边（7）相铰接，翻边（7）的下侧边为与摇摆边（6）的下侧边的圆弧或者椭圆弧相配合的一段圆弧边或者一段椭圆弧边，翻边（7）的上侧边为一直边，使得翻边（7）向下翻出时，翻边（7）的下侧边与其两端的摇摆边

（6）组成一段完整的圆弧边或者一段椭圆弧边，翻边（7）向上翻进时，翻边（7）的下侧边呈一直边与直边两端的圆弧边或者椭圆弧边组合形式。

多功能转椅

技术领域

本实用新型涉及一种转椅，尤其是一种多功能转椅。

背景技术

目前市面上的转椅，使用功能甚少，利用价值仅限于坐这一方面；由于底座与坐垫是一体化的，不便于拆装，占地面积过大，储存起来相当麻烦；转椅以其“灵活、自如”著称，但我们利用其特性时，常常也给我们带来不少麻烦，例如在实际应用过程中，转椅会随着人们身子的移动而移动，残疾人以及行动不便的老人使用转椅，如果转椅不能固定，会因为地面不平，操作失误等，产生危险。而且转椅在使用过程中容易滑动，不能固定，功能不够多，不便于拆卸，占地面积大。在目前人均居住面积及其有限的情况下，特别是一些家庭经济状况不佳的家庭，使得一种家具不仅仅具有单一的使用功能，而是具有多功能的话它就能让人们减少在购买其他家具上的投资。而转椅又是在家庭或者办公场所相当常见的一种家具了，如果能让转椅不只具有方便人们坐这一种功能，使得目前常用的转椅成为一种多功能转移将变得尤为迫切。

发明内容

本实用新型的目的是克服现有技术中存在的不足，提供一种设置有控制转椅的所有支撑轮的刹车、插板与坐垫方便拆卸并且插板与坐垫拆卸后能展开成为折叠茶几、坐垫能成为摇椅、坐垫靠背可以放置若干杂志的多功能转椅。

按照实用新型提供的技术方案，它包括在坐垫下方设置的用于支撑坐垫的支撑柱，支撑柱下端与设置有支撑转轮的底座架相连，在支撑柱上设置刹车杆，刹车杆与每个支撑转轮上设置的刹车装置所引出的刹车连接线相连，由刹车杆的向上扳动或向下扳动控制支撑转轮的制动或活动。

支撑转轮内设置的刹车装置包括扣在车轮轴外的圆弧形刹车片，刹车片上端连接拉伸架，拉伸架上端面与连动杆相连，连动杆与穿设在底座架与支撑柱内的刹车连接线相接，该刹车装置设置在支撑转轮的支架内，各支撑转轮套在车轮轴外通过支架设置在底座架的各个相应位置上。在连动杆外套有

固定套圈。刹车连接线的上端穿过限定支架后均连接于连动杆集成固定板上，连动杆集成固定板上表面设置的总刹车拉伸杆与刹车杆相连。

坐垫后端连接斜向上延伸的靠背，在靠背的背面设有储物筐。坐垫底面设有插槽，在支撑柱顶部设有与插槽活动插合的插板。插板由多块板体侧边铰接叠合而成。

坐垫两侧边设有向上凸起的扶手，坐垫下表面两侧设有向下延伸的摇摆边，该摇摆边的下侧边为一段圆弧边或者一段椭圆弧边。摇摆边的下侧边与一翻边相铰接，翻边的下侧边为与摇摆边的下侧边的圆弧或者椭圆弧相配合的一段圆弧边或者一段椭圆弧边，翻边的上侧边为一直边，使得翻边向下翻出时，翻边的下侧边与其两端的翻边组成一段完整的圆弧边或者一段椭圆弧边，翻边向上翻进时，翻边的下侧边呈一直边与直边两端的圆弧边或者椭圆弧边组合形式。

本实用新型首先比较安全，特别适合残疾人以及行动不便的老人使用，而且插板与坐垫方便拆卸，使得储存变得简单，插板与坐垫拆卸后能展开成为折叠茶几，坐垫依靠圆弧边或者椭圆弧边摇摆边能成为摇椅，坐垫靠背可以放置若干杂志，增加了转椅的使用功能，有效地帮助人们减少在购买其他家具上的投资。

附图说明

图 1 是本实用新型的主视图。

图 2 是支撑转轮的刹车装置松开状态示意图。

图 3 是支撑转轮的刹车装置刹紧状态示意图。

图 4 是刹车装置在刹车杆松开状态时的示意图。

图 5 是刹车装置在刹车杆刹紧状态时的示意图。

图 6 是本实用新型的右视图。

图 7 是本实用新型分解后翻边翻下时的座椅呈可摇摆状态示意图。

图 8 是本实用新型分解后翻边翻上时的座椅呈固定状态示意图。

图 9 是本实用新型的收折后的插板展开状态示意图。

图 10 是本实用新型的分解后的插板展开状态示意图。

具体实施方式

下面结合具体附图和实施例对本实用新型作进一步说明。

本实用新型的多功能转椅，如图 1 所示，它包括在坐垫 3 下方设置的用于支撑坐垫 3 的支撑柱 11，支撑柱 11 下端与设置有支撑转轮 13 的底座架 12

相连，在支撑柱 11 上设置刹车杆 9 与升降杆 10，刹车杆 9 与每个支撑转轮 13 上设置的刹车装置所引出的刹车连接线 14 相连，由刹车杆 9 的向上扳动或向下扳动控制支撑转轮 13 的制动或活动，所有的支撑转轮 13 加装统一控制的刹车后，可以自由控制转椅的制动与活动，提高其使用安全性。

其中，支撑转轮 13 内设置的刹车装置包括扣在车轮轴 19 外的圆弧形刹车片 20，刹车片上端连接拉伸架 18，拉伸架 18 上端面与连动杆 16 相连，连动杆 16 与穿设在底座架 12 与支撑柱 11 内的刹车连接线 14 相接，该刹车装置设置在支撑转轮 13 的支架 17 内，各支撑转轮 13 套在车轮轴 19 外通过支架 17 设置在底座架 12 的各个相应位置上。在连动杆 16 外套有固定套圈 15。刹车连接线 14 的上端穿过限定支架 23 后均连接于连动杆集成固定板 22 上，连动杆集成固定板 22 上表面设置的总刹车拉伸杆 21 与刹车杆 9 相连。

坐垫 3 后端连接斜向上延伸的靠背 2，在靠背 2 的背面设有储物筐 4，这样可以在储物筐 4 内放入杂志或者报纸，方便转移使用者的阅读需要。

坐垫 3 底面两侧设有插槽 5，在支撑柱 11 顶部设有与插槽 5 活动插合的插板 8。插板 8 由多块板体侧边铰接叠合而成。这样把插板 8 插入插槽 5 后即成一个完成的转椅；当把插板 8 拔出插槽 5 后，插板 8 在铰链处展开后可以成为一个、两个或三个的简易工作平台，在该平台可以成为简易的茶几供人们使用。

坐垫 3 两侧边设有向上凸起的扶手 1，坐垫 3 下表面两侧设有向下延伸的摇摆边 6，该摇摆边 6 的下侧边为一段圆弧边或者一段椭圆弧边。摇摆边 6 的下侧边与一翻边 7 相铰接，翻边 7 的下侧边为与摇摆边 6 的下侧边的圆弧或者椭圆弧相配合的一段圆弧边或者一段椭圆弧边，翻边 7 的上侧边为一直边，使得翻边 7 向下翻出时，翻边 7 的下侧边与其两端的摇摆边 6 组成一段完整的圆弧边或者一段椭圆弧边，翻边 7 向上翻进时，翻边 7 的下侧边呈一直边与直边两端的圆弧边或者椭圆弧边组合形式。

这样，将插板 8 拔出插槽 5 后，向下翻出翻边 7 时，翻边 7 的下侧边与其两端的摇摆边 6 组成一段完整的圆弧边或者一段椭圆弧边，这样将转椅上端摆在地板上时，这时摇摆边 6 的一段圆弧边或者一段椭圆弧边接触地板，这样坐垫 3、靠背 2、扶手 1 与摇摆边 6 就构成了一个摇摆椅，人们可以坐在坐垫 3 上前后来回摇摆进行休息，还可以将腿架在拆下的插板 8 上，增加了休息的舒适度；翻边 7 向上翻进时，翻边 7 的下侧边为一直边与直边两端的圆弧边或者椭圆弧边组合形式，这样将转椅上端摆在地板上时，摇摆边 6 的

一段直边接触地板，该转椅即成一个普通的座椅。

本实用新型的多功能转椅，可以按需要成为普通座椅、摇摆椅、茶几与储物筐，极大的丰富了它的使用价值，而且所有的支撑转轮 13 加装统一控制的刹车后，可以自由控制转椅的制动与活动，提高其使用安全性，以至于残疾人以及行动不便的老人都可以安心使用。

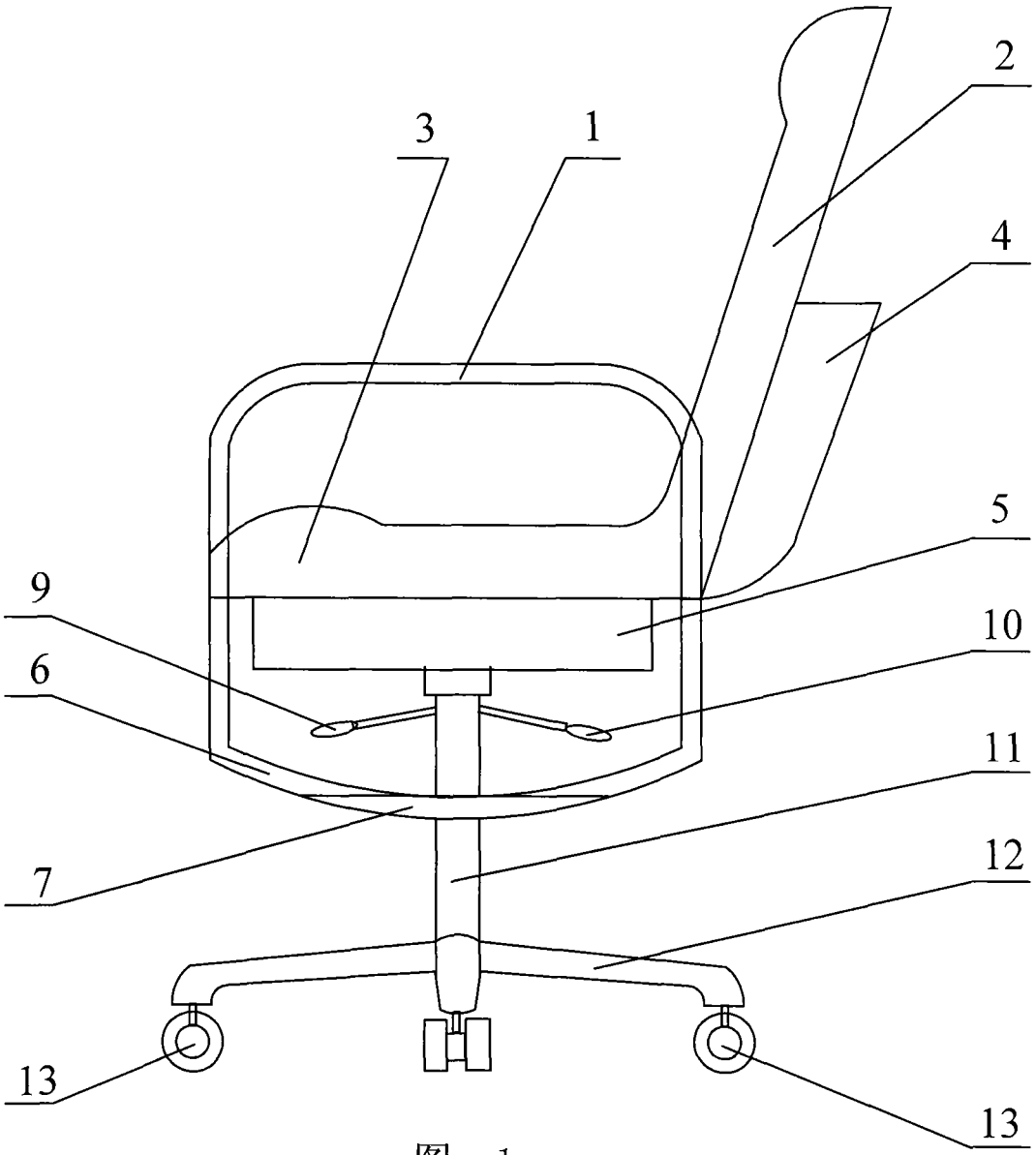

图 1

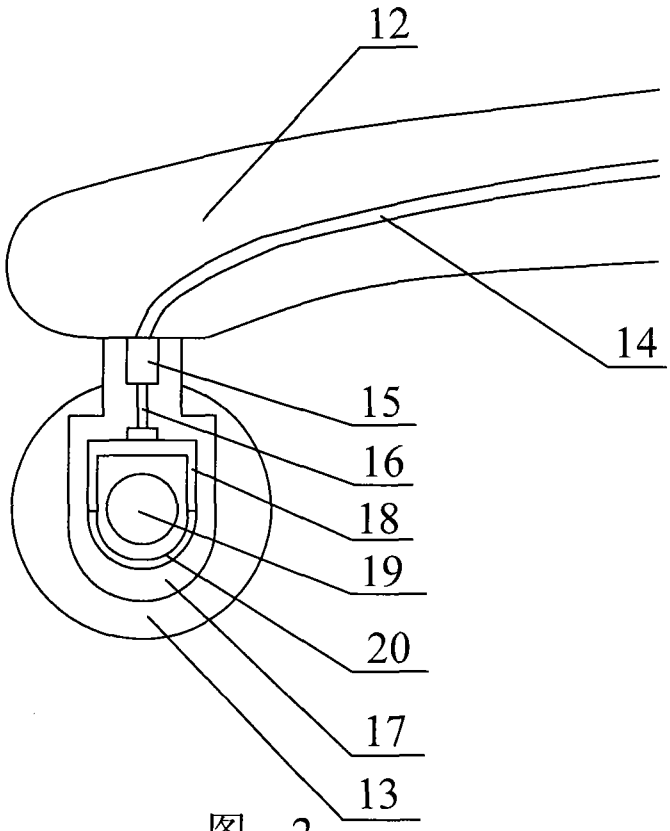

图 2

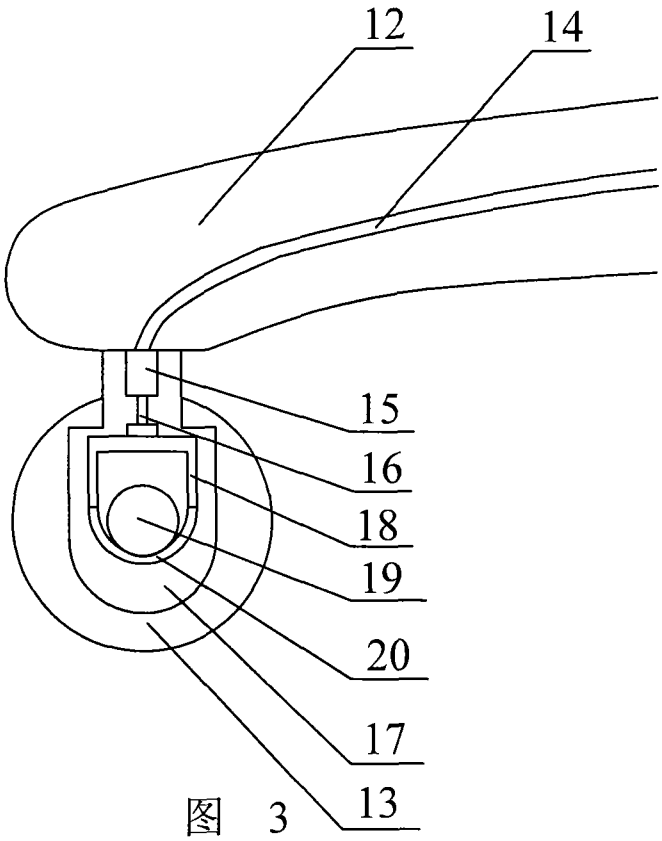

图 3

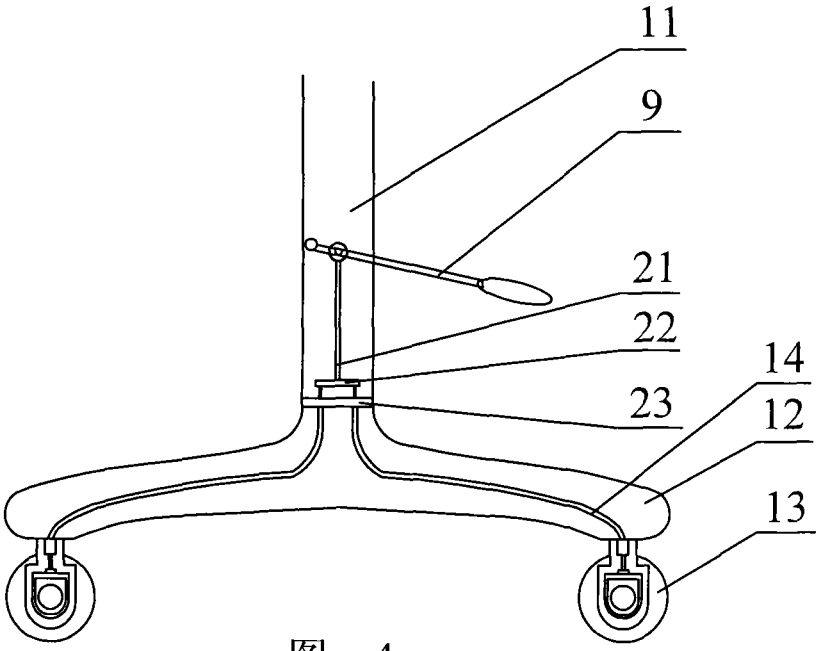

图 4

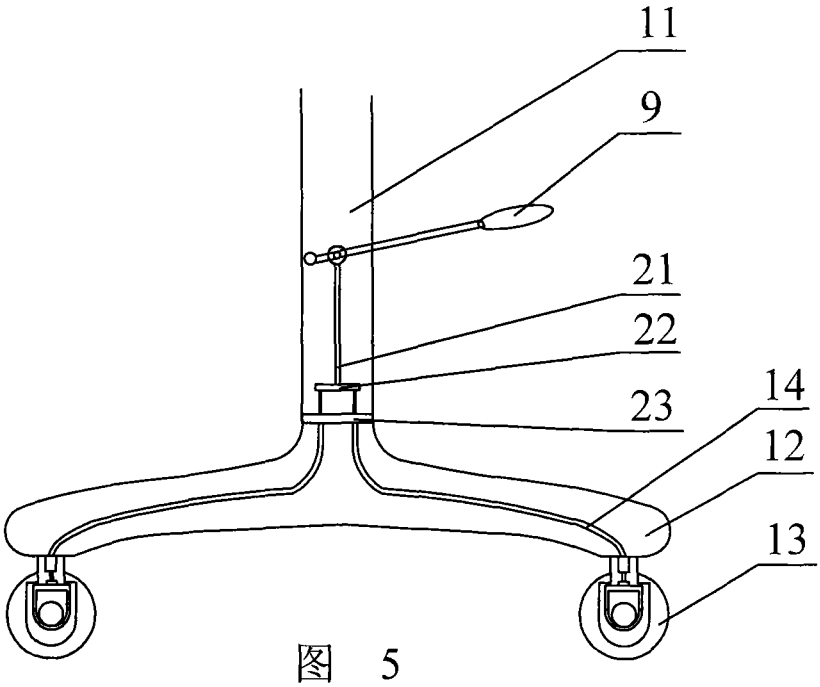

图 5

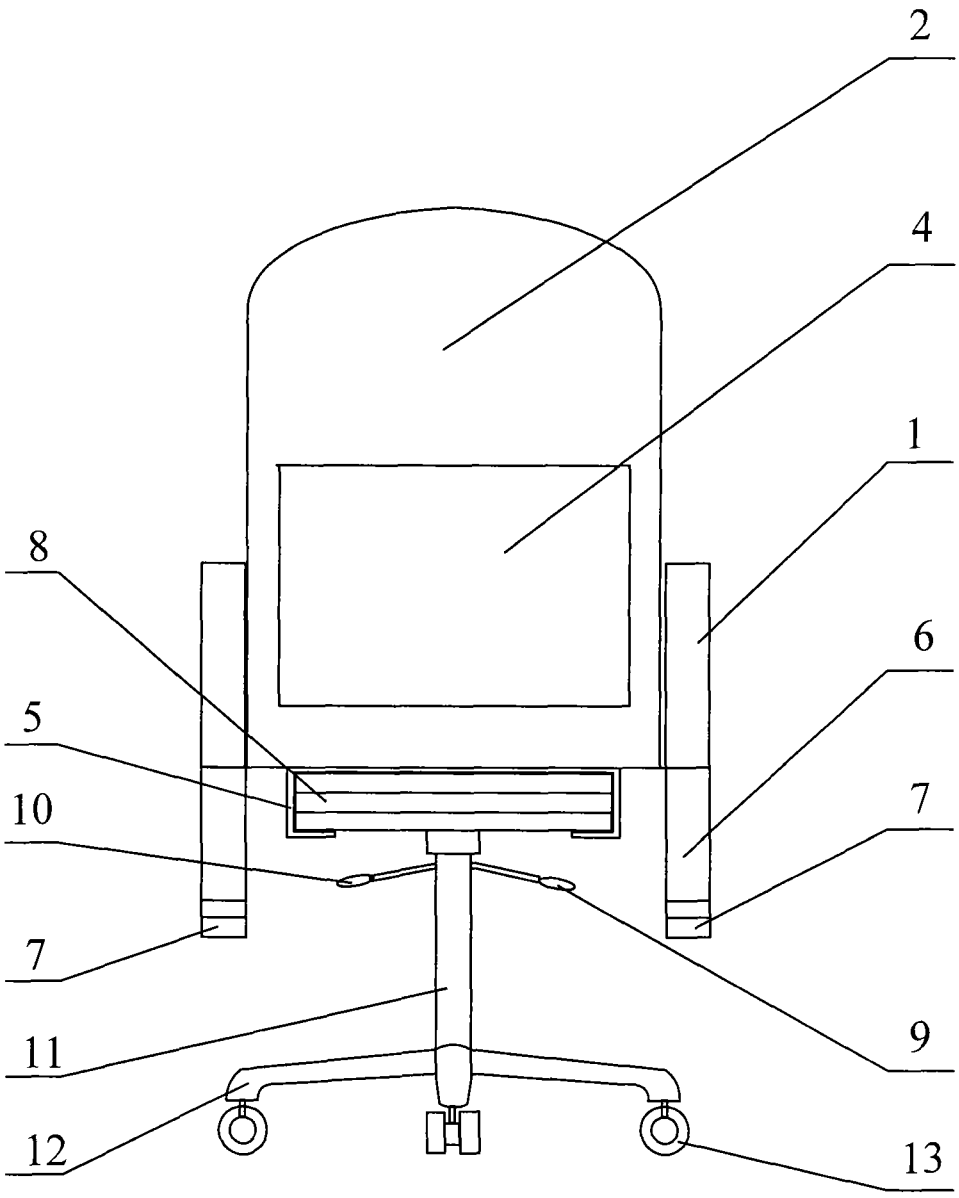

图 6

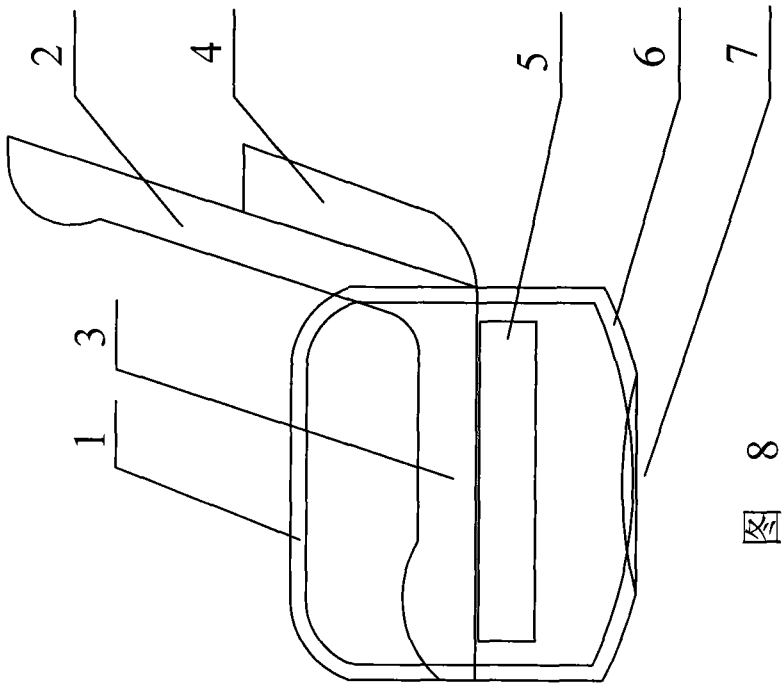

图 8

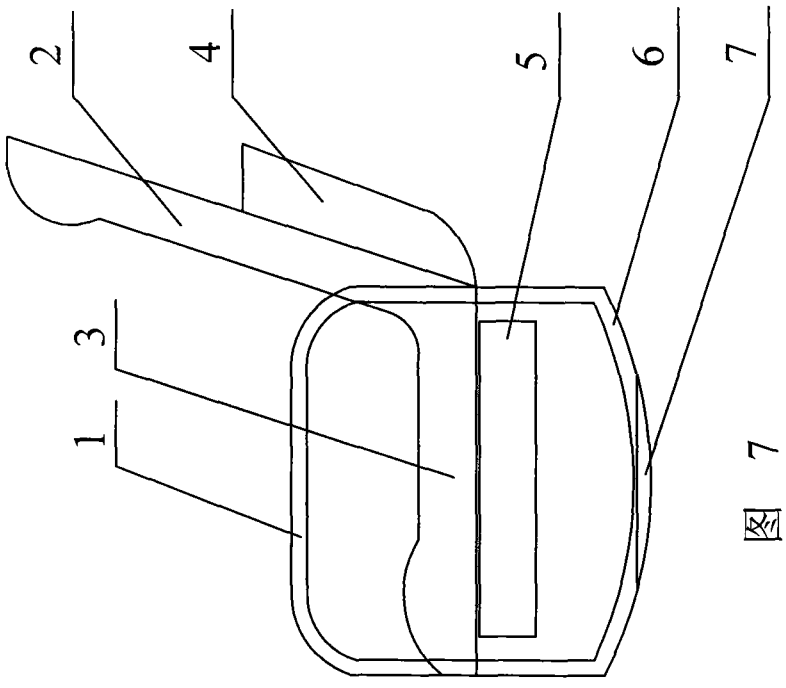

图 7

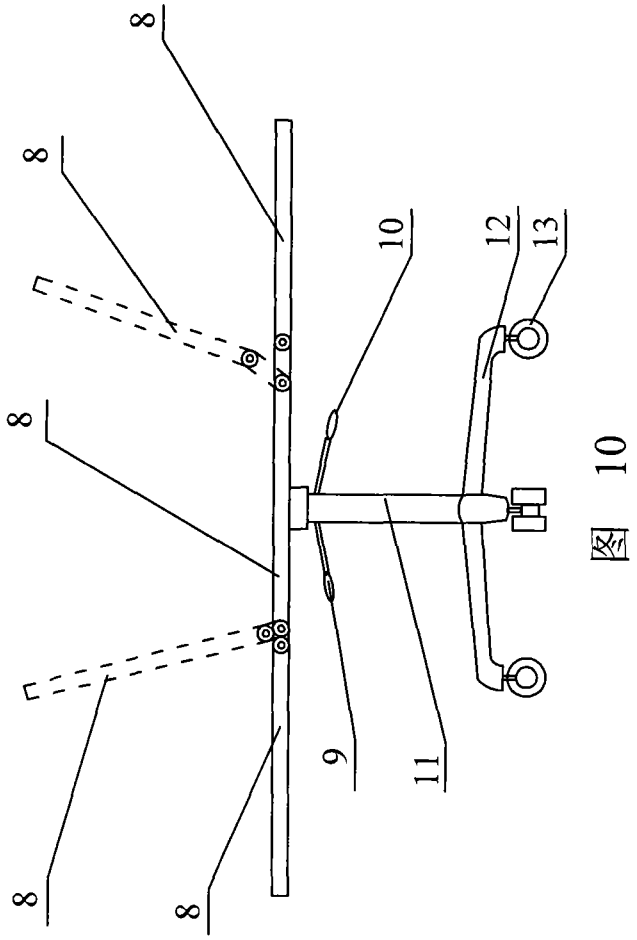

图 10

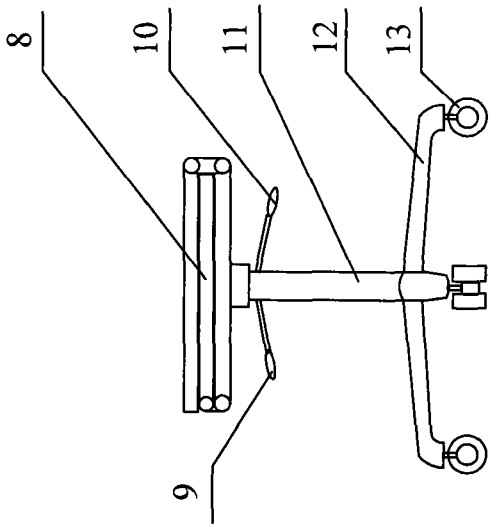

图 9