(19)中华人民共和国国家知识产权局

(12)发明专利申请

(10)申请公布号 CN 105015873 A
(43)申请公布日 2015.11.04

(21)申请号 201410170512.2

(22)申请日 2014.04.26

(71)申请人 吴春淼
地址 210000 江苏省南京市秦淮区大明路35号

(72)发明人 吴春淼

(51)Int.Cl.
B65D 1/04(2006.01)
B65D 47/34(2006.01)

权利要求书1页 说明书1页 附图1页

(54)发明名称

浴室容器

(57)摘要

本发明公开了一种浴室容器，包括容器瓶体、瓶盖、多个压嘴、多个按压式吸液机构、多个吸管，所述容器瓶体内部设置有多个凹槽，凹槽内设置有吸管；所述吸管与按压式吸液机构一端相连接；按压式吸液机构另一端与压嘴相连接。本发明提供的浴室容器，容器一分为三，这样可以将洗发水、护发素、沐浴露分别装在这个容器中，再挤压对应的压嘴即可获取。这个设计环保实用，可以循环使用，同时也大大节省了空间。

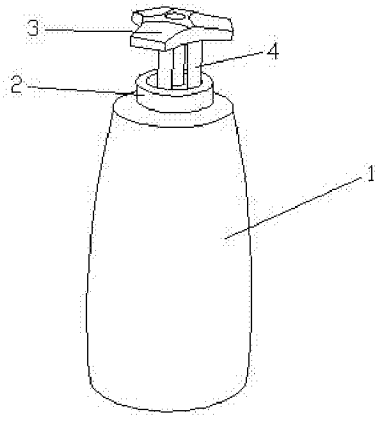

CN 105015873 A

1. 一种浴室容器，包括容器瓶体、瓶盖、多个压嘴、多个按压式吸液机构、多个吸管，其特征在于：所述容器瓶体内部设置有多个凹槽，凹槽内设置有吸管；所述吸管与按压式吸液机构一端相连接；按压式吸液机构另一端与压嘴相连接。

2. 根据权利要求 1 所述的浴室容器，其特征在于：所述凹槽、压嘴、按压式吸液机构、吸管数量均设置为三个。

浴室容器

技术领域

[0001] 本发明涉及一种浴室容器，属于日常用品技术领域。

背景技术

[0002] 目前，洗发水、护发素、沐浴露三个瓶瓶罐罐的放在一起非常占用地方。

发明内容

[0003] 目的：为了克服现有技术中存在的不足，本发明提供一种浴室容器。

[0004] 技术方案：为解决上述技术问题，本发明采用的技术方案为：

一种浴室容器，包括容器瓶体、瓶盖、多个压嘴、多个按压式吸液机构、多个吸管，所述容器瓶体内部设置有多个凹槽，凹槽内设置有吸管；所述吸管与按压式吸液机构一端相连接；按压式吸液机构另一端与压嘴相连接。

[0005] 作为优选方案，所述凹槽、压嘴、按压式吸液机构、吸管数量均设置为三个。

[0006] 有益效果：本发明提供的浴室容器，容器一分为三，这样可以将洗发水、护发素、沐浴露分别装在这个容器中，再挤压对应的压嘴即可获取。这个设计环保实用，可以循环使用，同时也大大节省了空间。

附图说明

[0007] 图 1 为本发明的结构示意图。

具体实施方式

[0008] 下面结合附图对本发明作更进一步的说明。

[0009] 如图 1 所示，一种浴室容器，包括容器瓶体 1、瓶盖 2、多个压嘴 3、多个按压式吸液机构、多个吸管 4，所述容器瓶体 1 内部设置有多个凹槽，凹槽内设置有吸管 4；所述吸管 4 与按压式吸液机构一端相连接；按压式吸液机构另一端与压嘴 3 相连接。

[0010] 作为优选方案，所述凹槽、压嘴 3、按压式吸液机构、吸管 4 数量均设置为三个。

[0011] 本发明提供的浴室容器，容器一分为三，这样可以将洗发水、护发素、沐浴露分别装在这个容器中，再挤压对应的压嘴即可获取。这个设计环保实用，可以循环使用，同时也大大节省了空间。

[0012] 以上所述仅是本发明的优选实施方式，应当指出：对于本技术领域的普通技术人员来说，在不脱离本发明原理的前提下，还可以做出若干改进和润饰，这些改进和润饰也应视为本发明的保护范围。

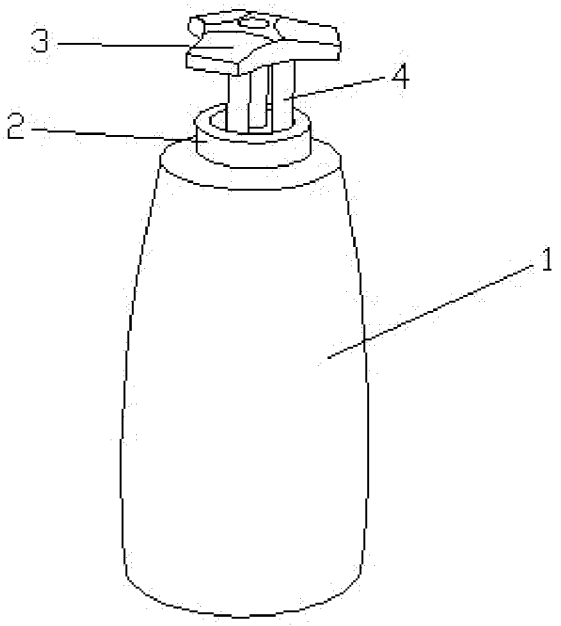

图 1