(19)国家知识产权局

(12)实用新型专利

(10)授权公告号 CN 222478048 U
(45)授权公告日 2025.02.14

(21)申请号 202323583510.X
(22)申请日 2023.12.27
(73)专利权人 深圳时代建筑科技有限公司
地址 518000 广东省深圳市前海深港合作区前湾一路1号A栋201室(入驻深圳市前海商务秘书有限公司)
(72)发明人 罗倩华 刘雄辉 李勇奇 舒静 王炜博
(74)专利代理机构 深圳深知通专利代理事务所(普通合伙) 44783
专利代理师 高真辉
(51)Int.Cl.
E04F 19/04(2006.01)
E04F 19/06(2006.01)
E04F 13/21(2006.01)
E04B 9/30(2006.01)

权利要求书1页 说明书3页 附图5页

(54)实用新型名称

一种墙饰板与天花的顶角收口线条系统

(57)摘要

本实用新型公开了一种墙饰板与天花的顶角收口线条系统,包括安装基座,所述安装基座呈横向L型,所述安装基座的一侧与侧墙体固定,所述安装基座的顶部与墙顶固定,所述安装基座上竖向设置有隔板,所述隔板将所述安装基座分隔成墙饰板安装腔和天花安装腔。本实用新型墙饰板与天花的顶角收口线条系统在工厂制作完成,现场只需拼装连接固定即可,现场无需复杂二次加工,减少了现场施工污染;此外,本实用新型可无序安装墙饰板和天花,安装便捷灵活,安装效率高。

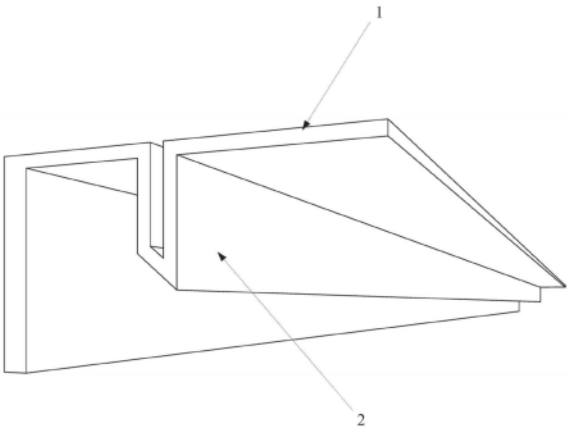

CN 222478048 U

1.一种墙饰板与天花的顶角收口线条系统,其特征在于,包括安装基座,所述安装基座呈横向L型,所述安装基座的一侧与侧墙体固定,所述安装基座的顶部与墙顶固定,所述安装基座上竖向设置有隔板,所述隔板将所述安装基座分隔成墙饰板安装腔和天花安装腔。

2.根据权利要求1所述的墙饰板与天花的顶角收口线条系统,其特征在于,所述隔板的底部设置有朝向所述安装基座的一侧的导向斜面。

3.根据权利要求2所述的墙饰板与天花的顶角收口线条系统,其特征在于,所述隔板的顶部开设有凹槽。

4.根据权利要求1至3任意一项所述的墙饰板与天花的顶角收口线条系统,其特征在于,所述安装基座与所述隔板一体成型。

5.根据权利要求1至3任意一项所述的墙饰板与天花的顶角收口线条系统,其特征在于,所述安装基座以及所述隔板为铝合金材料。

一种墙饰板与天花的顶角收口线条系统

技术领域

[0001] 本实用新型涉及建筑装饰产品技术领域,特别涉及一种墙饰板与天花的顶角收口线条系统。

背景技术

[0002] 天花收口线条,遮盖墙面与天花收口处的瑕疵,起到遮丑作用。市面上墙饰面板与天花的接口往往不能保证平整美观,安装顺序有局限。

实用新型内容

[0003] 本实用新型的主要目的是提出一种墙饰板与天花的顶角收口线条系统,旨在保证墙饰板与天花的接口处的平整美观性,提升安装便捷灵活性。

[0004] 为实现上述目的,本实用新型提出一种墙饰板与天花的顶角收口线条系统,包括安装基座,所述安装基座呈横向L型,所述安装基座的一侧与侧墙体固定,所述安装基座的顶部与墙顶固定,所述安装基座上竖向设置有隔板,所述隔板将所述安装基座分隔成墙饰板安装腔和天花安装腔。

[0005] 本实用新型进一步的技术方案是,所述隔板的底部设置有朝向所述安装基座的一侧的导向斜面。

[0006] 本实用新型进一步的技术方案是,所述隔板的顶部开设有凹槽。

[0007] 本实用新型进一步的技术方案是,所述安装基座与所述隔板一体成型。

[0008] 本实用新型进一步的技术方案是,所述安装基座以及所述隔板为铝合金材料。

[0009] 本实用新型墙饰板与天花的顶角收口线条系统的有益效果是:

[0010] 1、本实用新型墙饰板与天花的顶角收口线条系统在工厂制作完成,现场只需拼装连接固定即可,现场无需复杂二次加工,减少了现场施工污染;

[0011] 2、本实用新型可无序安装墙饰板和天花,安装便捷灵活,安装效率高。

附图说明

[0012] 为了更清楚地说明本实用新型实施例或现有技术中的技术方案,下面将对实施例或现有技术描述中所需要使用的附图作简单地介绍,显而易见地,下面描述中的附图仅仅是本实用新型的一些实施例,对于本领域普通技术人员来讲,在不付出创造性劳动的前提下,还可以根据这些附图示出的结构获得其他的附图。

[0013] 图1是本实用新型墙饰板与天花的顶角收口线条系统较佳实施例中安装基座的立体结构示意图;

[0014] 图2是安装基座的主视图;

[0015] 图3是安装基座的装配示意图;

[0016] 图4是本实用新型墙饰板与天花的顶角收口线条系统较佳实施例的使用状态示意图;

[0017] 图5是图4中A部的放大示意图。

[0018] 附图标号说明：

[0019] 安装基座1；隔板2；导向斜面3；凹槽4；墙饰板安装腔5；天花安装腔6；墙体7；墙饰板8；天花9；十字自攻螺钉10。

[0020] 本实用新型目的的实现、功能特点及优点将结合实施例，参照附图做进一步说明。

具体实施方式

[0021] 下面将结合本实用新型实施例中的附图，对本实用新型实施例中的技术方案进行清楚、完整地描述，显然，所描述的实施例仅仅是本实用新型的一部分实施例，而不是全部的实施例。基于本实用新型中的实施例，本领域普通技术人员在没有作出创造性劳动前提下所获得的所有其他实施例，都属于本实用新型保护的范围。

[0022] 本实用新型提出一种墙饰板与天花的顶角收口线条系统，本实用新型适用于毛坯墙体、轻钢龙骨墙体等。

[0023] 请参照图1和图2，本实用新型墙饰板与天花的顶角收口线条系统较佳实施例包括安装基座1，所述安装基座1呈横向的L型，所述安装基座1的一侧与侧墙体7固定，所述安装基座1的顶部与墙顶固定，所述安装基座1上竖向设置有隔板2，所述隔板2将所述安装基座1分隔成墙饰板安装腔5和天花安装腔6。

[0024] 如图3至图5所示，在安装时，先根据设计尺寸进行弹线，确定金属顶角收口线条位置，然后根据弹性的位置，通过十字自攻螺钉10将所述安装基座1安装于墙体7和/或墙顶，接着再安装墙饰板8和天花9，其中，安装墙饰板8和天花9的顺序不局限，既可以先安装墙饰板8，然后安装天花9，也可以先安装天花9，后安装墙饰板8，安装简单快捷，使用灵活，无需大量人工，只需根据说明书进行有序安装即可。

[0025] 需要说明的是，在施工现场也可以先在墙顶安装一层天花9，然后将所述安装基座1与墙体7、第一层天花9固定，然后在安装墙饰板8和第二层天花9，本实用新型对此不做限定。

[0026] 进一步的，如图1和图2所示，本实施例中，所述隔板2的底部设置有朝向所述安装基座1的一侧的导向斜面3。

[0027] 本实施例在所述安装基座1上设置所述导向斜面3，便于将墙饰板8的顶部装入所述墙饰板安装腔5。

[0028] 进一步的，本实施例中，所述隔板2的顶部开设有凹槽4。

[0029] 本实施例通过在所述隔板2的顶部开设凹槽4，使得该隔板2具有一定的弹性，更便于安装墙饰板8和天花9。

[0030] 进一步地，本实施例中，所述安装基座1与所述隔板2一体成型，所述安装基座1以及所述隔板2为铝合金材料。

[0031] 本实施例将所述安装基座1与所述隔板2一体成型设置，且选用铝合金材料，可以增强整个墙饰板与天花的顶角收口线条系统的强度，提升安装结构稳固性和可靠性。

[0032] 本实用新型墙饰板与天花的顶角收口线条系统的有益效果是：

[0033] 1、本实用新型墙饰板与天花的顶角收口线条系统在工厂制作完成，现场只需拼装连接固定即可，现场无需复杂二次加工，减少了现场施工污染；

[0034] 2、本实用新型可无序安装墙饰板和天花，安装便捷灵活，安装效率高。

[0035] 以上所述仅为本实用新型的优选实施例，并非因此限制本实用新型的专利范围，凡是在本实用新型的实用新型构思下，利用本实用新型说明书及附图内容所作的等效结构变换，或直接/间接运用在其他相关的技术领域均包括在本实用新型的专利保护范围内。

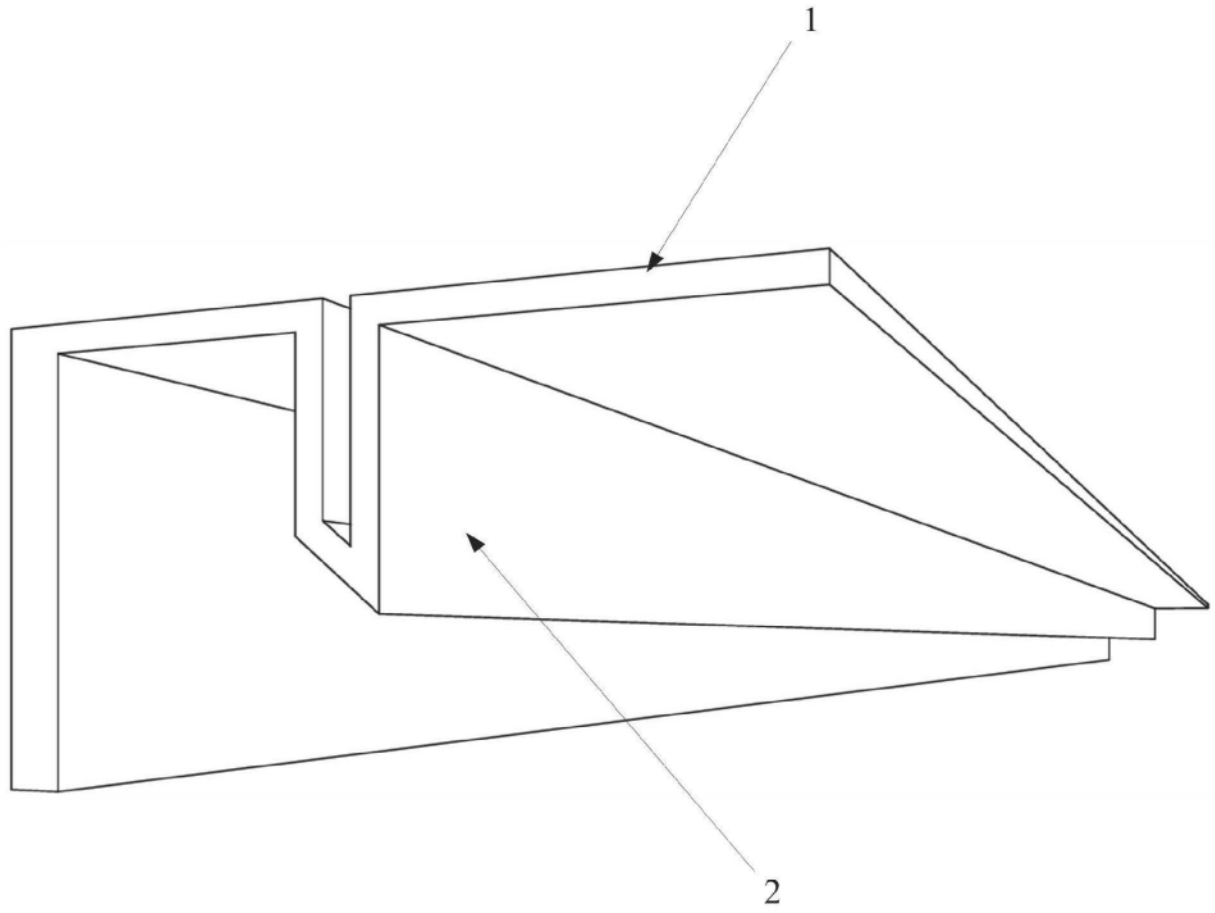

图1

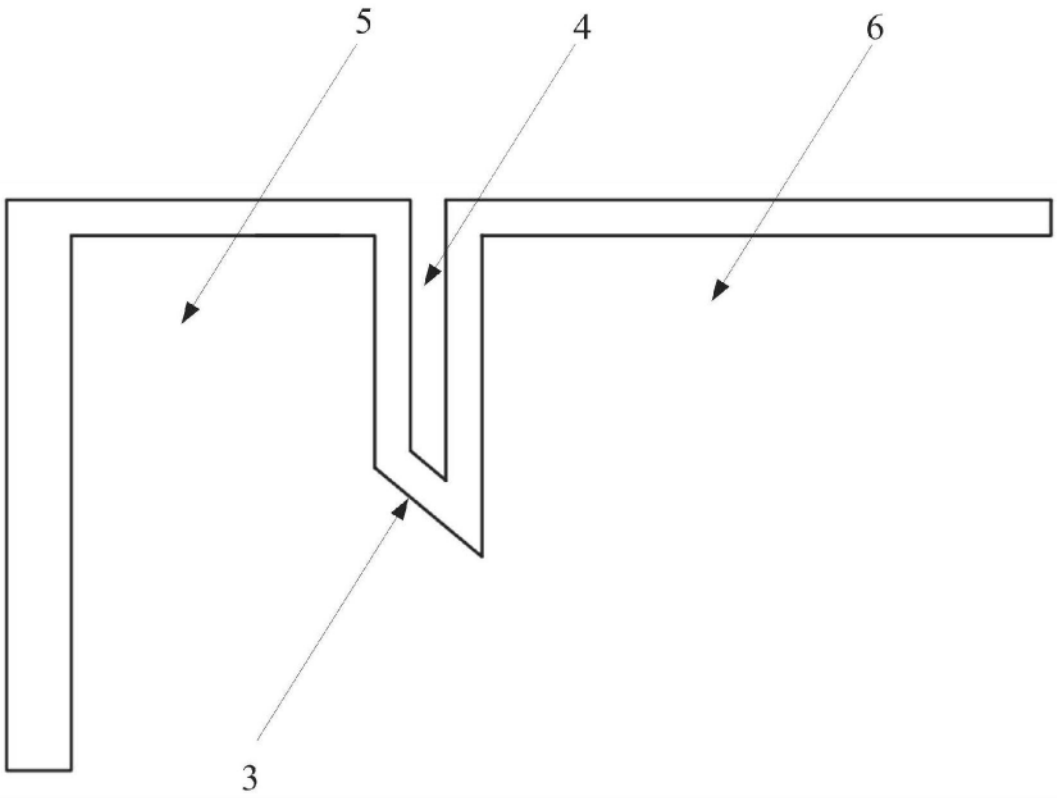

图2

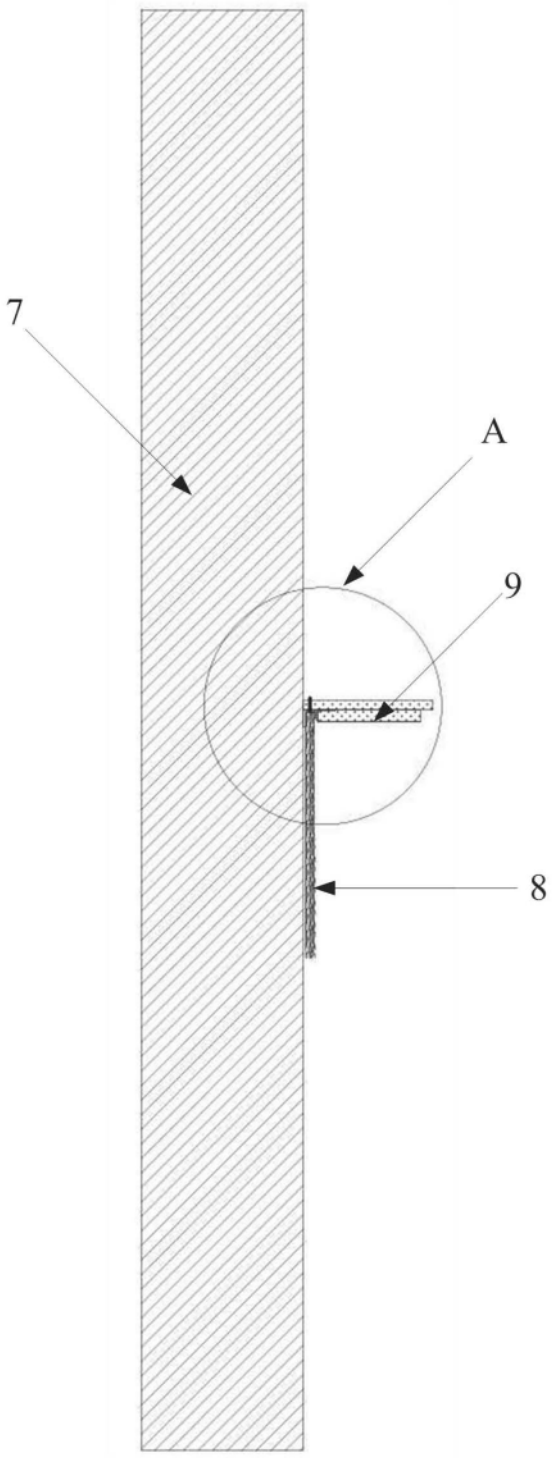

图3

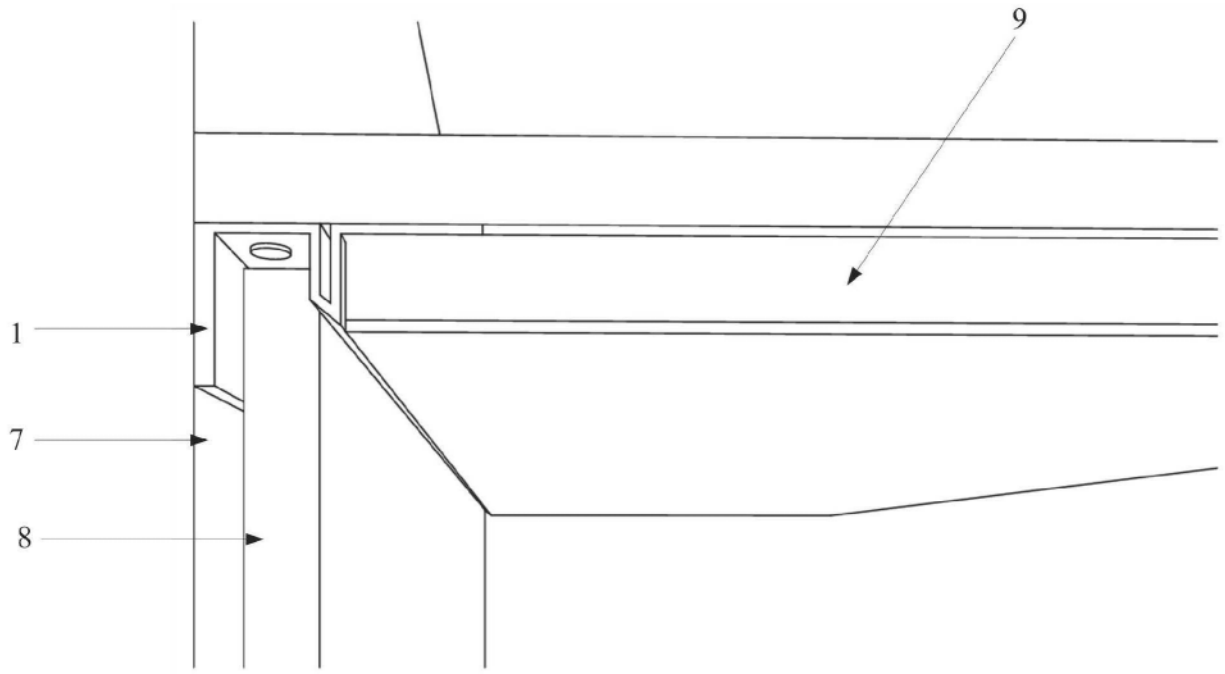

图4

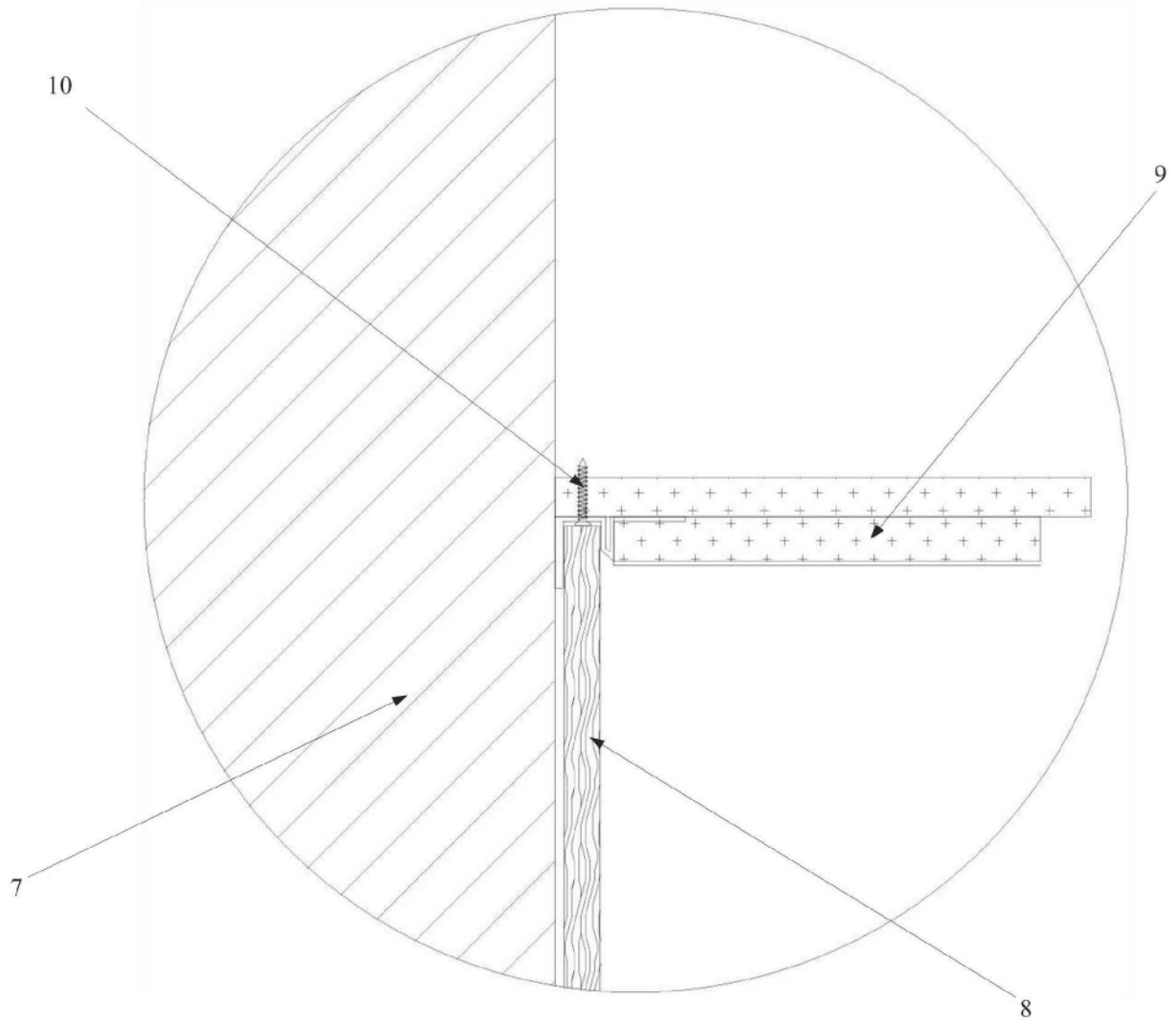

图5